DICTATOR

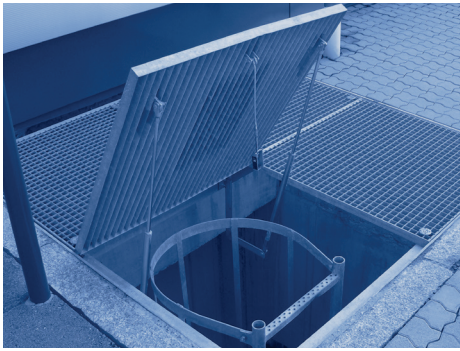

PISTONES DE GAS

SOLUCIONES DE PISTONES DE GAS PARA SUS REQUISITOS

EXPERTOS EN PISTONES DE GAS

DICTATOR es EL especialista en pistones de gas de alta calidad.

Gracias a décadas de experiencia y a nuestra fabricación flexible y altamente eficiente, producimos pistones de gas de la más alta calidad para satisfacer las necesidades especiales de cada cliente.

Más información sobre nuestros pistones de gas en es.dictator.de > Pistones de gas

- Producción a medida cada vez, incluso en unidades sueltas y lotes pequeños
- Pistones de gas de calidad made in Germany
- Soluciones idóneas gracias a nuestros servicios de asesoramiento y de cálculo
- Larga vida útil gracias al cálculo exacto de los puntos de fijación
- Entrega exprés - en parte incluso de un día para otro

PISTONES DE EMPUJE

Para aplicaciones en las que es necesario abrir, cerrar o mover trampillas, escotillas, ventanas, cubiertas u otros componentes móviles.

PISTONES CON AMORTIGUACIÓN DEL ÉMBOLO

Para aplicaciones que requieren un movimiento suave y lento, ej. para equipo sensibles.

PISTONES BLOQUEABLES

Con la función normal de un pistón de gas y la posibilidad de bloquearse en cualquier posición.

PISTONES DE TRACCIÓN

Para aplicaciones en las que no es posible utilizar un pistón a gas de empuje, por ejemplo, por falta de espacio.

PISTONES REGULABLES

Combinan la función de un pistón de gas y un amortiguador hidráulico. Permiten regular la velocidad de extensión in situ.

POR QUÉ EL CÁLCULO DE LOS PISTONES DE GAS REQUIERE CONSIDERACIÓN INDIVIDUAL PARA CADA APLICACIÓN

Definición de la secuencia de movimiento

Para el cálculo es necesario tener en cuenta otros factores además de las dimensiones del pistón, su fuerza y la fuerza manual para el cierre. También hay qué saber cómo debe quedar el elemento móvil en posición cerrada, a partir de qué punto empieza a actuar el pistón de gas, etc.

Selección de los puntos de instalación

Normalmente solo hay un número limitado de puntos de sujeción posibles para los pistones de gas. Estos deben elegirse muy cuidadosamente, ya que incluso un mínimo cambio de posición (de tan solo unos milímetros) puede tener un efecto considerable en el funcionamiento del pistón de gas.

Con la ayuda de nuestro servicio personalizado de asesoramiento y cálculo, podemos garantizarle una solución que satisfaga sus necesidades.

ÁMBITOS DE APLICACIÓN

Las posibilidades de uso de los pistones de gas son casi ilimitadas.
He aquí algunos ejemplos de las aplicaciones más comunes.

Trampillas de suelo

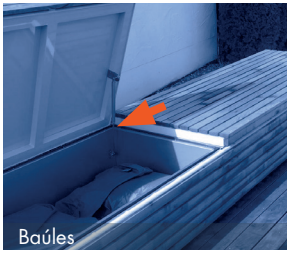
Baúles

Casetas de venta

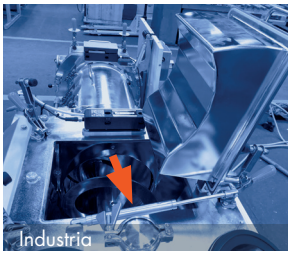
Industria

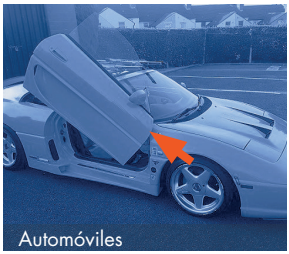
Automóviles

Ventanas

NUESTRO SERVICIO MARCA LA DIFERENCIA

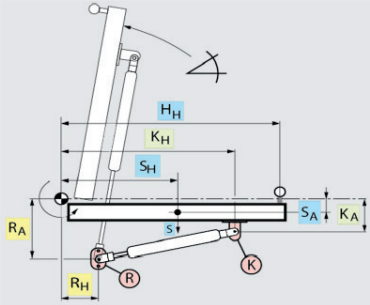

ASESORAMIENTO PERSONALIZADO Y SERVICIO DE CÁLCULO

Nuestros muchos años de experiencia con pistones de gas demuestran que un producto solo es tan bueno como su correspondiente asistencia técnica. Y siempre damos gran importancia al asesoramiento personalizado.

Con la ayuda de nuestro servicio personalizado de asesoramiento y cálculo, nos aseguramos de que recibirá una solución que también cumpla con sus requisitos. Porque una solución funcional y segura requiere algo más que un buen pistón de gas.

¿Desea una consulta?
Póngase en contacto con nosotros.

info@dictator.de

+49 (0) 821 246730

es.dictator.de