DICTATOR

Instrucciones de instalación V 1600F para puertas cortafuego

Téngase en cuenta que, en función de la normativa de su país, es posible que la aprobación de la instalación del retenedor deba ser documentada mediante un certificado de uso del fabricante de la puerta.

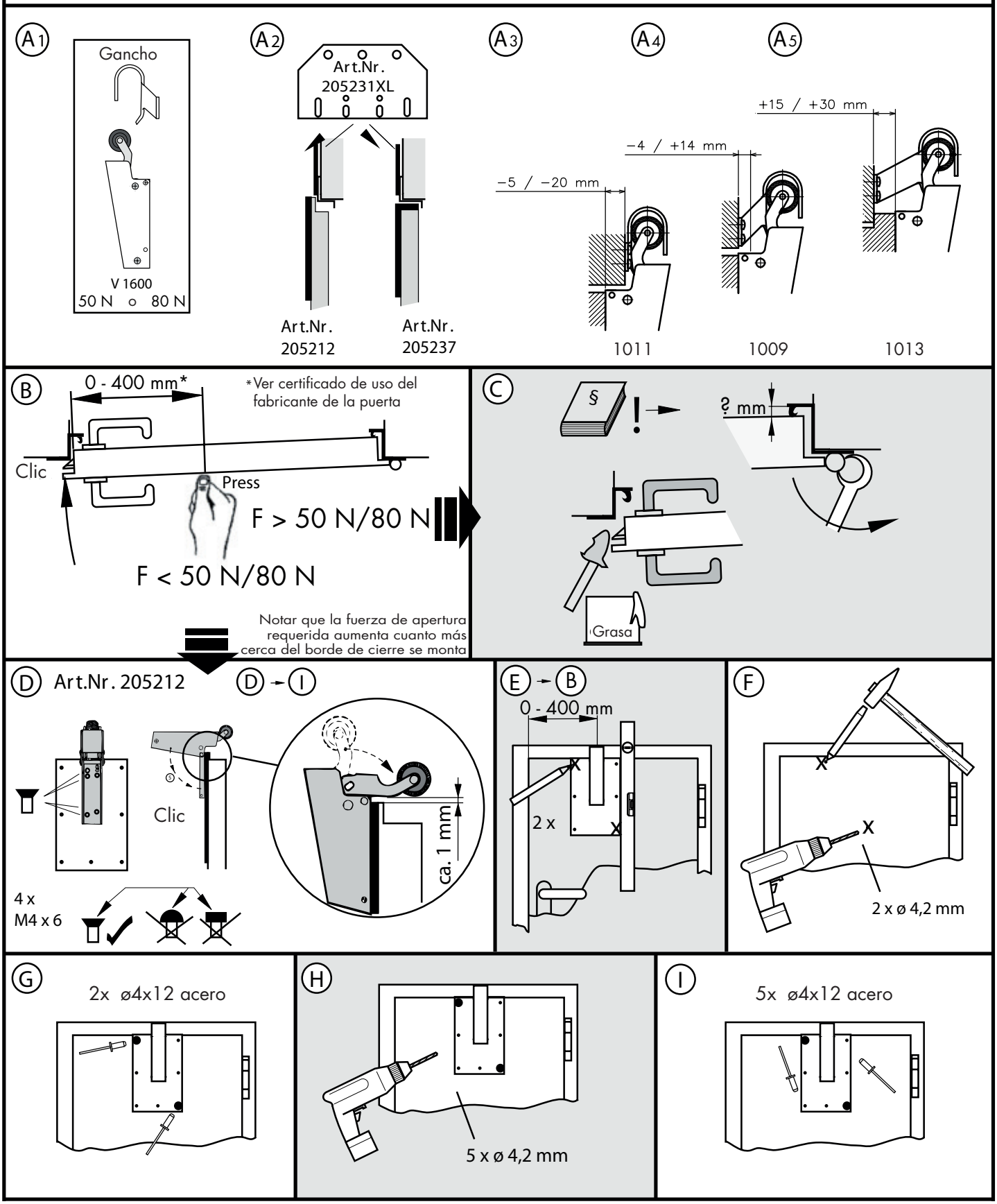

© DICTATOR Technik GmbH • Gutenbergstr. 9 • 86356 Neusäß • Germany
Tel. +49(0)821-24673-0 • Fax +49(0)821-24673-90 • E-Mail info@dictator.de • 1065

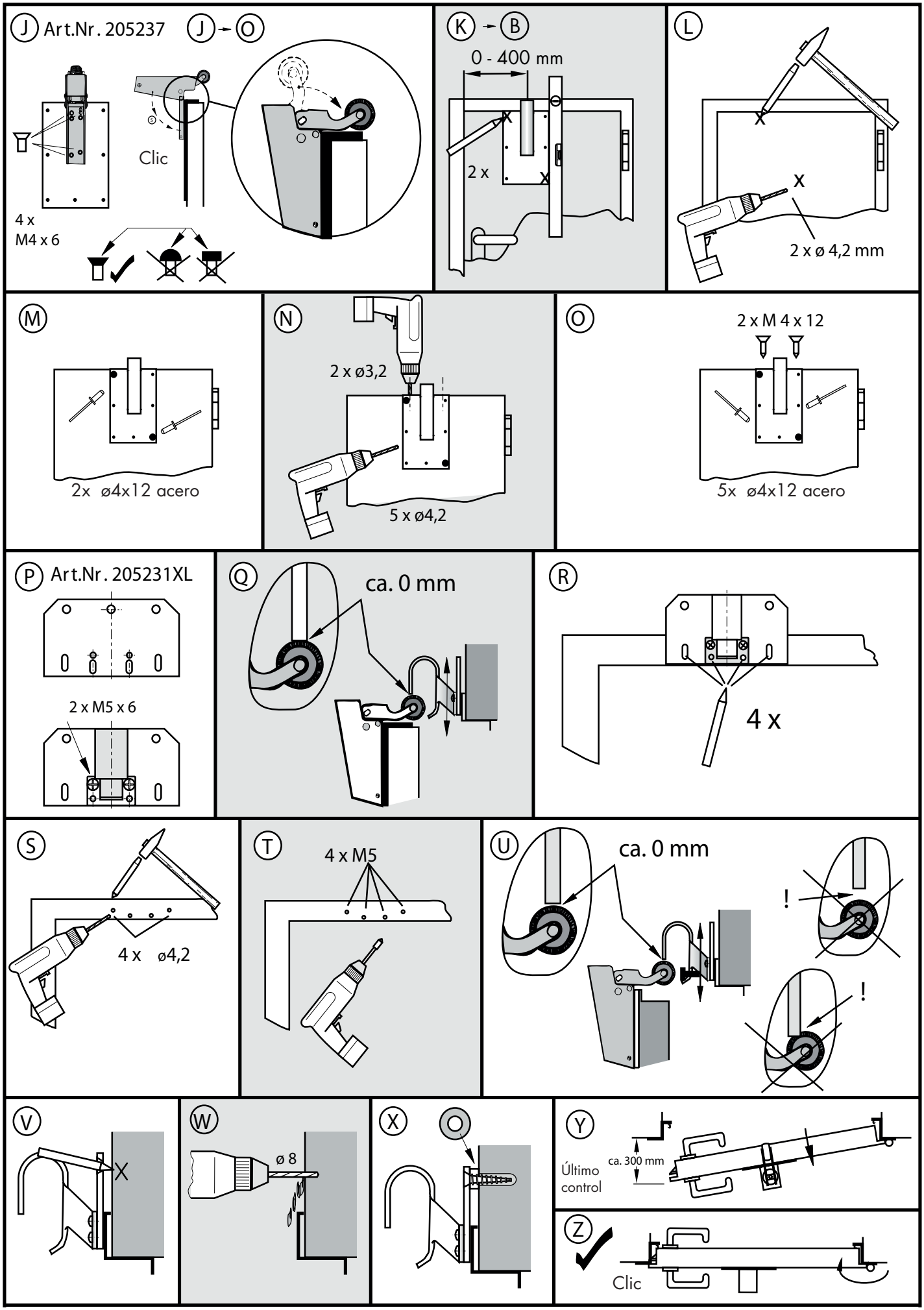

© DICTATOR Technik GmbH • Gutenbergstr. 9 • 86356 Neusäß • Germany
Tel. +49(0)821-24673-0 • Fax +49(0)821-24673-90 • E-Mail info@dictator.de • 1065

DICTATOR