Manual técnico
Sistema de control de puertas con función de esclusa

Puede encontrar la versión actual de nuestro manual en nuestra página web en el punto «Descargas»:
https://es.dictator.de/productos/bloqueo-de-puertas/sistema-descentralizado/

© DICTATOR Española, S.A.U. · C/Mogoda, 20 - 24 · Pol. Ind. Can Salvatella
08210 Barberá del Vallés/Barcelona · España
Tfn. 93/7191314 · Fax 93/7182509 · E-mail dictator@dictator.es · 20200616

Indice

Manual básico	**Página**
Avisos de seguridad	B03
Elaborar la matriz de programación	B04
"Programar" las botoneras con módulo de control	B05
Esquema ejemplar: Instalación estándar con 8 puertas	B06
Esquema de conexión básica: 1 caja de distribución	B07
Esquema de conexión básica: Varias cajas de distrib.	B08
Instrucciones de montaje generales: Caja de distrib.	B09
Instrucciones de montaje generales: Fuente	B11
Instrucciones de montaje generales: Botoneras	B12
Avisos generales: Botonera con módulo de control = Botonera de control	B13
- Potenciómetro para ajustar el intervalo de supresión	B13
- Almacenar los ajustes	B13
- Pulsador Abrir iluminado	B14
- Conexiones en la botonera con módulo de control	B14
- Pulsador Apertura de Emergencia: Funcionamiento y transmisión	B15
- Jumper de la botonera con módulo de control "Básica"	B16
Avisos generales: Botonera sin módulo de control	B18
Datos técnicos de los componentes	B19
Declaración de conformidad sistema de esclusa	B21
Búsqueda de errores	B23

Documentos adicionales

Programación de las botoneras RFID

☐ Instrucción de programación detallada	RFID01-06

Conexión dispositivos de bloqueo

☐ Electroimán rectangular	V01
☐ Abrepuertas eléctrico Roureg 3	V02
☐ Abrepuertas eléctrico AA332.80-F91 para salidas de emergencia	V03
☐ Abrepuertas eléctrico para puertas cortafuego en salidas de emergencia	V04
☐ Abrepuertas eléctrico para puertas de vaivén	V05

Conexión de puertas en salidas de emergencia

☐ Botonera para puertas en salidas de emergencia	EltVTR01/02

Otros circuitos adicionales y avisos

☐ Conexión del temporizador	ZM01/02
☐ Conexión de accionamientos	TA01/02
☐ Apertura de Emergencia global	GNA01
☐ Circuito de discreción	Diskr01
☐ Montaje de la cápsula de precinto	PH01
☐ Jumpers de la botonera con módulo de control "Plus"	Plus01/02/03

© DICTATOR Española, S.A.U. · C/Mogoda, 20 - 24 · Pol. Ind. Can Salvatella
08210 Barberá del Vallés/Barcelona · España
Tfn. 93/7191314 · Fax 93/7182509 · E-mail dictator@dictator.es · 20200616

Avisos de seguridad

La instalación y operación de sistemas eléctricas de control de puertas con función de esclusa están sujeto a las disposiciones pertinentes para la instalación y operación de instalaciones eléctricas. El mantenimiento y, si necesario, comprobaciones de control debe realizar una persona instruida por el fabricante.

Antes de abrir revestimientos o desmontar componentes del sistema de control de puertas con función de esclusa debe aislarlos de la red, es decir cortar la alimentación de la(s) fuente(s) de alimentación!

La alimentación se debe cortar también antes de todos los trabajos de ajuste o de conexión en los componentes del sistema, es decir cortar la alimentación de la(s) fuente(s) de alimentación!

Cuando facilita componentes y quiere integrarlos en el sistema de control de puertas con función de esclusa (por ej. controles de accesos, encerrojamientos, teclas de gran superficie etc.) debe aclarar antes con DICTATOR si estos dispositivos cumplen con las exigencias correspondientes.

Antes de entrar el sistema en funcionamiento debe controlar si todas conexiones están atornilladas y enchufadas fijamente.

Crear la matriz de programación

Determinar las relaciones entre las puertas

1. Numerar las puertas del sistema correlativamente.

2. Entrar en la tabla siguiente para cada puerta del sistema que otra(s) puerta(s) de la esclusa debe(n) estar bloqueada(s) cuando la puerta correspondiente está abierta.

Ejemplo: *Si la puerta 1 está abierta, las puertas 3 + 5 deben quedar bloqueadas. Las otras puertas del sistema están libres, es decir pueden estar abiertas. Por eso se entran con la puerta 1 en la columna Puerta bloqueada solo los números 3 y 5.*

P. abierta (maestra)	**Puertas que deben estar bloqueadas**
Puerta 1	
Puerta 2	
Puerta 3	
Puerta 4	
Puerta 5	
Puerta 6	
Puerta 7	
Puerta 8	

3. Entrar las relaciones de esta tabla en la matriz abajo. Las abreviaturas a entrar (ver la leyenda a la izquierda) son también las posiciones para los DIP-switches de la botonera de mando con módulo de control = botonera de control de la puerta maestra respectiva. La programación de los DIP-switches en la botonera de la puerta 1 del **ejemplo** *de arriba sería como sigue:*

	1	**2**	**3**	**4**	**5**	**6**	**7**	**8**
DIP-switches puerta 1:	+	0	-	0	-	0	0	0

Matriz para determinar las posiciones de los DIP-switches

Leyenda:

- **+** Define la puerta para que se determinan las relaciones (puerta maestra).
- **-** Esta puerta está bloqueada cuando la puerta maestra está abierta.
- **0** Esta puerta se puede abrir, aun cuando la puerta maestra está abierta.

Número de la puerta / **No. de la puerta maestra**	**Estado de bloqueo de las puertas subordinadas a la puerta maestra abierta**							
	1	**2**	**3**	**4**	**5**	**6**	**7**	**8**
1	+							
2		+						
3			+					
4				+				
5					+			
6						+		
7							+	
8								+

© DICTATOR Española, S.A.U. · C/Mogoda, 20 - 24 · Pol. Ind. Can Salvatella
08210 Barberá del Vallés/Barcelona · España
Tfn. 93/7191314 · Fax 93/7182509 · E-mail dictator@dictator.es · 20200616

Programación de las botoneras con módulo de control (= botonera de control)

Regular las valores de la matriz (ver la página precedente)

Por defecto, todos los 8 DIP-switches (ver el detalle marcado en la ilustración abajo) están en la posición central **0**.

Primero debería **marcar** cada botonera de control con el **número de la puerta** para que está intentada, por ej. en la amarilla pegatina ronda.

A continuación metter los DIP-switches en las posiciones determinadas para esta número de puerta.

Ejemplo: Se trata de la botonera de control de la puerta 1. El sistema se compone en todo de 5 puertas. Cuando la puerta 1 está abierta, deben estar bloqueadas las puertas 3 y 5, las puertas 2 y 4 no importan para la puerta 1.

Número de la puerta / No. de la puerta maestra	Estado de bloqueo de las puertas subordinadas a la puerta maestra abierta							
	1	2	3	4	5	6	7	8
1	+	0	-	0	-	0	0	0

Como consecuencia el DIP-switch 1 se regula por arriba en posición +, los DIP-switches 3 y 5 por abajo en posición - y los DIP-switches 2 y 4 quedan en la posición 0. Los DIP-switches 5 - 8 libres/no asignados a una puerta quedan también en la posición 0.

IMPORTANTE (especialmente con modificaciones): Para que el sistema adopte las modificaciones, siempre debe desactivar y pués encendirlo otra vez.

IMPORTANTE:
Antes de todos trabajos en las botoneras debe cortar la alimentación de la red del sistema!

Leyenda:

- **+** Define la puerta para que se determinan las relaciones (puerta maestra).
- **-** Esta puerta está bloqueada cuando la puerta maestra está abierta.
- **0** Esta puerta se puede abrir, aun cuando la puerta maestra está abierta.

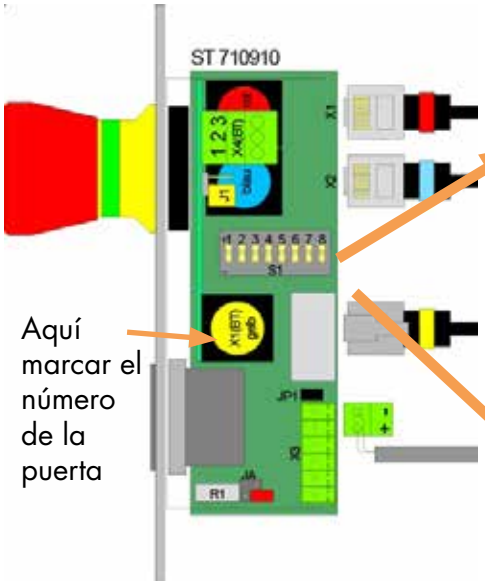

Estado de la entrega

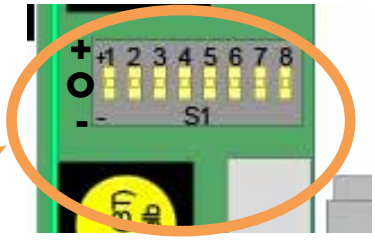

Ajuste según el ejemplo

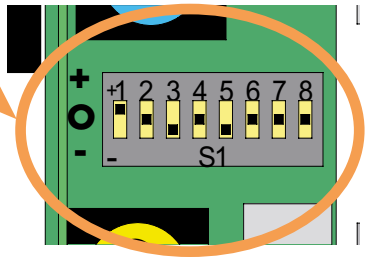

Ejemplo del cableado de un sistema estándar con 8 puertas y 3 cajas de distribución

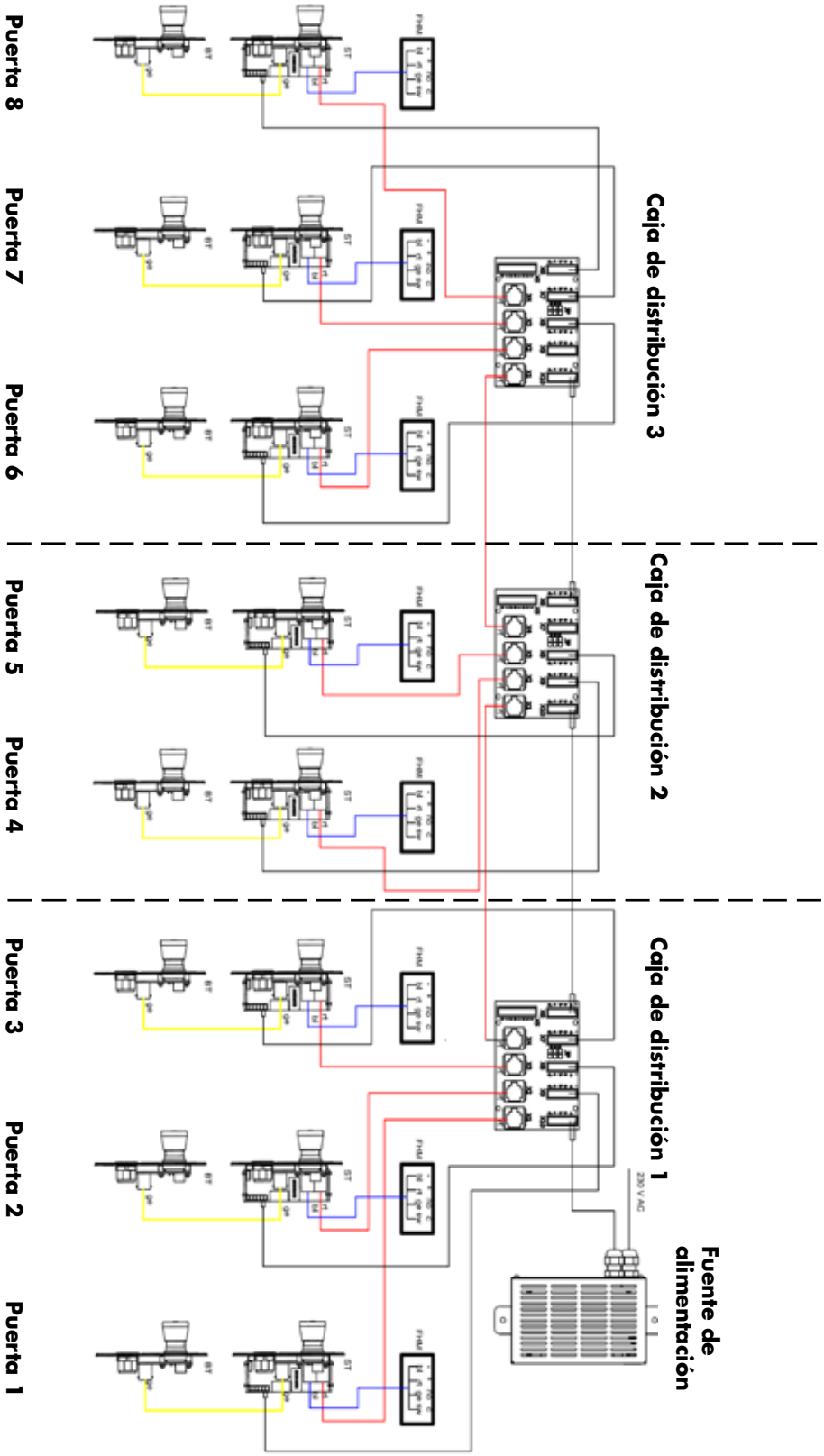

© DICTATOR Española, S.A.U. · C/Mogoda, 20 - 24 · Pol. Ind. Can Salvatella
08210 Barberá del Vallés/Barcelona · España
Tfn. 93/7191314 · Fax 93/7182509 · E-mail dictator@dictator.es · 20200616

Esquema de conexión de base: 1 caja de distribución

En una caja de distribución puede conectar al máximo 4 puertas. El esquema siguiente muestra con que cables se conectan los componentes diferentes.

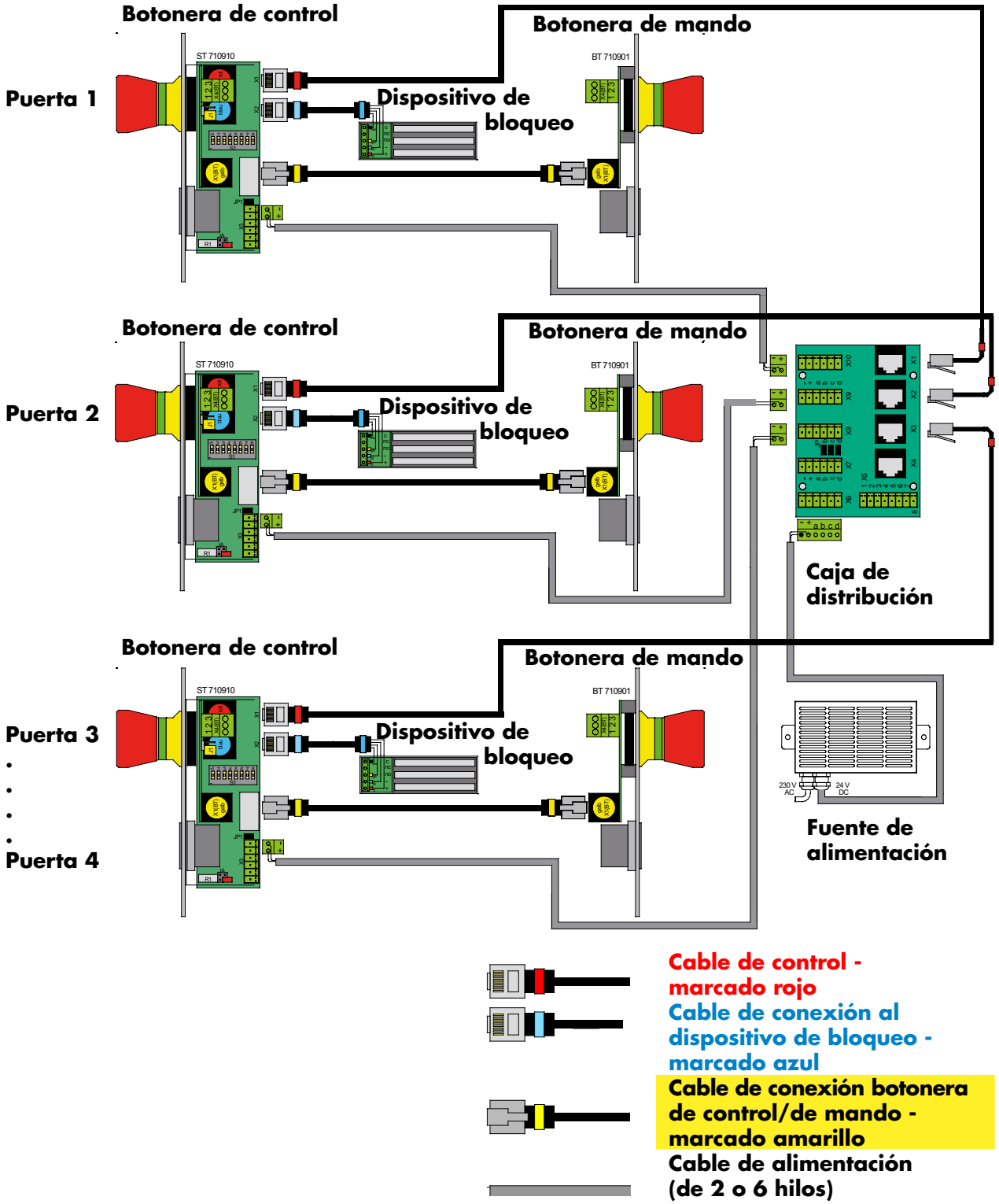

Esquema de conexión de base: varias cajas de distribución

Cuando utiliza dos o varias cajas de distribución, estas se conectan también por los cables de conexión enchufables del sistema de esclusa. La fuente de alimentación puede conectar en cualquier caja de distribución del sistema.

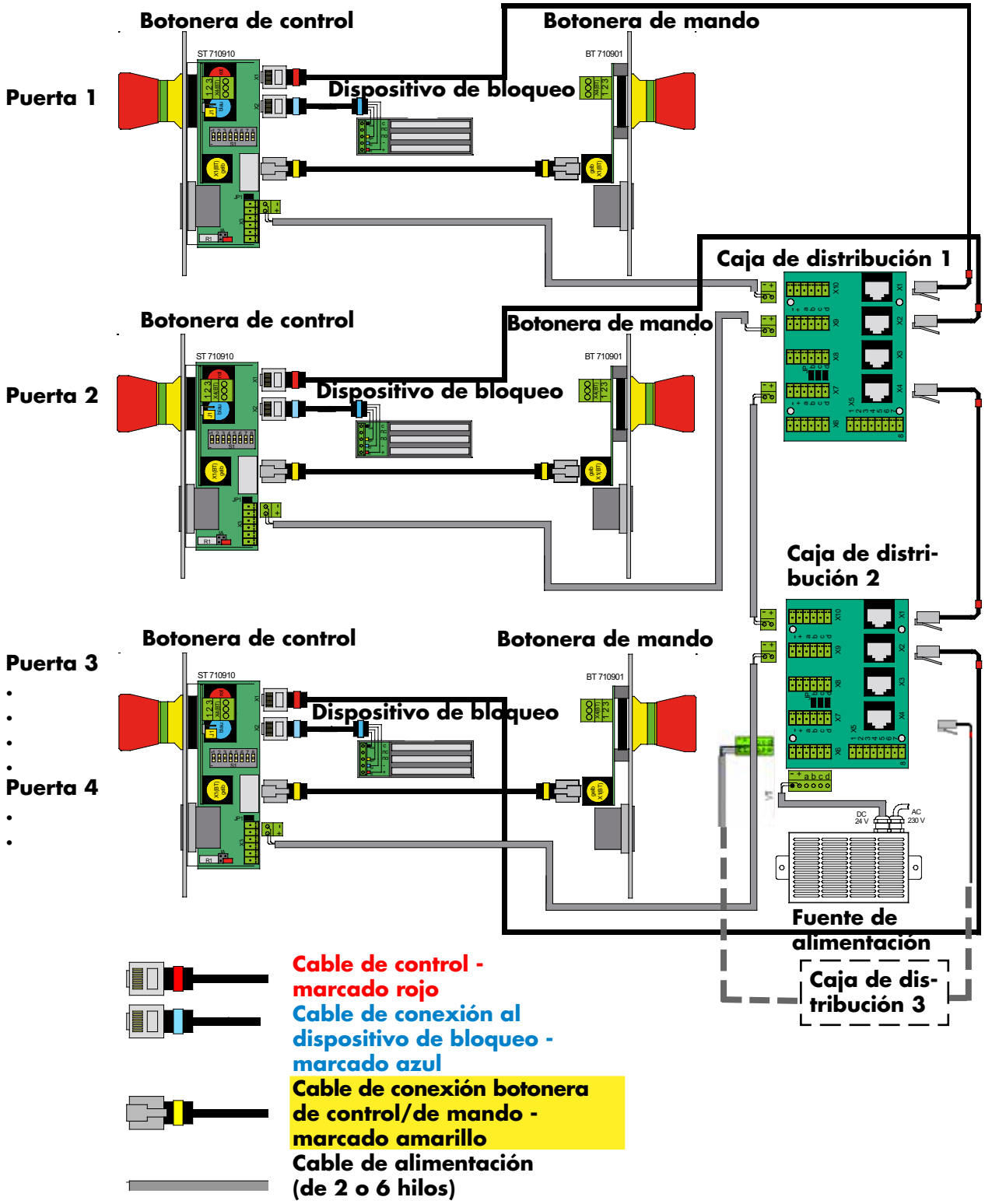

© DICTATOR Española, S.A.U. · C/Mogoda, 20 - 24 · Pol. Ind. Can Salvatella
08210 Barberá del Vallés/Barcelona · España
Tfn. 93/7191314 · Fax 93/7182509 · E-mail dictator@dictator.es · 20200616

Instrucciones de montaje generales: Caja de distribución

Lugar del montaje

Al escoger los lugares de montaje para las cajas de distribución debe tener en cuenta los puntos siguientes:

- Montaje solo en lugares secos (protección IP 20)
- Distancia a las puertas a conectar: la **distancia** entre caja de distribución y botonera o bien entre dos cajas de distribución no debe sobrepasar **15 m**. Están disponibles cables de alimentación de 3, 5, 10 y 15 m y cables de control de 3, 5 y 10 m. Si se necesita un cable de control de 15 m, se conecta un cable de control de 10 m con uno de 5 m por un empalme (Art. Nº 710943).

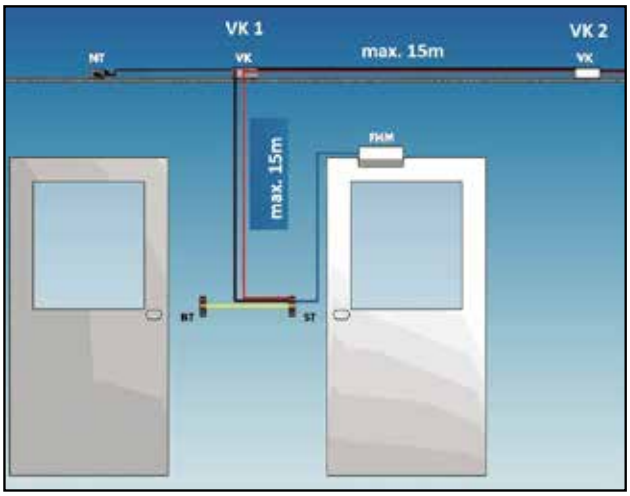

Selección de los enchufes de conexión

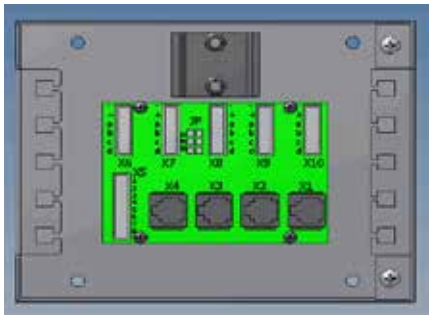

Con un simple sistema de esclusa estándar puede elijir libremente el enchufe para los cables (excepción: si se realizan funciones especiales).

***Enchufes X6, X7, X8, X9, X10*:** estos están previstos para enchufar los cables de alimentación (tanto a las botoneras de control como entre las cajas de distribución). Cuando se utiliza el cable de 2 hilos, debe hacer atención que le enchufe en +/- .

Enchufes X1, X2, X3, X4: aquí se enchufe el cable de control (rojo) (tanto a las botoneras de control como entre las cajas de distribución).

Enchufe X5: Esta regleta está prevista para realizar funciones especiales como por ej. el circuito de discreción (ver la página Diskr01), la conexión del temporizador (ver las páginas ZM01/02), conexión de técnica de medición y regulación por parte del cliente (bloquear hasta obtener una cualidad del aire o una presión específica) etc.

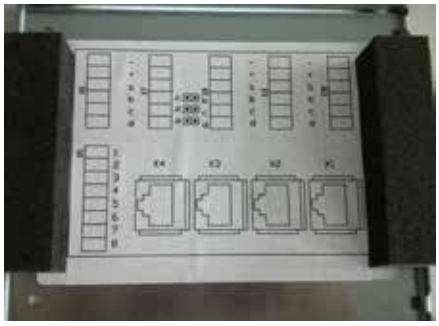

IMPORTANTE: Aunque, con un sistema de esclusa estándar, puede eligir libremente los enchufes, debería optar por razones de más claridad para un procedimiento uniforme (por ej. cable de control a la botonera de control de la puerta 1 en X1 y cable de alimentación a la puerta 1 en enchufe X10). En todo caso debe entrar en el plan, que está pegado en la tapa de la caja de distribución, la asignación respectiva y también entrar en la pegatina colorada de los cables el número de la puerta o de la caja de distribución correspondiente.

Instrucciones de montaje generales:
Caja de distribución - cont.

Número de las puertas a conectar

Básicamente, con un sistema de esclusa simple, puede conectar **4 puertas en una caja de distribución**.

Condiciones:

- En todo hay solo 4 puertas.
- Necesita al máximo 15 m de cable para conectar una puerta a la caja de distribución.
- No necesita funciones especiales como por ej. la Apertura de Emergencia global.

En todos los otros casos el número de las puertas a enchufar depende de las necesitades del sistema de esclusa y del número de las cajas de distribución instaladas (ver también el ejemplo de cableado de un sistema estándar con 8 puertas y 3 cajas de distribución en la página B07).

Entrada de los cables

Después de haber desatornillado la tapa (atención: en un lado la tapa está metido en la caja por bridas), meta los cables a conectar sobre los ángulos de soporte laterales. Para descargar la tracción, fije los cables por abrazaderas en los agujeros de los ángulos de soporte. Después de las conexiones ponga otra vez la tapa. Los bloques de material celular en la tapa protegen al interior de la caja de distribución de polvo.

Función de los jumpers en la caja de distribución

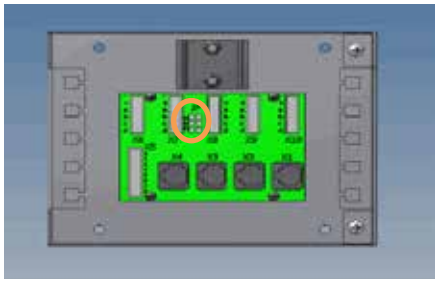

En la caja de distribución VK3 hay entre los enchufes X7 y X8 tres jumpers: 11, 12 y 13. Estos tres jumpers conectan las lineas de anotadora b, c y d entre los enchufes X6/X7 y X8/X9/X10.

Si, por ejemplo, se debe evaluar en la puerta 1 el mensaje "puerta bloqueada" y en la puerta 2 el mensaje "intervalo de supresión ha sido superado", se debe conectar la puerta 1 en X6 o X7 y la puerta 2 en X8, X9 o X10. Si se quita el jumper 12 (linea c), los dos mensajes se separan y está posible evaluarlos separadamente.

Con sistemas de esclusa muy complejos puede ser necesario en casos muy especiales que separe en el cable de conexión a la caja de distribución proxima hilos correspondientes para la alimentación. Por favor, contacte en estos casos nuestro servicio técnico.

Enchufe para relés adicionales

En la caja de distribución hay por encima de los enchufes para los cables un carril tipo TS35/7,5 según EN 60715. Aquí puede fijar, además del relé para la Apertura de Emergencia global (ver página GNA01), también otros relés para realizar funciones especiales.

© DICTATOR Española, S.A.U. · C/Mogoda, 20 - 24 · Pol. Ind. Can Salvatella
08210 Barberá del Vallés/Barcelona · España
Tfn. 93/7191314 · Fax 93/7182509 · E-mail dictator@dictator.es · 20200616

Instrucciones de montaje generales: Fuente de alimentación

Montaje de la fuente de alimentación

Al escojer el lugar donde montar la fuente de alimentación, debe tener en cuenta los puntos siguientes:

- Montaje solo en estancias secas (protección IP 30)
- Con temperaturas de trabajo bajo 0 °C (permisible de -10 °C hasta +50 °C) debe cuidar que la fuente de alimentación no se cubra de hielo.
- Las ranuras de ventilación laterales deben quedar libres para que el aire pueda circular sin trabas.
- **La fuente de alimentación está lista para enchufar y no es necesario abrirla para el montaje.**
  La longitud de los cables de conexión confeccionados y listos para enchufar determina también el lugar de montaje:
  Distancia a una toma de corriente 230 VAC: máx. 1,5 m
  Distancia a una caja de distribución del sistema: máx. 2,0 m

IMPORTANTE:
Por si acaso debe abrir la fuente de alimentación, solo puede hacerlo un electricista!

La fuente de alimentación se fija en las dos bridas laterales con tornillos M5.

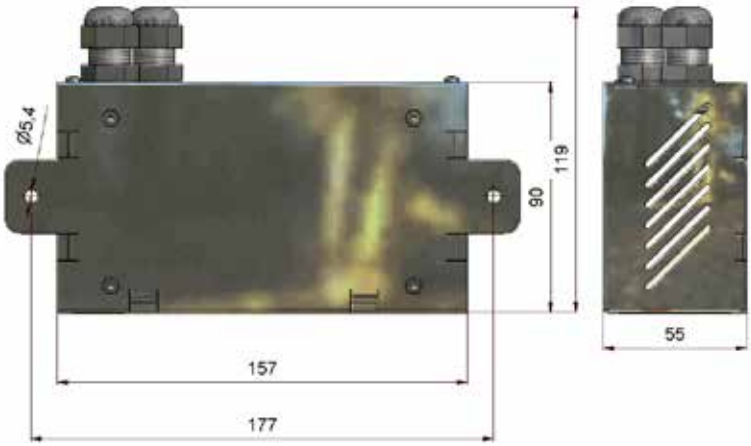

IMPORTANTE: Cuando se utilizan varias cajas de distribución en el sistema de esclusa, puede enchufar el cable de conexión con el conector de 6 terminales en cualquier caja de distribución del sistema (enchufes X6 - X10)!

Instrucciones de montaje generales: Botoneras

Montaje de las botoneras de control y de mando, del temporizador

El tipo de montaje normal de las botoneras de control y de mando está el montaje **encastrado** directamente en los marcos de las puertas. Las placas frontales deberían estar a ras con el marco, especialmente en salas blancas.

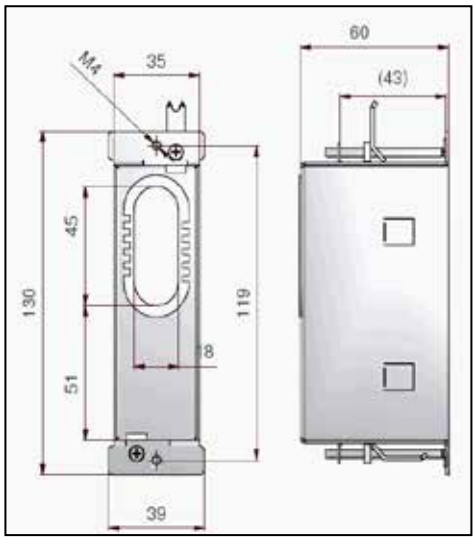

La caja para encastrar standard (art. nº 710829, ver el dibujo con dimensiones contiguo) se presta para el montaje de las botoneras de control, de mando y del temporizador. La botonera para puertas de emergencia necesita por su altura más grande la caja para encastrar especial, art. nº 710834.

Si quiere montar la botonera, **sin caja para encastrar, directamente en el marco**, debe elaborar un recorte según el dibujo contiguo. Sin embargo, la placa frontal se apoyará en el marco y así formará un pequeño resalte.

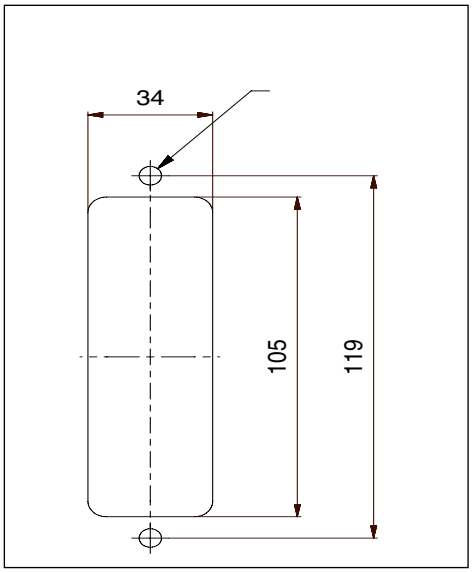

Para los casos donde un montaje encastrado no está posible, están disponibles cajas **de superficie**. Ellas son lacadas en polvo.

En estas cajas los cables entran por detrás.

El dibujo contiguo muestra la caja de superficie para las botoneras de control/ de mando y el temporizador.

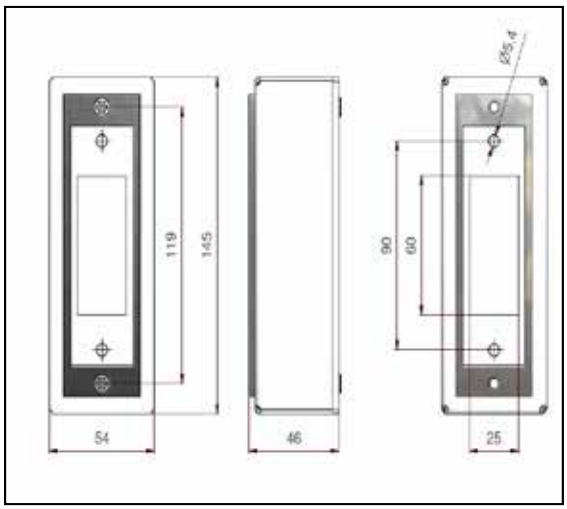

© DICTATOR Española, S.A.U. · C/Mogoda, 20 - 24 · Pol. Ind. Can Salvatella
08210 Barberá del Vallés/Barcelona · España
Tfn. 93/7191314 · Fax 93/7182509 · E-mail dictator@dictator.es · 20200616

Avisos generales: Botonera de control

Potenciómetro para ajustar el intervalo de supresión

Después de haber apretado el Piezo en la botonera de control/de mando, la puerta está liberado durante un tiempo ajustable. Este tiempo se regula en el potenciómetro de cada botonera de control. Determina el tiempo durante el cual puede abrir la puerta después de haber apretado el Piezo. Cuando el tiempo ajustado ha expirado, la puerta está de nuevo bloqueada. No importa si la puerta ha sido abierta o no. La duración a regular depende entre otros del tipo de esclusa, si está para personas o materiales o si se debe conectar con este tiempo también una función de control (ver posicionar el jumper JA en las páginas B017/018 y Plus01/02/03).

Tiempo ajustable: 1 - 32 segundos

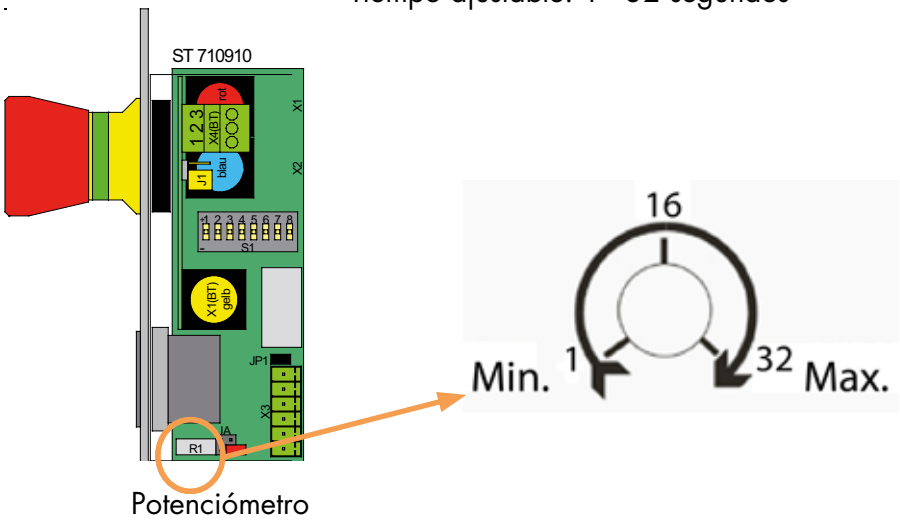

Almacenar modificaciones de los ajustes en la botonera de control

Después de cada modificación de ajustes en la botonera de control, debe desconectar el sistema brevemente y después encender de nuevo, como si no, las modificaciones no serán almacenadas. Esto se aplica a las modificaciones del intervalo de supresión así como las de la asignación de las puertas por los DIP-switches.

Avisos generales: Botonera de control - cont.

Indicación iluminada en el pulsador Piezo

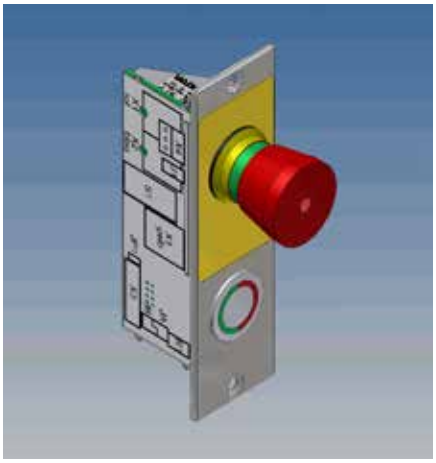

El estado de la puerta (abierta o bloqueada) se indica por el anillo iluminado del pulsador Piezo. Los colores significan:

- **Iluminación "verde"**: La puerta está bloqueada debidamente. Puede desbloquearla apretando el pulsador y después abrirla.
- **Iluminación "roja"**: La puerta está bloqueada debidamente. No puede abrirla, por que está bloqueada por otra puerta abierta. El color de la iluminación cambiará a verde tan pronto como esta puerta estará cerrada.
- **Ninguna iluminación:** Esto se pasa siempre cuando la botonera no recibe una reacción del dispositivo de bloqueo.

  Función debida: La puerta está desbloqueada o abierta.

  Errores:
  - La puerta está abierta, aunque no está desbloqueada.
  - El pulsador Apertura de Emergencia está apretado.
  - Todo el sistema está fuera de servicio.
  - El contacto de estado del dispositivo de bloqueo no conmuta (por ej. la placa de anclaje no se apoya completamente en el electroimán).

Conexiones en la botonera de control

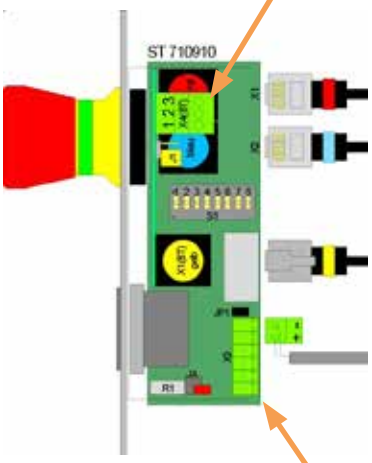

Regleta X4

En la regleta se pueden conectar teclas de gran superficie o controles de acceso (condición: disponen de un contacto libre de potencial).

Función normal:
X4/1 - X4/2 ponteado (por parte de la fábrica)
X4/2 - X4/3 abierto

Conexión de tecla de gran superficie (con los mismos derechos como el Piezo):
X4/1 - X4/2 ponteado
X4/1 - X4/3 conexión de la tecla de gran superficie

Conexión del control de acceso
Opción 1: El control de acceso asume la función del Piezo
X4/1 - X4/3 conexión del control de accesos

Opción 2: El control de acceso desbloquea el Piezo. Seguidamente debe apretar el Piezo para desbloquear la puerta (a condición que la iluminación esté verde)
X4/1 - X4/2 conexión del control de acceso

IMPORTANTE: Cuando conecta un control de acceso, debe quitar el puente entre X4/1 y X4/2. El cable entre la botonera y el control de acceso no debe ser más largo que 5 metros (ver también página B024).

Regleta X3

En la regleta X3 se enchufe el cable de alimentación.

IMPORTANTE: El cable con conector de 2 terminales se debe enchufar en los enchufes -/+. El cable con conector de 6 terminales no se puede enchufar incorrectamente.

© DICTATOR Española, S.A.U. · C/Mogoda, 20 - 24 · Pol. Ind. Can Salvatella
08210 Barberá del Vallés/Barcelona · España
Tfn. 93/7191314 · Fax 93/7182509 · E-mail dictator@dictator.es · 20200616

Avisos generales: Botonera de control - cont.

Pulsador Apertura de Emergencia

En una situación peligrosa puede desbloquear la puerta bloqueada apretando el pulsador Apertura de Emergencia iluminado. Después de haberlo accionado, el pulsador queda bloqueado en esta posición.

Para entrar el sistema de control de puertas función de esclusa de nuevo en funcionamiento, debe desbloquear el pulsador Apertura de Emergencia girandolo. Después de un poco de tiempo, el sistema de esclusa estará de nuevo en estado de pleno funcionamiento.

Normalmente, la Apertura de Emergencia desbloquea solo la puerta correspondiente (Apertura de Emergencia local). Pero es también posible que todas las puertas del sistema están desbloqueadas al apretar un pulsador Apertura de Emergencia del sistema de esclusa (Apertura de Emergencia global). Ver la información en la página GNA01.

IMPORTANTE: En las salidas de señales a, b, c y d de la botonera de control o de la caja de distribución se puede conectar sólo un equipo con un consumo máximo de 200 mA!

Transmitir el accionamiento del pulsador Apertura de Emergencia con Apertura de Emergencia local o por puerta con Apertura de Emergencia global

Cuando quiere que el accionamiento de un pulsador Apertura de Emergencia en una puerta con potencial (24 VDC) esté transmitido, debe cablearlo según el esquema de conexiones siguiente. La información se capta directamente en la botonera de control. Para esto se necesita un conector de 6 terminales (del juego Art. N° 710923). Desconectar en el cable de alimentación el conector de 2 terminales y conectar los hilos en el conector de 6 terminales (+ y -).

Está también posible captar la información en la caja de distribución. En este caso puede conectar solo 2 puertas en ella y necesita el cable de alimentación de 6 hilos. Sobre pedido, le mandaremos gustosamente el esquema de conexiones.

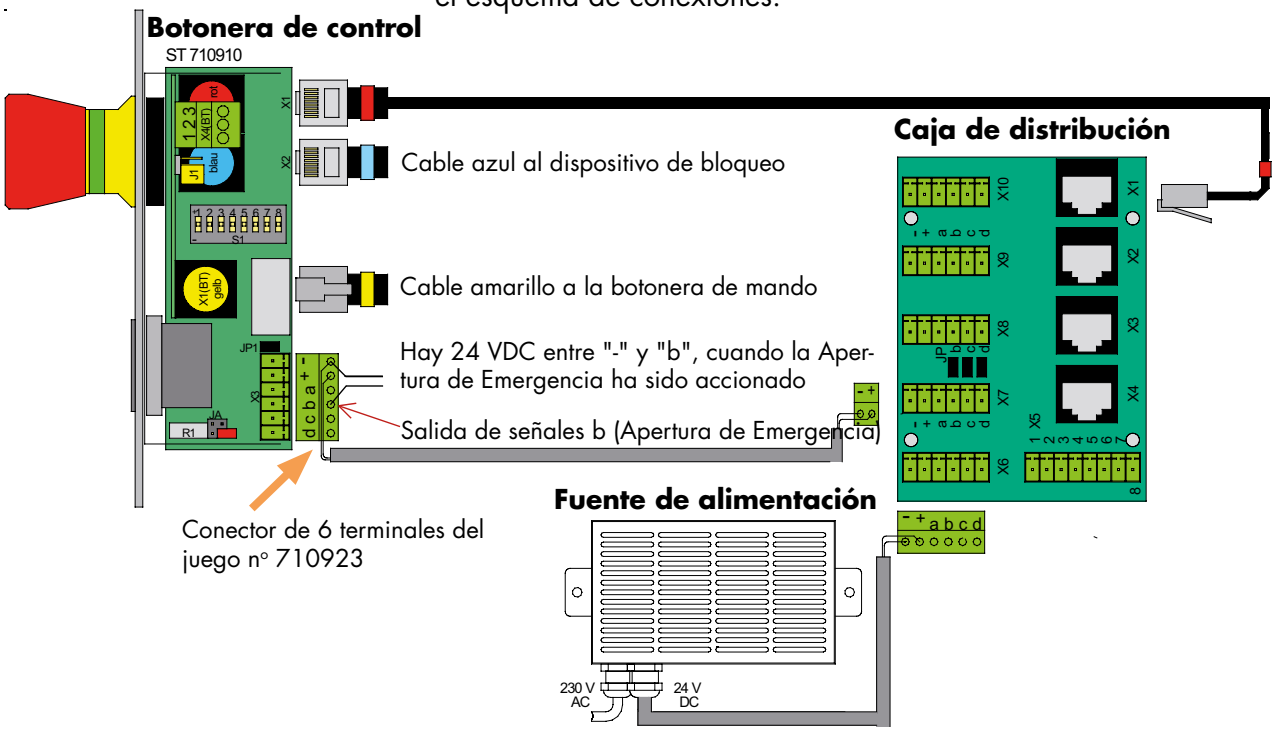

Avisos generales: Botonera de control - modelo Básico: Posicionamiento de los jumpers

Jumpers de la botonera de control Básica

Para quitar o transponer los jumpers, utilize los alicates planos de un mecánico de precisión!

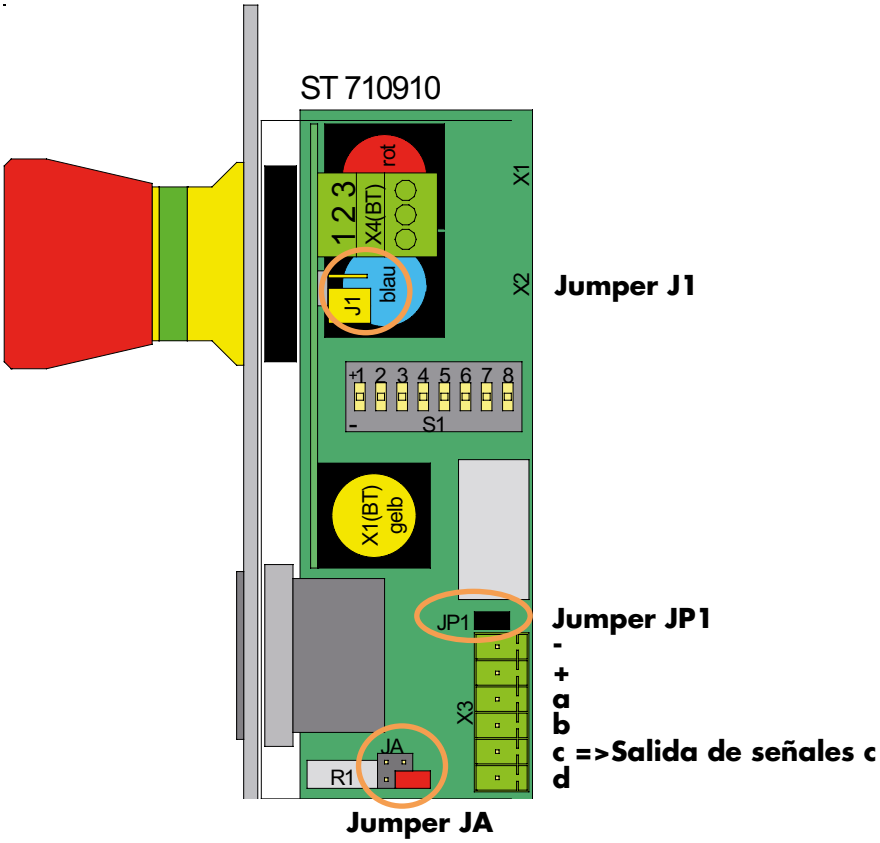

Funciones de los jumpers

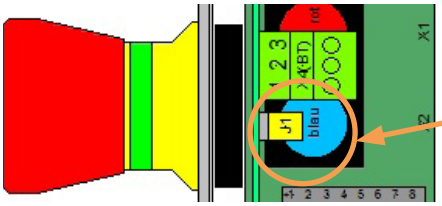

Jumper J1
El jumper J1 se pone por parte de la fábrica siempre sobre solo una clavija y debe quedar en esta posición.
EXCEPCIÓN: Debe poner el jumper sobre las dos clavijas, si utiliza la botonera de control como **botonera "Stand-Alone",** es decir no conecta una botonera de mando.

Jumper JP1
El jumper JP1 se pone siempre por parte de la fábrica y también debe quedar puesto.
EXCEPCIÓN: En el sistema de control de puertas con función de esclusa se realiza una Apertura de Emergencia global (al apretar el pulsador Apertura de Emergencia de una puerta, todas las puertas del sistema están desbloqueadas). Para esto debe quitar el jumper JP1 en todas las botoneras de control del sistema (ver también Función Apertura de Emergencia global en la página GNA01). En este caso debe siempre utilizar el cable de alimentación de 6 hilos.

La interrogación de la salida de señales c se realiza **en la caja de distribución** en las bornes "+" y "c".

Jumper JA
Por el jumper JA puede ajustar ciertas funciones para la salida de señales "c" (ver la página siguiente). Por parte de la fábrica, el jumper JA está posicionado como se puede ver en la ilustración arriba.
IMPORTANTE: Cuando se utiliza la salida de señales c, siempre debe utilizar el cable de alimentación de 6 hilos.

© DICTATOR Española, S.A.U. · C/Mogoda, 20 - 24 · Pol. Ind. Can Salvatella
08210 Barberá del Vallés/Barcelona · España
Tfn. 93/7191314 · Fax 93/7182509 · E-mail dictator@dictator.es · 20200616

Avisos generales: Botonera de control - modelo Básico: Posicionamiento de los jumpers - cont.

Jumper JA - posiciones posibles y sus funciones

Posición 1
Señal: Puerta abierta
(activo: hay 24 V)
La puerta no está bloqueada por el dispositivo de bloqueo, es decir el contacto de estado está abierto.

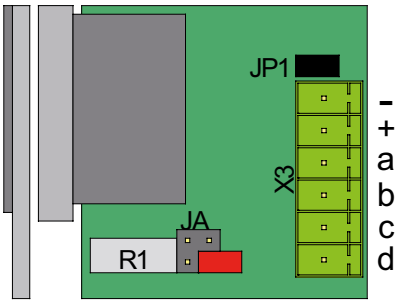

Posición 2
Señal: intervalo de supresión ha expirado
(activo: hay 24 V)
Este señal se utiliza por ej. para controlar por el intervalo de supresión la duración máxima durante la cual se puede abrir la puerta (por ej. con una cualidad del aire especial).

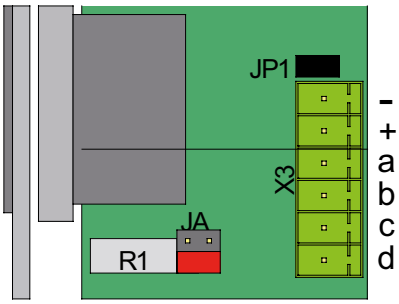

Posición 3
Señal: Puerta bloqueada
(activo: hay 24 V)
Una puerta del sistema de esclusa está abierta, que está relacionada a esta puerta .

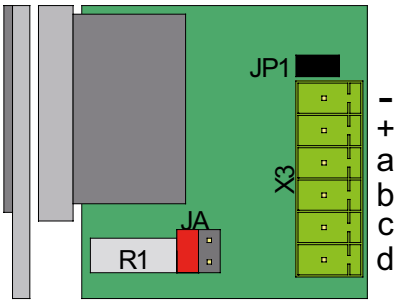

Posición 4
Señal: Puerta bloqueada y abierta
(activo: hay 24 V)
Por las relaciones ajustadas, la puerta debería estar bloqueada, pero está abierta, es decir no hay un señal de estado del dispositivo de bloqueo. Eso es posible por ej. con un dispositivo de bloqueo defectuoso.

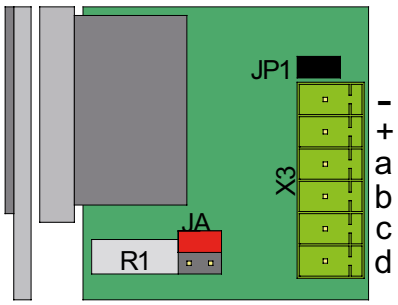

Posición 5
Señal: Puerta no bloqueada
(activo: 24 V desexcitandose)
Esta puerta no está bloqueada y el intervalo de supresión todavía no ha expirado.

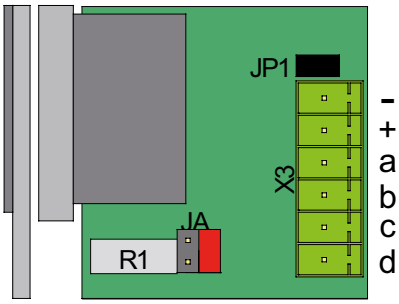

Avisos generales: Botonera de mando

Conexión de la botonera de mando

La botonera de mando se conecta a la botonera de control por el cable de conexión amarillo. En la botonera de mando no se debe regular nada.

Sin problema puede combinar una botonera de control con/sin pulsador Apertura de Emergencia con una botonera de mando con/sin pulsador Apertura de Emergencia.

Cuando no conecta una botonera de mando (***montaje Stand-Alone de la botonera de control***), solo debe transponer en la botonera de control el jumper J1 (ver página B017).

© DICTATOR Española, S.A.U. · C/Mogoda, 20 - 24 · Pol. Ind. Can Salvatella
08210 Barberá del Vallés/Barcelona · España
Tfn. 93/7191314 · Fax 93/7182509 · E-mail dictator@dictator.es · 20200616

Datos técnicos de los componentes

Botonera de control

Tensión de alimentación	24 VDC +/- 5 %
Consumo con Apertu. Emergencia sin Apertura de Emergencia	máx. 50 mA máx. 40 mA
Protección	IP 20 (pulsador Abrir IP 65)
Potencia de ruptura por salida	250 mA, contacto de cierre (NO)
Pulsador Abrir	Piezo con anillo luminoso verde/ rojo
Pulsador Apertura de Emergencia	pulsador seta con enclavamiento, iluminado
Contactos Apertura Emergencia	1 contacto de cierre (NO): 500 mA
Temperatura de trabajo	-10 °C hasta +40 °C

Botonera de mando

Tensión de alimentación	24 VDC +/-15 %
Consumo con Apertu. Emergencia sin Apertura de Emergencia	máx. 30 mA máx. 15 mA
Protección	IP 20 (pulsador Abrir IP 65)
Pulsador Abrir	Piezo con anillo luminoso verde/ rojo
Pulsador Apertura de Emergencia	pulsador seta con enclavamiento, iluminado
Contactos Apertura Emergencia	1 contacto de cierre (NO): 500 mA
Temperatura de trabajo	-10 °C hasta +40 °C

Botonera para puertas en salidas de emergencia

Tensión de alimentación	24 VDC +/-S15 %
Consumo	máx. 80 mA
Protección	IP 20
Pulsador Apertura de Emergencia	pulsador seta con enclavamiento, iluminado
Contactos Apertura Emergencia	2 contactos de reposo (NC): 2,8 A
Entrada señales avisador de peligro	contacto de reposo NC
Salida transmisores de señales	24 VDC, máx. 1,4 A, bocina etc.
Temperatura de trabajo	-10 °C hasta +40 °C

Caja de distribución

Protección	IP 20
Descarga de tracción de cables	fijación: abrazaderas de cables
Carril	tipo TS35/7,5 según EN 60715

Datos técnicos de los componentes - cont.

Temporizador

Tensión de alimentación	24 VDC +/-15 %
Consumo temporizador	máx. 20 mA
Consumo indicador subsidiario - módulo de ampliación	máx. 2 mA
Consumo temporizador - indicador subsidiario	máx. 10 mA
Protección	IP 20
Temperatura de trabajo	-10 °C hasta +40 °C
Intervalos	16 intervalos preprogramados 0, 15, 20, 25, 30, 35, 40, 50, 60, 120, 180, 240, 300, 420, 540, 660 segundos) tiempo máx.: 2,75 horas
Número de puertas dirigibles	6 de salas blancas y máx. 6 de "salas negras"

Fuente de alimentación

Tensión de alimentación	100 - 240 VAC / 46 - 63 Hz
Consumo máx.	0,9 A (modelo 2,7 A) 1 A (modelo 5 A
Tensión de salida	24 VDC (+/-10 %)
Corriente de salida	2,7 A (65 W) o 5 A (120 W)
Protección	IP 30 (solo para estancias secas)
Temperatura de trabajo	-10 °C hasta +50 °C

© DICTATOR Española, S.A.U. · C/Mogoda, 20 - 24 · Pol. Ind. Can Salvatella
08210 Barberá del Vallés/Barcelona · España
Tfn. 93/7191314 · Fax 93/7182509 · E-mail dictator@dictator.es · 20200616

DICTATOR

EU Declaration of Conformity

This Declaration of Conformity is only valid as complete appendix, including power packs (part nos. 710762, 710763, 710780, 710718, 710782, 710783)

Manufacturer **DICTATOR Technik GmbH**
Gutenbergstraße 9
86356 Neusäß, GERMANY

Product Description

Control and operating terminals

710759 Control terminal ST1
710761 Control terminal ST3
710764 Control terminal ST 1 ZK
710767 Control terminal ST 1 oN
710768 Control terminal ST 1 SA
710775 Control terminal ST 1 SA oN
710800 (I) Control terminal ST P
710801 (I) Operating terminal BT P
710802 (I) Control terminal SToN P
710803 (I) Control terminal BToN P
710825 Control terminal ST U
710826 Operating terminal BT U
710827 Control terminal SToN U
710900 (I) Control terminal ST3 Plus
710901 (I) Operating terminal BT3
710902 (I) Control terminal ST3oN Plus
710903 (I) Operating terminal BT3oN
710904 Operating terminal BTZ for central controller
710905 Operating terminal BTZoN for central controller
710910 (I)) Control terminal ST3 Basic
710912 (I)) Control terminal ST3oN Basic
710833 Emergency-open terminal FT P
710860 Emergency-open terminal FT3
710980 Control terminal ST3 T RFID
710981 Operating terminal BT3 T RFID
710982 Control terminal ST3 ToN RFID
710983 Operating terminal BT3 ToN RFID
710984 Operating terminal BTZ T RFID
710985 Operating terminal BTZ ToN RFID
710986 Control terminal ST3 T Plus RFID
710987 Control terminal ST3 ToN Plus RFID

Distribution boxes, central controllers, accessories

710807 Distribution box VK1
710821 Distribution box VK2
710922 Distribution box VK3
710920 Central controller RJ
710924 Central controller SK
710769 Time control unit ZS
710805 (I) Time control unit ZS
710806 (I) Secondary display ZA
710808 Extension module ZE

Hausanschrift Gutenbergstr. 9 • D-86356 Neusäß
Telefon ++ 49 821 2 46 73-0
Telefax ++ 49 821 2 46 73 90
Sitz Neusäß - HRB Augsburg 10279
Geschäftsführer : Dipl.-Kfm. Karen Stech
Markus Kalchgruber

© DICTATOR Española, S.A.U. · C/Mogoda, 20 - 24 · Pol. Ind. Can Salvatella
08210 Barberá del Vallés/Barcelona · España
Tfn. 93/7191314 · Fax 93/7182509 · E-mail dictator@dictator.es · 20200616

DICTATOR

The provider herewith declares that the mentioned components of the interlock control system comply with the listed EU directives and the relevant Community harmonization legislation – including their changes valid at the date of this declaration.

A) EU directives

- 2014/35/EU low voltage directive
- 2014/30/EU EMC directive
- 2011/65/EU RoHS directive

B) The following harmonized European standards have been applied:

- **EN 60950-1:2006+A11+A1+A12:** : Information technology equipment - Safety - part 1: General requirements
- **DIN EN 61000-6-2:2006-03:** Electromagnetic compatibility (EMC) - part 6-2: Generic standards – Immunity to interference for industrial sectors (IEC 61000-6-2:2005)
- **DIN EN 61000-6-4:2011-09:** Electromagnetic compatibility (EMC) - part 6-4: Generic standards – Transient emissions for industrial sectors (IEC 61000-6-4:2006 + A1:2010)

C) The following other standards and directives have been applied:

- **VDE 0701:** Maintenance, changing and testing of electrical devices

Addendum to the EMC directive 2014/30/EU:
When there are effects of bursts, for improving the HF shielding we recommend to use a mains filter (type: Schaffner FN 2070 6 06 or similar) in the mains cable of the power pack or to earth the casing of the power pack also externally.

Authorized person for documents:
Stephan Lang, Gutenbergstraße 9, 86356 Neusäß

Neusäß, 9 May 2016

Dipl.-Kfm. Karen Stech
Managing Director

Hausanschrift Gutenbergstr. 9 • D-86356 Neusäß
Telefon ++ 49 821 2 46 73-0
Telefax ++ 49 821 2 46 73 90
Internet http://www.dictator.de
E – Mail info@dictator.de

Sitz Neusäß - HRB Augsburg 10279
Geschäftsführer : Dipl.-Kfm. Karen Stech
Markus Kalchgruber

Seite 2/2

© DICTATOR Española, S.A.U. · C/Mogoda, 20 - 24 · Pol. Ind. Can Salvatella
08210 Barberá del Vallés/Barcelona · España
Tfn. 93/7191314 · Fax 93/7182509 · E-mail dictator@dictator.es · 20200616

Búsqueda de errores

Antes de abrir revestimientos o desmontar componentes del sistema de control de puertas con función de esclusa debe aislarlos de la red, es decir cortar la alimentación de la(s) fuente(s) de alimentación!

La alimentación de la(s) fuente(s) de alimentación se debe cortar también antes de todos los trabajos de ajuste o de conexión en los componentes del sistema!

El anillo en las botoneras no está iluminado

IMPORTANTE: Esto no està forzosamente un error porque, durante la operación normal, el anillo siempre no está iluminado cuando no hay un señal de estado del dispositivo de bloqueo, es decir la puerta está liberada o abierta.

Cuando esto no se aplica, puede también indicar un error.

Errores:

- La puerta está abierta aunque no está liberada.
- La Apertura de Emergencia está accionada.
- El sistema está fuera de servicio.
- El contacto de estado del dispositivo de bloqueo no conmuta (por ej. la placa de anclaje no coloca completamente sobre el imán).

La botonera de mando está conectada, pero no funciona.

La botonera de mando está conectada debidamente a la botonera de control por el cable amarillo, pero al apretar el Piezo o la Apertura de Emergencia no se pasa nada: controle la posición del jumper J1 en la botonera de control correspondiente. El jumper puede estar solo sobre una clavija, no sobre las dos (ver la página B016).

En una puerta hay solo una botonera de control (sin botonera de mando), pero no funciona.

Cuando se utiliza una botonera de control como botonera "Stand-Alone" (en el otro lado de la puerta ho hay una botonera de mando), el jumper J1 de la botonera de control debe estar sobre las dos clavijas (ver la página B016).

El Piezo está iluminado, pero no funciona.

Cuando el Piezo está iluminado, pero no desbloquea la puerta apretandolo: controle la regleta X4 de la botonera de control. En la regleta X4 se debe encontrar un puente entre X4/1 y X4/2.

No hay tensión en una botonera.

No hay la alimentación de 24 VDC: Si utiliza un cable de alimentación de 2 hilos, controle si está enchufado no solo en la botonera de control sino también en la caja de distribución en los enchufes +/- !

La iluminación de la botonera está roja, pero debería estar verde por las relaciones ajustadas.

- Controle las conexiones en la botonera de control (los colores de los cables coinciden con los de los enchufes?).
- Para encontrar una botonera de control eventualmente defectuosa, ponga todos los DIP-switches a "0" y después conecte los uno por uno. Conectando la botonera defectuosa, el error se manifestará de nuevo. Debe reemplazar esta botonera.

Búsqueda de errores - cont.

La puerta se desbloquea por sí sola - sin que el Piezo ha sido accionado.

- Controle, si pueden surgir inducciones parásitas por sobretensión en la fuente de alimentación o directamente por inducción en los cables de conexión a las botoneras. El caso dado, montar un filtro de red (tipo: Schaffner FN 2070-6-06 o similares) en el cable de red de la fuente de alimentación o poner la carcasa de la fuente adicionalmente externamente a tierra. O equipar los cables que están expuestos a tensiones de inducción especialmente fuertas, de una ferrita.

Los dispositivos de bloqueo no funcionan correctamente.

- Controle, si los dispositivos de bloqueo están previstos para 24 VDC o si el jumper de los electroimanes rectangulares está puesto a 24 VDC.
- Controle, si la placa de anclaje se coloca completamente y queda plana en el electroimán rectangular - sin esfuerzos (a lo mejor controlar con una placa de anclaje separada). Si necesario, mejorar el montaje del electroimán y de la placa de anclaje.
- Controle, si, con los abrepuertas eléctricos, la entrada del pestillo funciona bien (puede ser, que el pestillo no se enclave completamente con juntas de puerta además tensas).
- Controle el contacto de estado (siempre debe ser conectado el contacto de cierre NO). Con los electroimanes rectangulares con contacto de efecto Hall puede comprobar el contacto de estado solo bajo tensión. El abrepuertas eléctrico debe conmutar mecánicamente y también controlelo con un instrumento de medida. Controle el funcionamiento de un contacto de estado separado con un imán permanente.

El sistema de esclusa no marcha o solo poco fiablemente.

- Controle la fuente de alimentación: El fusible funciona bien? El corriente de salida está suficiente para todos los dispositivos conectados? ATENCIÓN: De toda manera desconectar la alimentación antes!!!
- Los jumpers en las botoneras de control y las cajas de distribución están puestos correctamente?
- Controle la conexión segura y fija de los cables en los dispositivos de bloqueo.
- Mida, si hay 24 VDC (fuente de alimentación, botoneras, dispositivos de bloqueo).

Cerrando la puerta después del intervalo de supresión expirado, el dispositivo de bloqueo bloquea la puerta brevemente y enseguida de nuevo la desbloquea.

Controle, si está conectado en la regleta de bornes X4 de una de las botoneras (de control/de mando) de la puerta un control de acceso o una tecla de gran superficie. Si esto es el caso, el cable de conexión en la obra no debe ser más largo que 5 metros.

Si mide más que 5 metros, los hilos conectados en los bornes 1 y 3 (regleta de bornes X4) deben guiarse separadamente o se debe intercalar un relé (distancia máxima entre regleta de bornes y relé: 5 metros de cable).

© DICTATOR Española, S.A.U. · C/Mogoda, 20 - 24 · Pol. Ind. Can Salvatella
08210 Barberá del Vallés/Barcelona · España
Tfn. 93/7191314 · Fax 93/7182509 · E-mail dictator@dictator.es · 20200616