Conexión de los dispositivos de bloqueo

Electroimán rectangular

Para conectar todos los dispositivos de bloqueo se utiliza el cable de conexión "azul". Se conectan siempre el contacto de estado (NO y C) y la alimentación de 24 VDC. (ATENCIÓN: El jumper del electroimán tiene que estar en la posición para 24 VDC!).

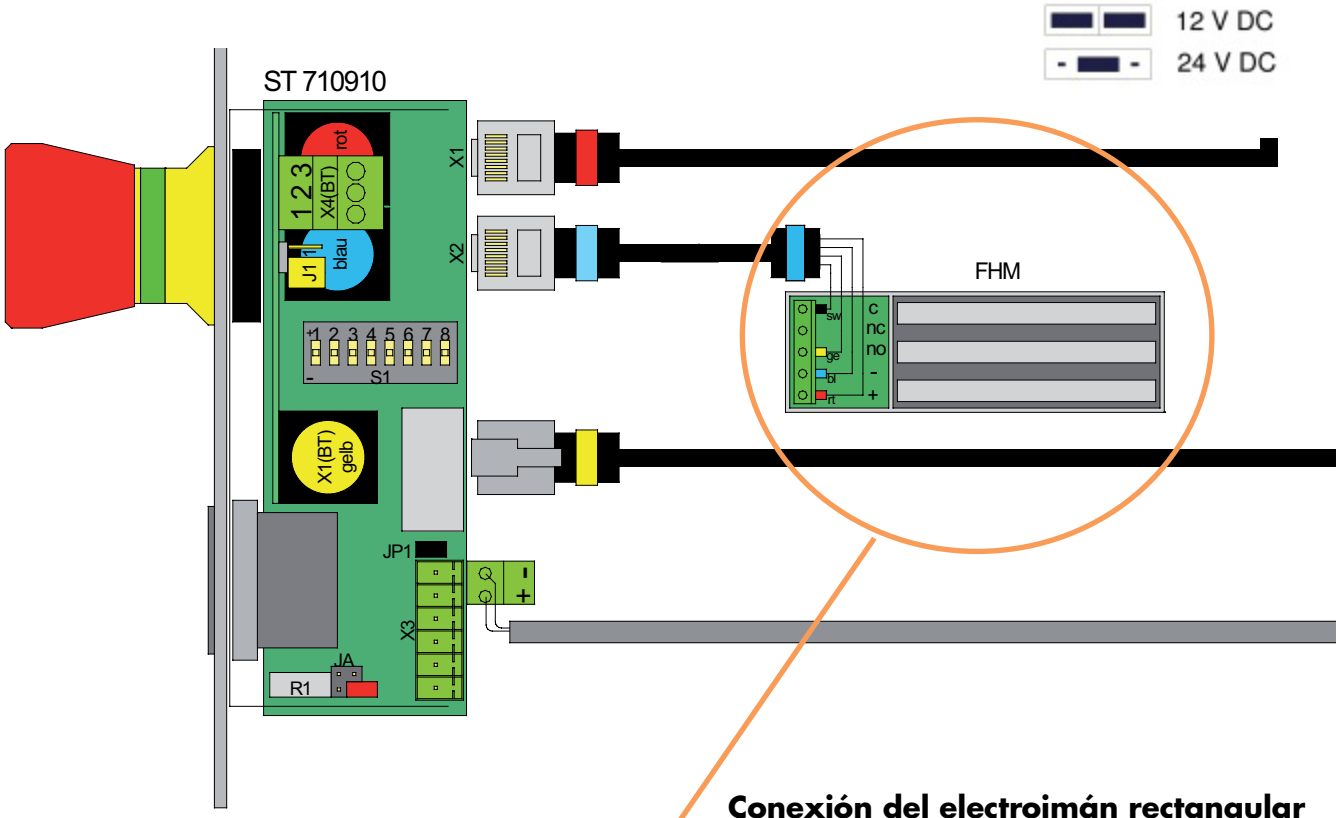

Conexión del electroimán rectangular FHM (siempre con contacto de estado!!!) por el cable de conexión "azul"

Hilo negro:	**C**
Hilo amarillo:	**NO**
Hilo azul:	**-**
Hilo rojo:	**+**

Cable de conexión azul
Extremo con los hilos libres

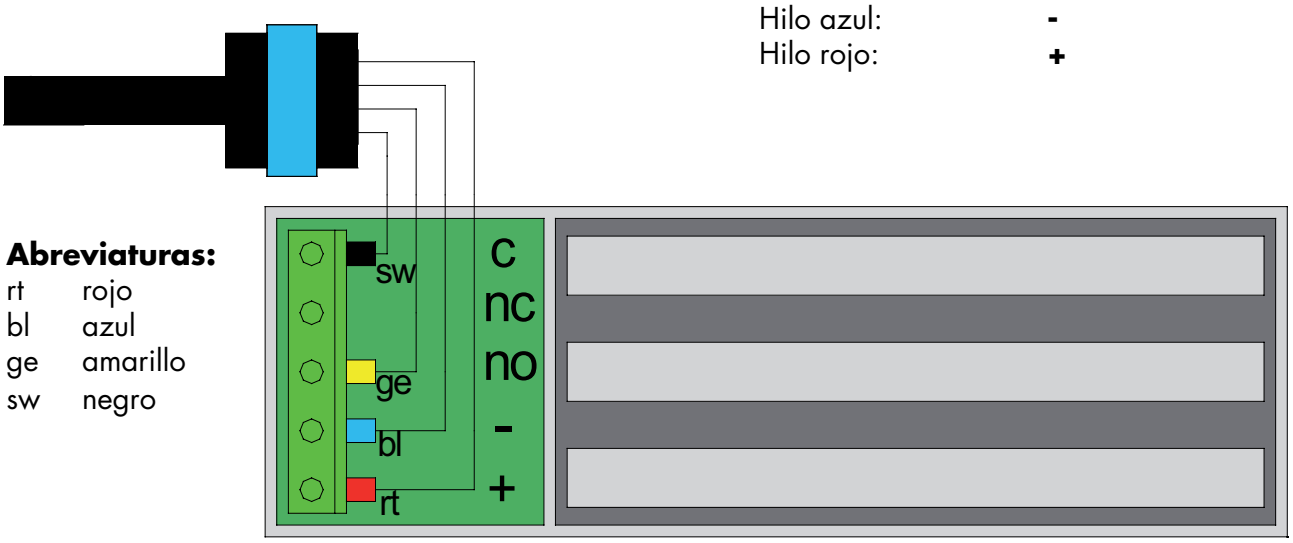

Abreviaturas:

rt	rojo
bl	azul
ge	amarillo
sw	negro

Conexión de los dispositivos de bloqueo - cont.

Electroimanes rectangulares dobles FH300-2K y FH550-2K

Para conectar todos los dispositivos de bloqueo se utiliza el cable de conexión "azul".
La alimentación en 24 VDC de los electroimanes rectangulares dobles FH300-2K y FH550-2K se conecta en paralelo en los bornes + y - de ambos electroimanes.

El contacto de estado se conecta en serie por ambos electroimanes. Para esto necesita un cable (0,75 mm²) ajeno al suministro.

(ATENCIÓN: El jumper del electroimán tiene que estar en la posición para 24 VDC!).

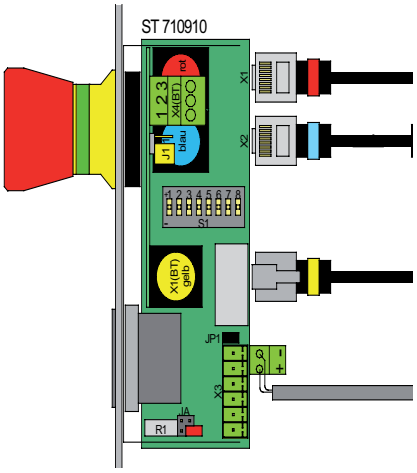

Conexión del electroimán rectangular FHM (siempre con contacto de estado!!!) por el cable de conexión "azul"

Hilo negro:	**C** (electroimán 1)
Hilo amarillo:	**NO** (electroimán 2)
Hilo azul::	**-**
Hilo rojo:	**+**
Hilo violeta:	**de NO** (electroimán 1) **a C** (electroimán 2) (cable 0,75 mm² por parte del cliente)

Electroimán 1 **Electroimán 2**

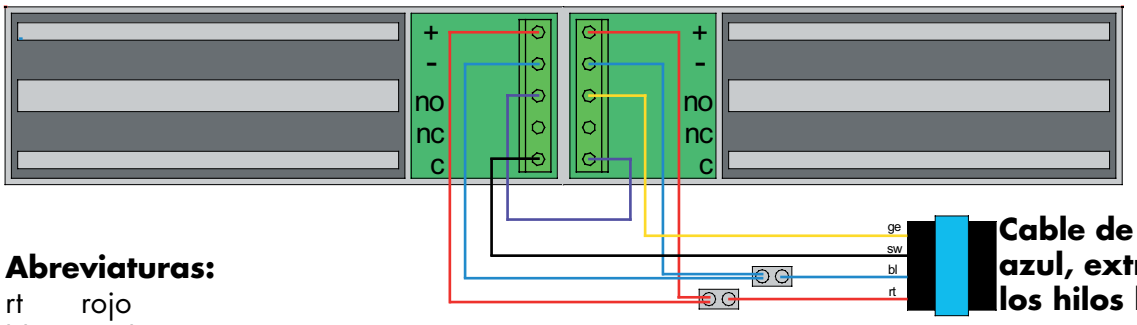

Cable de conexión azul, extremo con los hilos libres

Abreviaturas:

rt	rojo
bl	azul
ge	amarillo
sw	negro

DICTATOR Española, S.A.U. · C/Mogoda, 20 - 24 · Pol. Ind. Can Salvatella
08210 Barberá del Vallés/Barcelona · España
Tfn. 93/7191314 · Fax 93/7182509 · E-mail dictator@dictator.es · 260816

Conexión de los dispositivos de bloqueo - cont.

Abrepuertas eléctrico Roureg 3 (Art. Nº 041780)

Para conectar todos los dispositivos de bloqueo se utiliza el cable de conexión "azul".

Con el abrepuertas eléctrico Roureg se conectan la alimentación de 24 VDC en los bornes 1 y 2 y el contacto de estado en los bornes 5 (NO) y 4 (C).

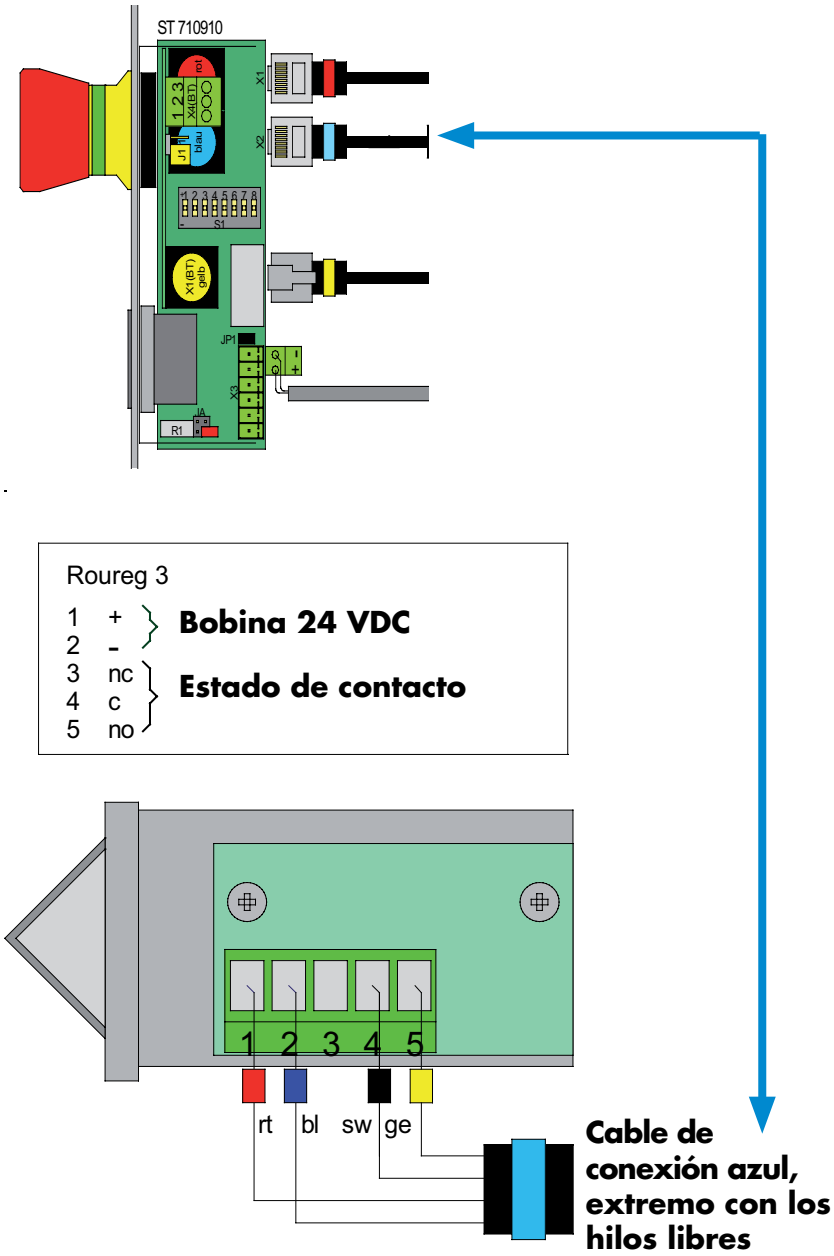

Abreviaturas:

rt	rojo
bl	azul
ge	amarillo
sw	negro

Conexión de los dispositivos de bloqueo - cont.

Abrepuertas eléctrico para puertas de salida de emergencia (Art. Nº AA332.80-F91)

Para conectar todos los dispositivos de bloqueo se utiliza el cable de conexión "azul".

Con el abrepuertas eléctrico para puertas en salidas de emergencia se conectan la alimentación de 24 VDC en los bornes 1 y 2 y el contacto de estado en los bornes 4 (NO) y 5 (C).

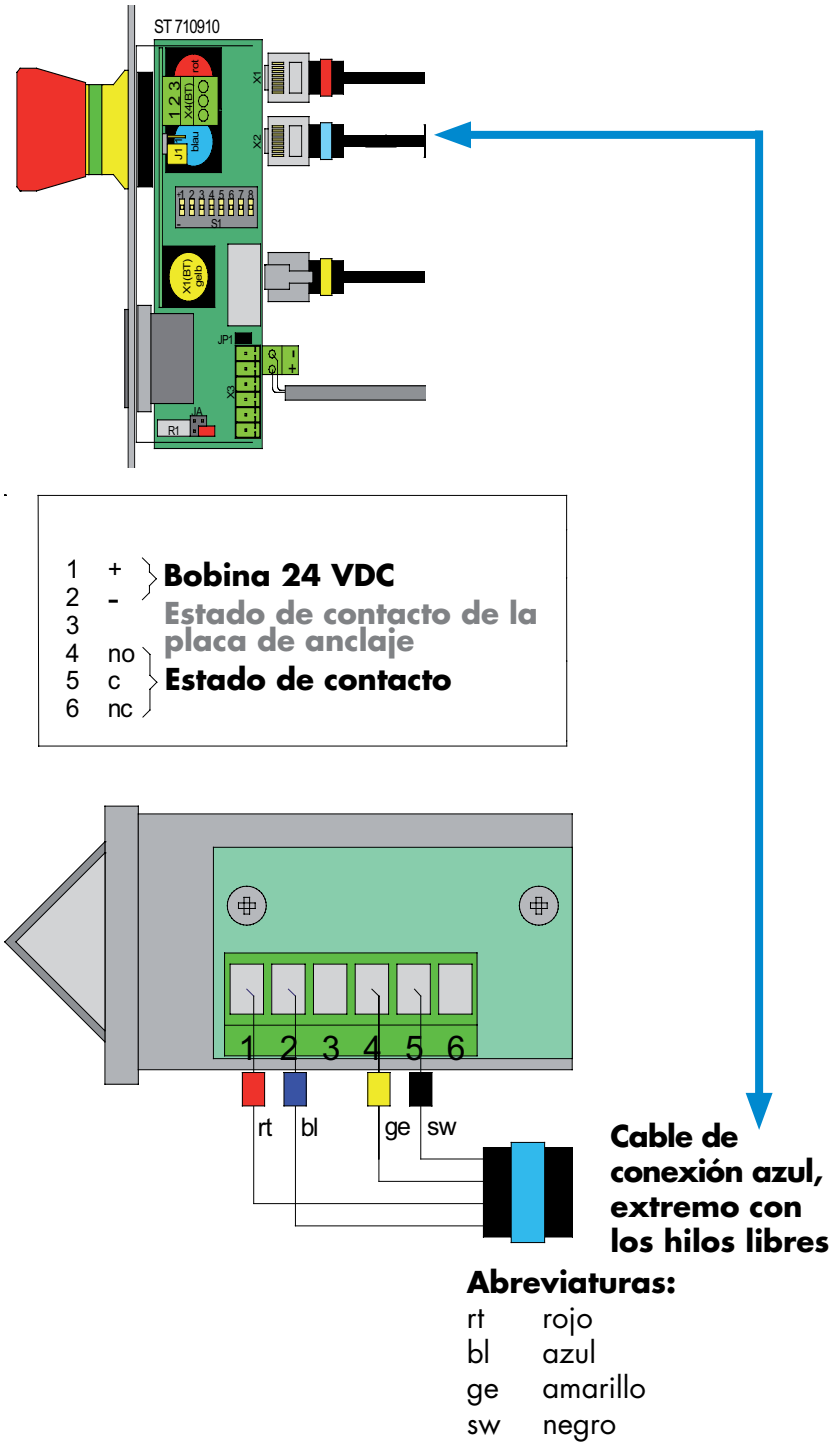

DICTATOR Española, S.A.U. · C/Mogoda, 20 - 24 · Pol. Ind. Can Salvatella
08210 Barberá del Vallés/Barcelona · España
Tfn. 93/7191314 · Fax 93/7182509 · E-mail dictator@dictator.es · 260816

Conexión de los dispositivos de bloqueo - cont.

Abrepuertas eléctrico para puertas cortafuego en salidas de emergencia (Art. Nº AA331U80-F94 y F95)

Para conectar todos los dispositivos de bloqueo se utiliza el cable de conexión "azul".
Con el abrepuertas eléctrico para puertas cortafuego en salidas de emergencia se conectan la alimentación de 24 VDC en los bornes 1 y 2 y el contacto de estado en los bornes 4 (C) y 5 (NO). Los bornes para el contacto de estado de la placa de anclaje no se usan. No tiene que quitar el puente que hay por parte de la fábrica.

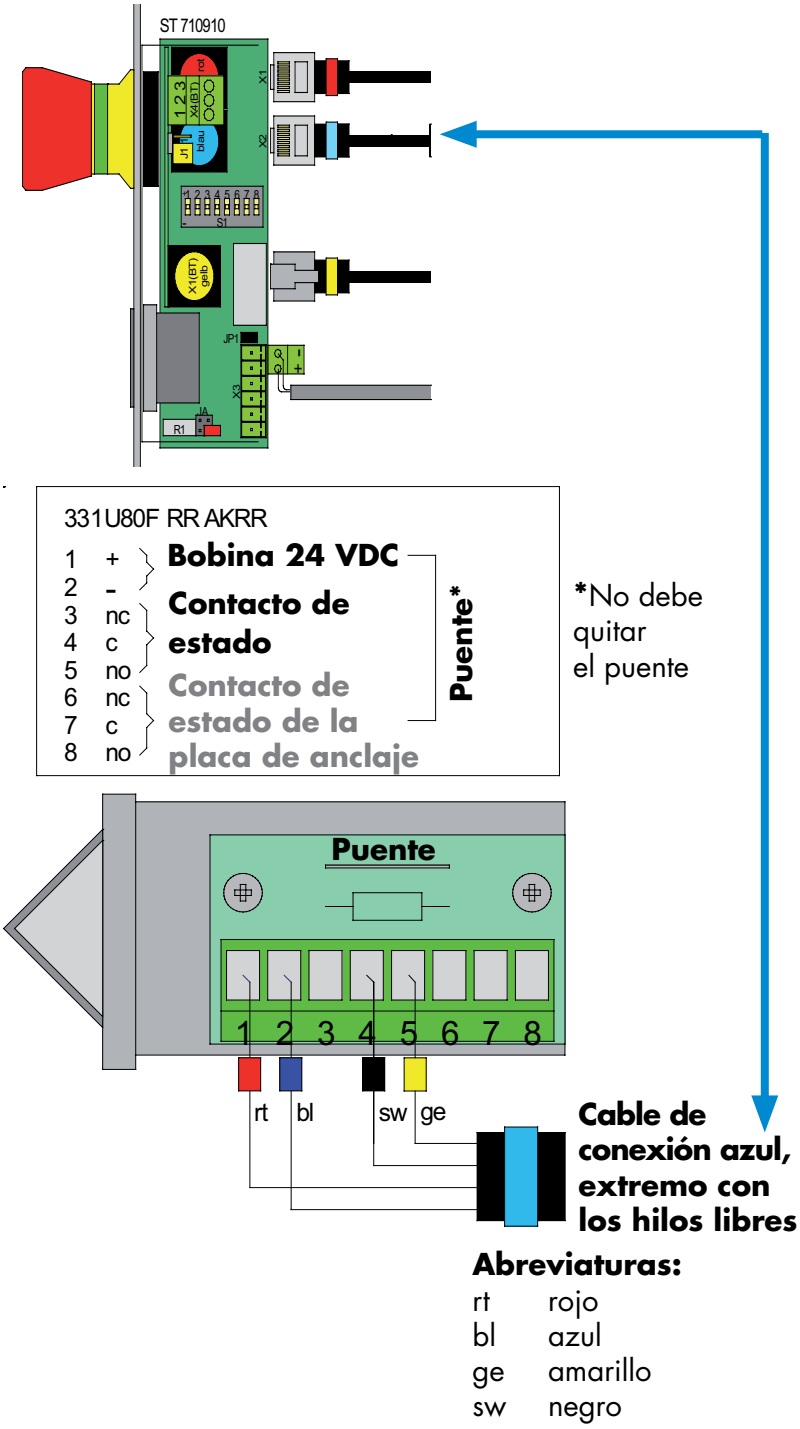

Conexión de los dispositivos de bloqueo - cont.

Abrepuertas eléctrico para puertas vaivén (tipo 351URR)

Para conectar todos los dispositivos de bloqueo se utiliza el cable de conexión "azul".

Con el abrepuertas eléctrico para puertas de vaivén se conectan la alimentación de 24 VDC en los bornes 2 y 4 y el contacto de estado en los bornes 7 (C) y 8 (NO).

El puente que hay por parte de la fábrica entre los bornes 1/2 y el contacto de estado de la placa de anclaje se separa o quita. En su lugar debe poner un puente entre los bornes 1 y 5.

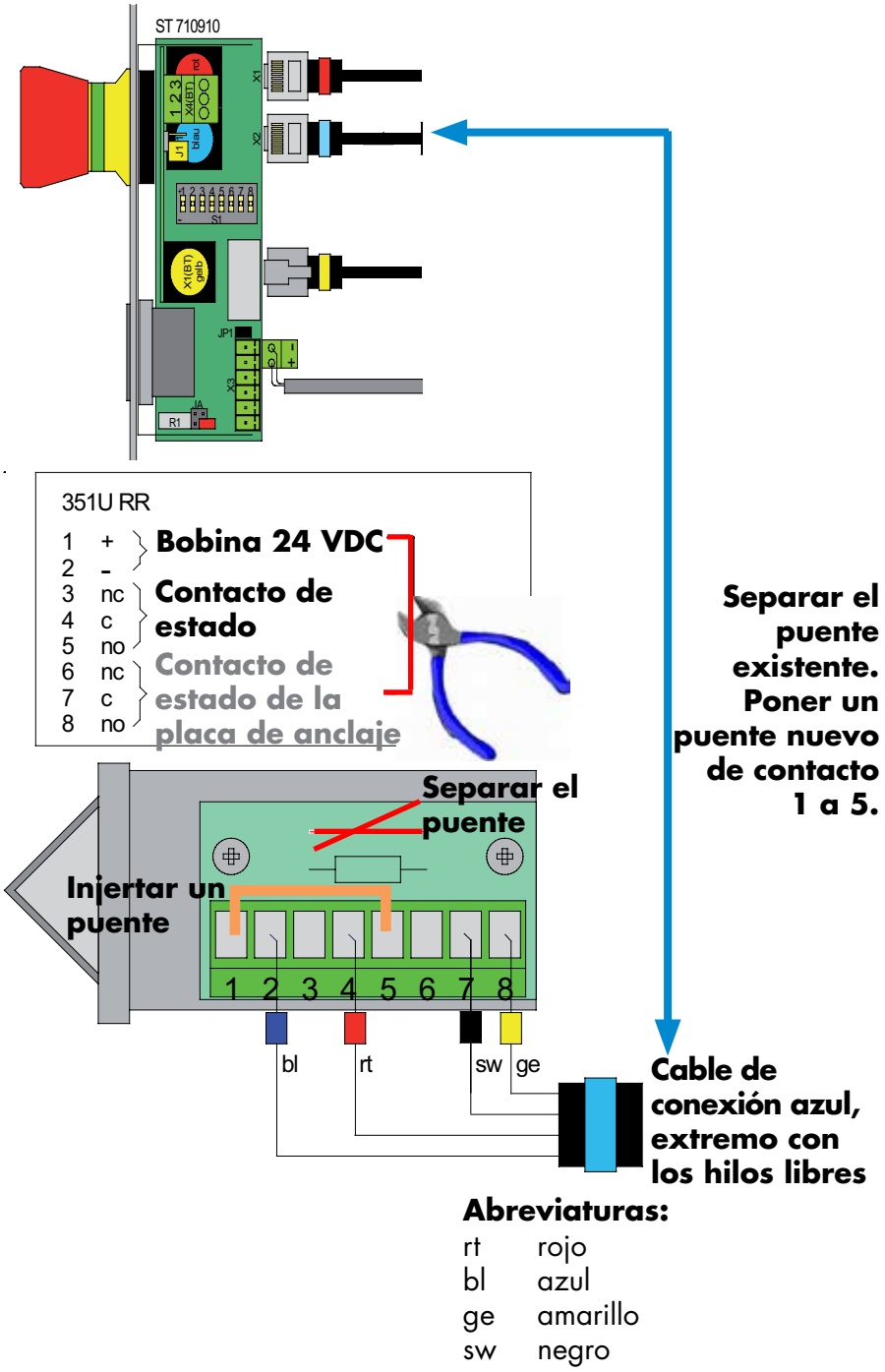

DICTATOR Española, S.A.U. · C/Mogoda, 20 - 24 · Pol. Ind. Can Salvatella
08210 Barberá del Vallés/Barcelona · España
Tfn. 93/7191314 · Fax 93/7182509 · E-mail dictator@dictator.es · 260816