Instrucción de montaje

Electroimán rectangular

Montaje de superficie (aP)

FH550K, Art. N° 040285SET

DICTATOR

1. DATOS TÉCNICOS

	FH550K (montaje de superficie)
Fuerza de retención	3700 N
Modo de funcionamiento	corriente de reposo (cerrado con la corriente)
Tensión de alimentación (+/-10 %)	12 / 24 V DC
Consumo	420 / 210 mA
Contacto de efecto Hall	contactos de inversión (inversor/de cierre, NO/de reposo, NC)
Tensión de corte	30 V DC / 1 A respectivamente 125 V AC / 0,5 A
Remanencia	0 N
LED de señalización luminosa bicolor	rojo (placa de anclaje está en contacto) / verde (abierto)
Protección	IP 42
Temperatura de trabajo	-15 hasta +55 °C
Dimensiones (ancho x altura x profundidad)	imán (con placa de montaje): 272x76x41 mm placa de anclaje: 185×61×16,5 mm
Peso bruto	4,2 kg

2. PLANO DE DESPIECE

Placa de fijación

Tornillos Allen 2x

Tapa PCB

Tornillo para fijar la placa de anclaje

Contacto de efecto Hall

Electroimán rectangular

Arandelas de acero

Llave Allen

Tornillo de bloqueo de hexágono interior 2x

Arandela de goma

Casquillo con roscas

Espigas 2x

Placa de anclaje

3. FIJACIÓN DE LA PLACA DE ANCLAJE

Puertas de madera, PVC o aluminio

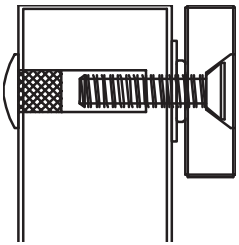

Taladre un agujero de 8 mm a través de la puerta. Extiéndalo por el lado del inserto roscado hasta una profundidad de 35 mm a 12 mm.

Puerta de seguridad

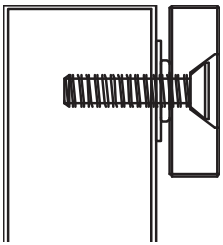

Taladre un orificio de 6,8 mm en el lado de la placa de anclaje. Corte M8 x 1.25 rosca hembra.

Es imprescindible que utilice la arandela de goma, las arandelas de metal y los dos espigas en la parte trasera de la placa de anclaje.

Para una alineación óptima, debe todavía ser fácil de mover la placa de anclaje.

4. TIPOS DE MONTAJE

La dirección de apertura, empujando o tirando, se define siempre desde el punto de vista mirando el lado de montaje del imán en la puerta.

A. EMPUJANDO MONTAJE EN EL DINTEL

No se requieren accesorios de montaje adicionales. El electroimán rectangular se monta directamente en la placa de fijación debajo del dintel. La placa de anclaje se monta en la hoja de la puerta.

1. Doble la plantilla para taladrar en ángulo recto. Alinee la plantilla en la puerta cerrada. Marque los taladros y taladre los taladros (¡no olvide el taladro para la fuente de alimentación!).
2. Fije la placa de anclaje a la hoja de la puerta, según el tipo de puerta (ver página siguiente).
3. Fije la placa de montaje y fije el electroimán rectangular en ella.
4. Compruebe si el electroimán rectangular y la placa de anclaje en su totalidad están en buen contacto en toda la superficie de contacto. De lo contrario, debe corregirse el montaje.
5. Conecte la fuente de alimentación (sin tensión) al electroimán rectangular y energícelo.

B. EMPUJANDO CON PUERTA SIN SOPLAPE

Requiere el uso de un ángulo en L sobre el cual se monta el electroimán rectangular. El soporte con el electroimán rectangular montado en él se fija al dintel. La placa de anclaje está montada en la hoja de la puerta.

1. Determine la posición del ángulo teniendo en cuenta que el electroimán rectangular que se va a fijar debe colocarse exactamente enfrente de la placa de anclaje. Marque los taladros y taladre los taladros (¡no olvide el taladro para la fuente de alimentación!). Fije el soporte y el electroimán rectangular debajo del soporte (sin placa de fijación).
2. Fije la placa de anclaje al electroimán rectangular y energícelo. Cierre la puerta y marque la posición de la placa de anclaje. Marque los agujeros para la placa de anclaje, taladre los agujeros y fije la placa de anclaje a la hoja de la puerta, dependiendo del tipo de puerta (véase la página siguiente).
3. Compruebe si el electroimán rectangular y la placa de anclaje en su totalidad están en buen contacto en toda la superficie de contacto. De lo contrario, debe corregirse el montaje.
4. **Conecte la fuente de alimentación (sin tensión) utilizando el casquillo estanco del cable IP42 y energícela. La parte del cable que está expuesta fuera del electroimán rectangular debe estar protegida mecánicamente (canaleta, cubierta, protección del cable,....).**

C. TIRANDO CON PUERTA SIN SOPLAPE

Requiere el uso de un kit de montaje ZL. El electroimán rectangular se fija al dintel de la puerta con el L. La placa de anclaje se monta con el Z en la hoja de la puerta.

1. Ajuste la posición del ángulo en L. Marque los agujeros y taladre los agujeros (¡no olvide el agujero para los cables de alimentación!). Fije el soporte y el electroimán rectangular debajo del soporte (sin placa de fijación).
2. Fije la placa de anclaje al ángulo Z. Sujete la placa de anclaje con el ángulo Z al electroimán rectangular y colóquela bajo tensión. Cierre la puerta y marque la posición del ángulo Z. Marque los taladros para el ángulo Z, taladre los taladros y fije el conjunto a la hoja de la puerta.
3. Compruebe si el electroimán rectangular y la placa de anclaje en su totalidad están en buen contacto en toda la superficie de contacto. De lo contrario, debe corregirse el montaje.
4. **Conecte la fuente de alimentación (sin tensión) utilizando el casquillo estanco del cable IP42 y energícela. La parte del cable que está expuesta fuera del electroimán rectangular debe estar protegida mecánicamente (canaleta, cubierta, protección del cable,....).**

A.

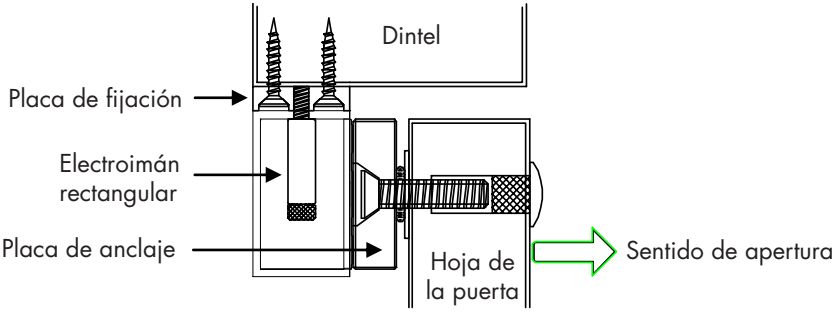
Dintel
Placa de fijación
Electroimán rectangular
Placa de anclaje
Hoja de la puerta
Sentido de apertura

B.

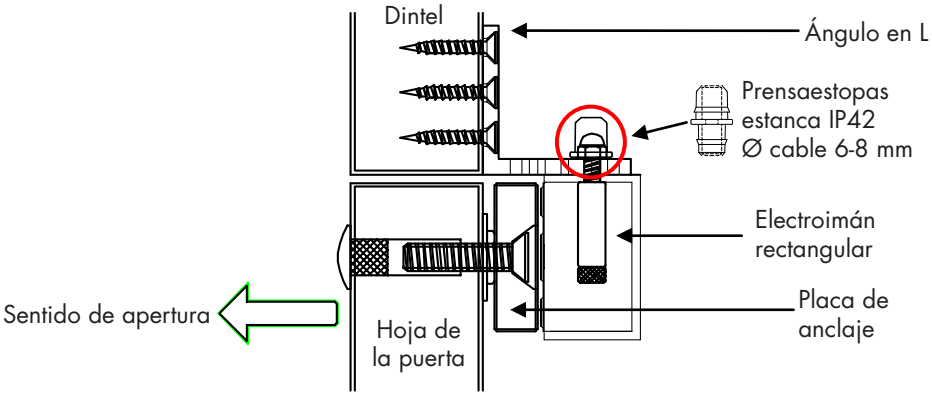
Dintel
Ángulo en L
Prensaestopas estanca IP42 Ø cable 6-8 mm
Electroimán rectangular
Placa de anclaje
Sentido de apertura
Hoja de la puerta

C.

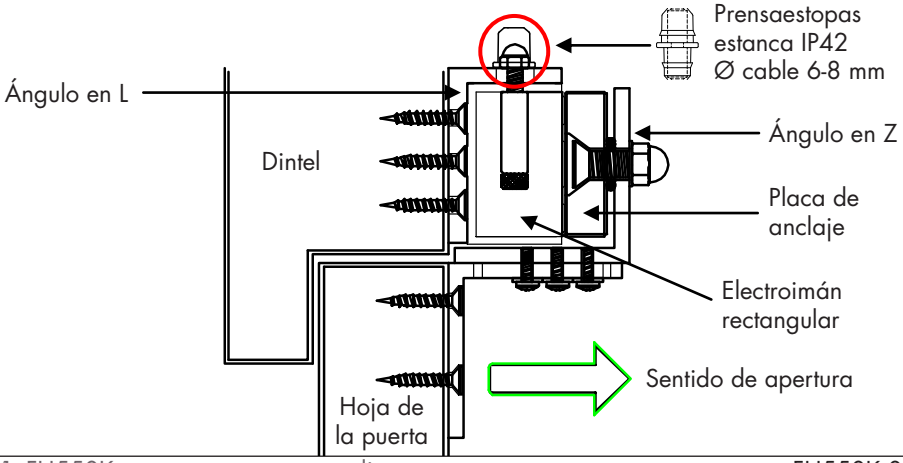
Prensaestopas estanca IP42 Ø cable 6-8 mm
Ángulo en L
Ángulo en Z
Dintel
Placa de anclaje
Electroimán rectangular
Sentido de apertura
Hoja de la puerta

5. CONEXIÓN ELÉCTRICA

IMPORTANTE: Cuando se utilizan los electroimanes rectangulares con el sistema DICTATOR de control de puertas con función de esclusa, la tensión de alimentación debe ajustarse siempre a 24 VDC - ¡¡Véase la ilustración de la derecha!!

12 VDC
Ambos puentes están insertados:

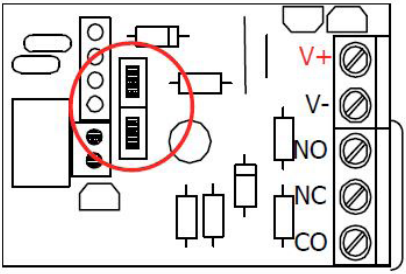

24 VDC
Un solo puente en el medio:

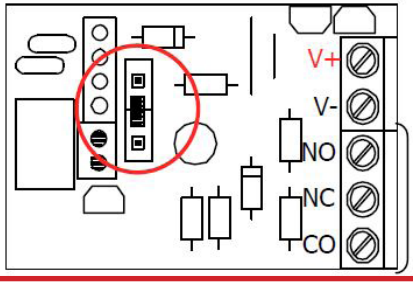
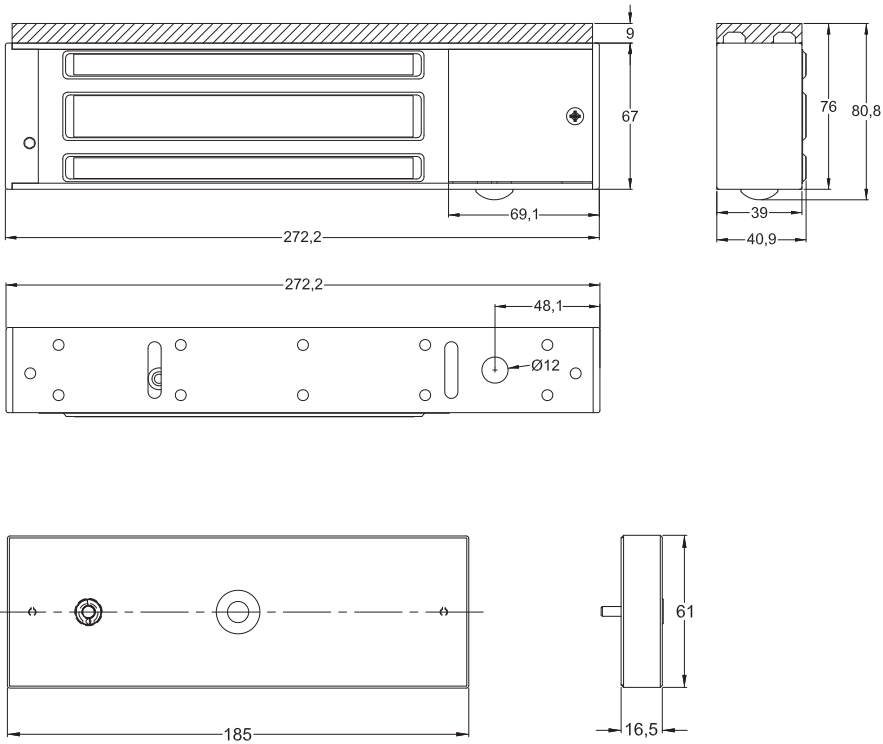
6. DIMENSIONES