Instrucción de montaje

Electroimán rectangular

Montaje encastrado (uP)

FH300UK, Art. N° 040281SET

DICTATOR

1. DATOS TÉCNICOS

	FH300UK (montaje encastrado)
Fuerza de retención	2000 N
Modo de funcionamiento	corriente de reposo (cerrado con la corriente)
Tensión de alimentación (+/-10 %)	12 / 24 V DC
Consumo	480 / 240 mA
Contacto de efecto Hall	contactos de inversión (inversor/de cierre, NO/de reposo, NC)
Tensión de corte	24 VDC / 2 A
Remanencia	0 N
Protección	IP 42
Temperatura de trabajo	-15 hasta +55 °C
Dimensiones (ancho x altura x profundidad)	imán: 187 x 38 x 27 mm placa de anclaje: 180 x 38 x 11 mm
Peso bruto	1,84 kg

2. MONTAJE

1. Determine la posición del electroimán en el marco de la puerta y asegúrese de que la placa de anclaje pueda colocarse exactamente en la posición opuesta en la hoja de la puerta. Cuando la puerta está cerrada, la superficie del imán y de la placa de anclaje deben estar enfrentadas y tocarse entre sí en toda la superficie.

2. Inserte el electroimán en el hueco del marco:
   - Montaje antivandálico con inserto roscado (no se ve ningún tornillo de fijación)
   - Montaje estándar con placas de montaje

3. Fije la placa de anclaje a la hoja de la puerta.

¡Atención!
La arandela de goma y la arandela metálica deben montarse detrás de la placa de anclaje y deben utilizarse las dos espigas. Esto permite que la placa de anclaje puede ser movida fácilmente para una alineación óptima.

4. Compruebe si el electroimán y la placa de anclaje en su totalidad están en buen contacto en toda la superficie de contacto. De lo contrario, el montaje debe corregirse para que las dos partes estén en perfecto contacto.

5. Encienda la unidad y compruebe que el sistema funciona correctamente.

3. FIJACIÓN DE LA PLACA DE ANCLAJE

Puertas de madera, PVC o aluminio

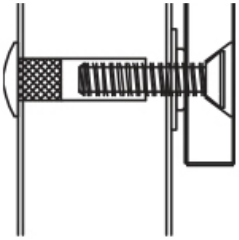

Taladre un agujero de 8 mm a través de la puerta. Extiéndalo por el lado del inserto roscado hasta una profundidad de 35 mm a 12 mm.

Puerta de seguridad

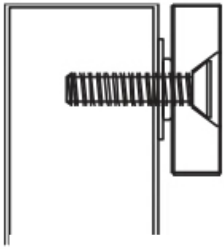

Taladre un orificio de 6,8 mm en el lado de la placa de anclaje. Corte M8 x 1.25 rosca hembra.

Es imprescindible que utilice la arandela de goma, la arandela de metal y los dos espigas en la parte trasera de la placa de anclaje.

Para una alineación óptima, debe todavía ser fácil de mover la placa de anclaje.

4. PLANO DE MONTAJE

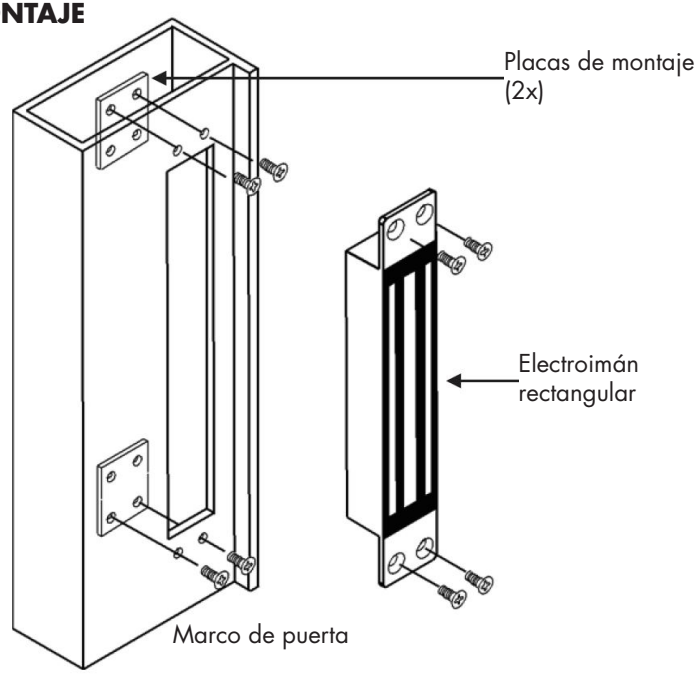

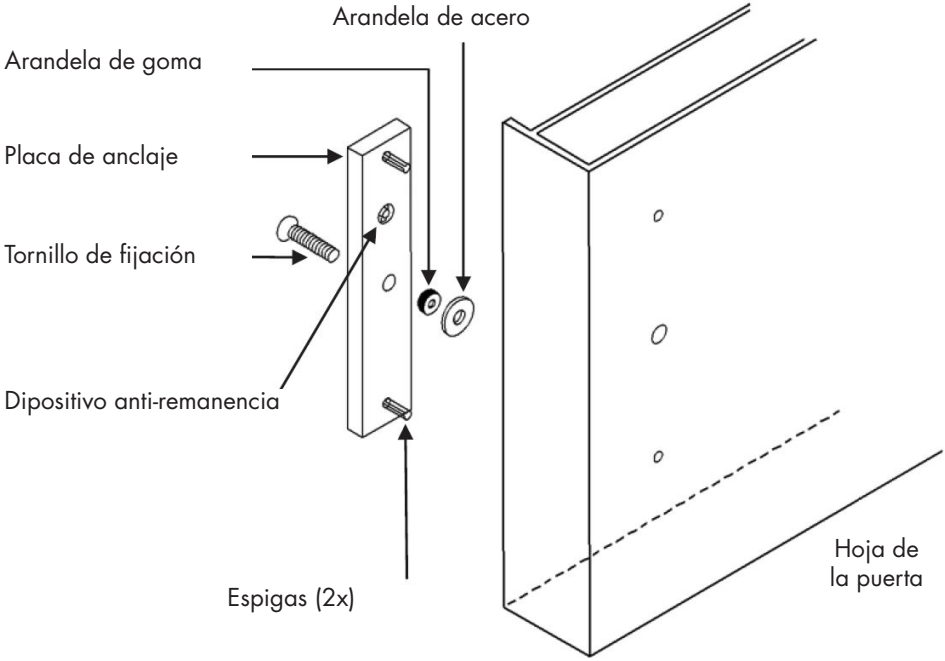

5. CONEXIÓN ELÉCTRICA

IMPORTANTE: Cuando se utilizan los electroimanes rectangulares con el sistema DICTATOR de control de puertas con función de esclusa, la tensión de alimentación debe ajustarse siempre a 24 VCC - ¡¡Véase la ilustración de la derecha!!

¡Atención!

Compruebe el ajuste correcto de los puentes antes de conectar el imán a la fuente de alimentación! Una conexión incorrecta, una tensión de funcionamiento o un ajuste incorrecto de los puentes anulará la garantía. Se pueden producir daños en el imán que no se pueden reparar.

12 VDC
Ambos puentes están insertados:

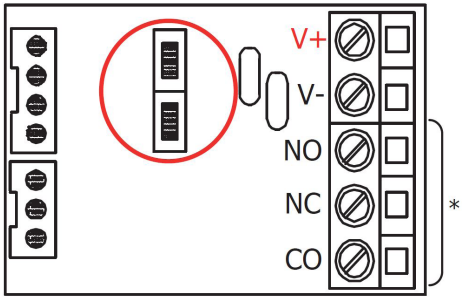

24 VDC
Un solo puente en el medio:

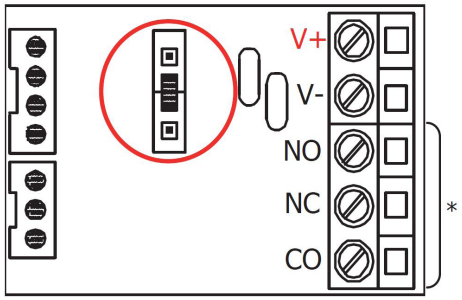

*Contacto de efecto Hall

6. DIMENSIONES

Electroimán

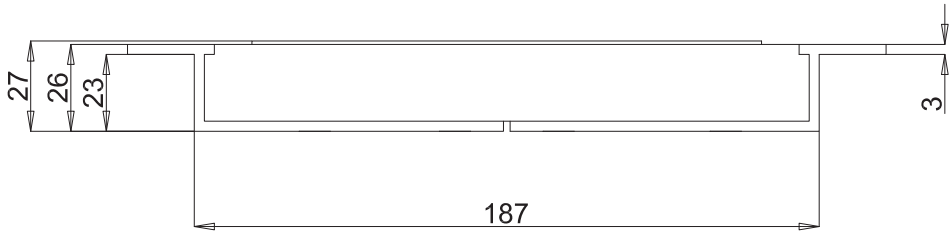

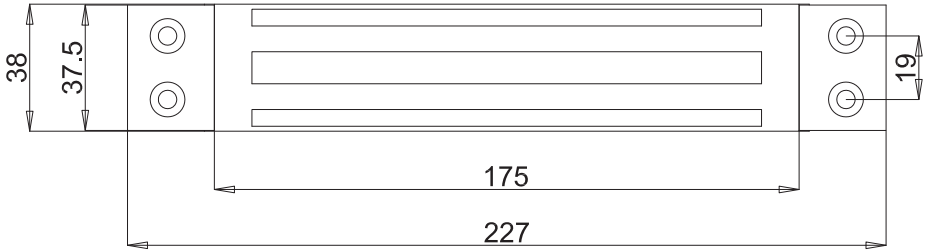

Placa de anclaje

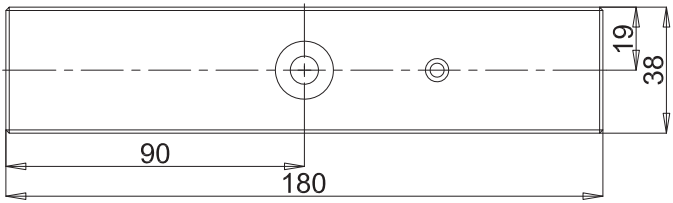

La instalación, conexión y puesta en marcha del electroimán solo puede ser realizada por un electricista cualificado. Si tiene alguna duda sobre el uso o funcionamiento, póngase en contacto con el Servicio Técnico de Atención al Cliente de DICTATOR.