Cuestionario - Retenedores de puertas (batientes)

DICTATOR

Para ver las notas complementarias en los signos de interrogación, abrir este cuestionario con Acrobat Reader, Google Chrome o Microsoft Edge.

SUS DATOS

Empresa: ..... Teléfono: .....

Contacto: ..... Email: .....

DATOS DE LA PUERTA

Material: ..... **Dimensiones hoja puerta**: Ancho: ..... mm Alto: ..... mm

Herrajes instalados en la puerta

Cierrapuertas aéreo con riel deslizante ☐ lado "tirar" con brazo ☐ lado "empujar" con carril guía continuo

Otros componentes: .....

SITUACIÓN MARCO/ PUERTA

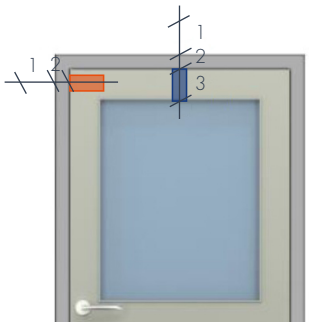

Alineación de puerta y marco

☐ Puerta solapada: ..... mm
(la hoja de la puerta está por delante del marco)

☐ Puerta enrasada
(la hoja de la puerta y el marco están enrasados)

☐ Puerta con marco saliente: ..... mm
(marco está por delante de la hoja de la puerta)

Instalación vertical

1. Espacio sobre el marco: ..... mm
2. Ancho del marco: ..... mm
3. Puerta con panel de cristal: ..... mm

Instalación horizontal

En caso de espacio insuficiente en el borde superior

1. Espacio al lateral del marco: ..... mm
2. Ancho del marco: ..... mm

FOTOS
Por favor, envíenos fotos de ambos lados de la puerta.

SITUACIÓN DE INSTALACIÓN

Tipo de puerta: ..... *(ej. puerta principal, puerta interior, cámara frigorífica, aparcamiento subterráneo, etc.)*

Caso especial: Instalación del retenedor en exteriores

Puerta cortafuegos/cortahumo - Fabricante: ..... Tipo: ..... *(ej. H8-5)*

N° homologación: .....

Posición de instalación del retenedor: ☐ lado "tirar" ☐ lado "empujar"

COLOR / MATERIAL DESEADO

☐ cromado brillo

☐ cromado mate

☐ AISI 304

☐ RAL 9005 negro

☐ RAL 9010 blanco

☐ RAL 9006 gris

☐ RAL 8017 braun

Fuerza necesaria en el borde de cierre para introducir la puerta en el pestillo: ..... N o ..... kg ?
Medido cuando la puerta está contra el marco, es decir, la puerta solo está abierta aprox. 1-2 cm.

¿Se puede presionar la puerta lentamente en el pestillo solo con el pulgar? ☐ sí ☐ no
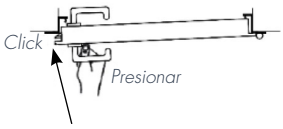
Si la puerta no puede cerrarse o solo puede cerrarse con una fuerza considerable, es posible que un retenedor no pueda cerrarla. Póngase en contacto con nosotros para encontrar una solución adecuada.