Cuestionario Sistema de control de puertas

Enviar PDF

DICTATOR

SUS DATOS

Empresa: ..... Teléfono: .....

Contacto: ..... Email: .....

Objeto: .....

SISTEMA DE CONTROL DE PUERTAS CON FUNCIÓN DE ESCLUSA

Aplicación: .....

(ej. laboratorio/sala blanca, sistema de acceso de seguridad para personas, sistema de esclusa para material, para discapacitados, etc.)

N° de esclusas: ..... con ..... puertas

N° de esclusas: ..... con ..... puertas

Notas: .....

DATOS DE LA PUERTA Y LA PARED

Lugar de instalación: ☐ Puertas interiores ☐ Puertas exteriores

☐ Puertas batientes > N° hojas: ..... Cantidad: .....

☐ Puertas correderas > N° hojas: ..... Cantidad: .....

☐ Solapas

Altura de la puerta: ..... mm Ancho de la puerta: ..... mm

Observaciones: .....

Material de las paredes divisorias: .....

(ej. ladrillo, hormigón, pladur, etc.)

Grosor de la pared: ..... mm

DISPOSITIVOS DE MANDO

Dispositivo de mando a ambos lados de la puerta: en ..... puertas

Dispositivo de mando a solo un lado de la puerta: en ..... puertas

Dispositivo de mando con indicador de estado (rojo/verde):

- con botón de apertura y botón de apertura de emergencia: Cantidad: .....
- con botón de apertura, sin botón de apertura de emergencia: Cantidad: .....
- con control de acceso integrado y botón de apertura de emergencia: Cantidad: .....
- con control de acceso integrado sin botón de apertura de emergencia: Cantidad: .....

Observaciones: .....

(ej. empleo de un sistema de control de acceso en solo un lado de la puerta)

Botón de apertura de emergencia: ☐ con cápsula de precinto ☐ sin cápsula de precinto

Apertura de emergencia: ☐ abre una sola puerta (local) ☐ abre todas las puertas de la esclusa (global)

Tipo de instalación: ☐ en el perfil

☐ de superficie Color: ☐ Blanco puro (RAL 9010) ☐ Aluminio blanco (RAL 9006)

☐ encastrada

Cuestionario Sistema de control de puertas

DICTATOR

DISPOSITIVOS DE BLOQUEO

Dispositivo de bloqueo ☐ Electroimán ☐ Abrepuertas electrónico

Observaciones: .....

(ej. lugar de instalación electroimán, abrepuertas electónico con corriente de trabajo/reposo, etc.)

Otros dispositivos de bloqueo: .....

(ej. cerrojo eléctrico, cerradura automática)

Tipo de instalación: ☐ en el perfil ☐ de superficie ☐ encastrada

¿Hay dispositivos de bloqueo ya disponibles in situ?

☐ sí ☐ no

Los dispositivos de bloqueo disponibles deben cumplir los siguientes requisitos

- *Tensión de funcionamiento 24V DC*
- *Contacto de retroalimentación (NO)*
- *Principio de corriente en circuito cerrado (desbloqueado sin corriente)*

CABLES DE CONEXIÓN

Cable de control - rojo:

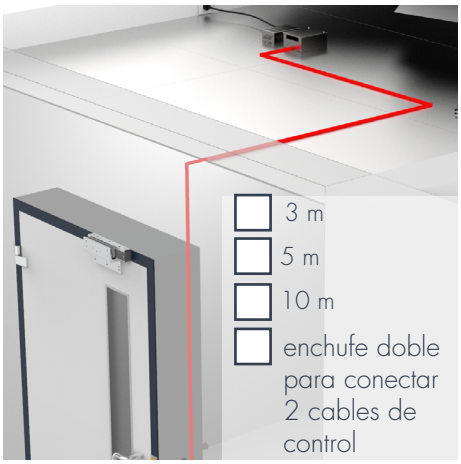

Cable de alimentación - negro:

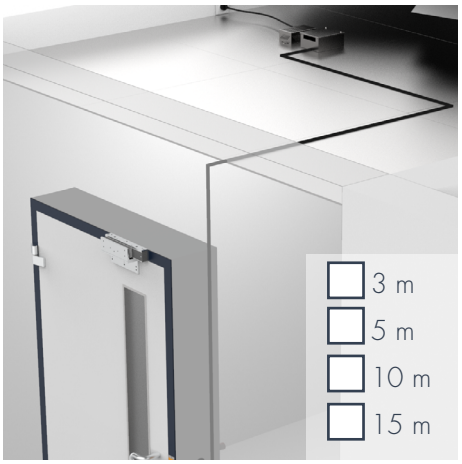

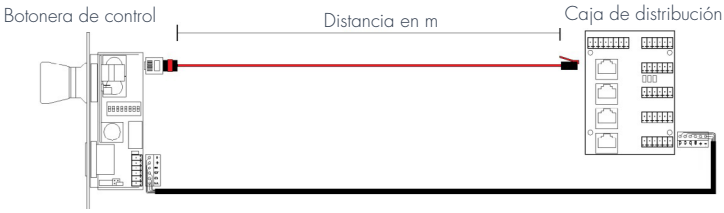

Cable de conexión entre botonera de control y de mando - amarillo:

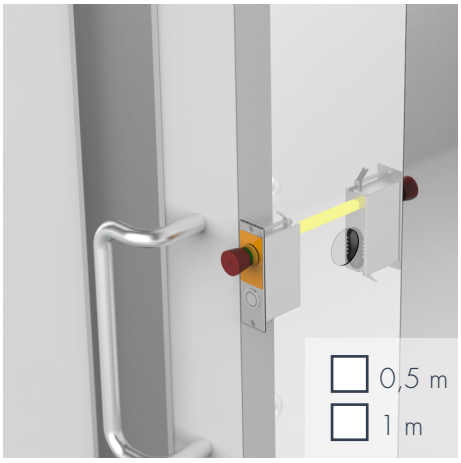

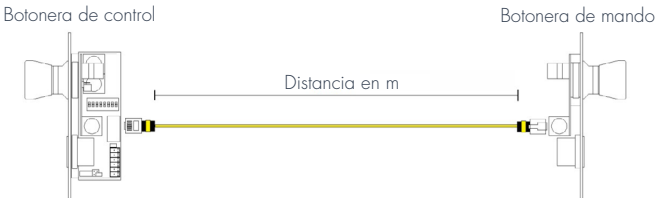

Cable de conexión entre botonera de control y dispositivo de bloqueo - azul:

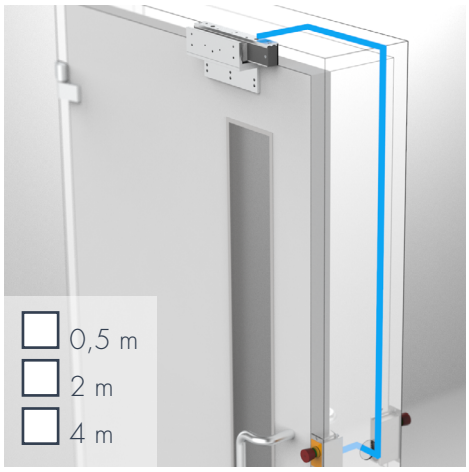

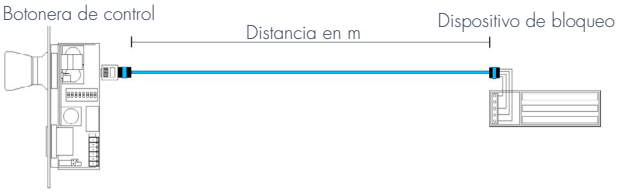

Cuestionario Sistema de control de puertas

DICTATOR

COMPONENTES DE BLOQUEO Y CABLES DE CONEXIÓN

Para esclusas en las que se utilizan varias cajas de distribución:

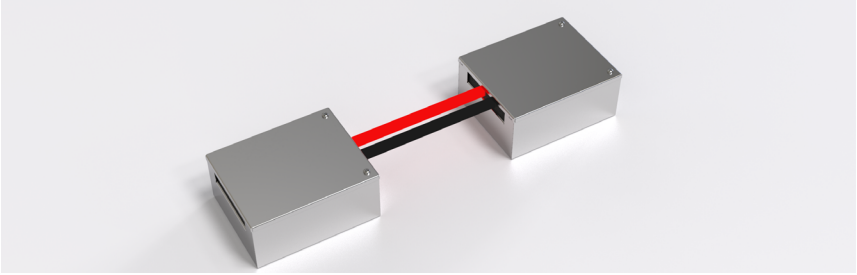

Rojo:
- ☐ 3 m
- ☐ 5 m
- ☐ 10 m
- ☐ enchufe doble para conectar 2 cables de control

Negro:
- ☐ 3 m
- ☐ 5 m
- ☐ 10 m
- ☐ 15 m

Otros datos: .....

.....

ACCESORIOS

Accionamiento

para ..... puertas integradas en el sistema de control con función de esclusa

☐ para puertas batientes > N° hojas ..... ☐ para puertas batientes

Accionamiento ya existente (datos del producto): .....

Módulo de temporización

para regular la duración del cierre en ..... puertas

Terminal para salidas de emergencia

en ..... puertas, de las cuales ..... son puertas cortafuego

Control de acceso externo

en ..... puertas

☐ desbloquea la puerta directamente ☐ desbloquea el pulsador para abrir

Distancia (longitud del cable) entre el control de acceso y la botonera: ..... m

Señales acústicas y/u ópticas adicionales

(Los terminales ya están equipados de serie con un indicador óptico rojo-verde.)

en ..... puertas *(ej. para indicar el estado de la puerta mediante sirena o luz)*

Estado de la puerta ¿transmitir a una centralita?

☐ sí ☐ no

Cuestionario Sistema de control de puertas

DICTATOR

INFORMACIÓN ADICIONAL

Conectar puertas individuales de diferentes esclusas

☐ sí (plano de la instalación) ☐ no

Conectar a una maniobra principal

☐ sí ☐ no

Función deseada *((ej. desbloquear según parámetros específicos de presión y/o temperatura)*:

.....

.....

.....

Clase de protección

IP ..... ATEX ..... (plano de la instalación + categoría de protección)

Observaciones: .....

Condiciones especiales a tener en cuenta

.....

.....

.....

Instalación por parte de DICTATOR

Para poder ofrecerle el servicio de instalación por parte de DICTATOR, necesitamos información detallada sobre el sistema (planos, fotos, dirección del objeto, etc.). Para ello, no dude en ponerse en contacto con nosotros.

Nos pondremos en contacto con usted lo más pronto posible para enviarle un presupuesto según sus especificaciones. En caso de duda, contacte con nosotros.