Electroimanes rectangulares

Los electroimanes rectangulares se utilizan para **bloquear puertas** de acceso o salidas de emergencia por ej. en sistemas de esclusa. Por su sencillo montaje son ideales para el **reequipamiento**.

En los sistemas de salidas de emergencia solo se pueden utilizar los tipos marcados con "EltVTR" (datos de pedido en cursiva). Estos imanes han sido probados y **homologados por el TÜV Thüringen para su uso en caminos de rescate** utilizando la botonera para puertas de emergencia del sistema DICTATOR de control de puertas con función de esclusa de acuerdo con la directiva sobre sistemas de bloqueo eléctrico para puertas en caminos de rescate (EltVTR) (certificado P-3250/08). Todos los electroimanes cumplen los requisitos de la EN 1154.

Los electroimanes rectangulares se suministran tanto en versión de superficie como en versión para el montaje encastrado. Generalmente tienen un contacto de estado, que es absolutamente necesario para su uso en el sistema DICTATOR de control de puertas con función de esclusa.

En las páginas siguientes encontrará parte de nuestra gama extensa.

Datos técnicos generales

Conexión eléctrica	12 ó 24 VDC ±10 %, normalmente ajustable
Consumo	véase datos técnicos de los tipos individuales
Fuerza de retención	1000 N - 4500 N
Duración de conexión	100 %
Remanencia	0 N (por perno de empuje)
Modo de funcionamiento	corriente de reposo (bloqueado con corriente!)
Protección	IP 42, modelos especiales también IP 67 ó IP 54 (montaje encastrado)
Contacto de estado	contacto de efecto Hall

© DICTATOR Española, S.A.U. · C/Mogoda, 20 - 24 · Pol. Ind. Can Salvatella
08210 Barberá del Vallés/Barcelona · España
Tfn. 93/7191314 · Fax 93/7182509 · E-mail dictator@dictator.es · 20210119

Electroimán rectangular FH200I fuerza 1300 N, IP 67, montaje de superficie

El electroimán FH200I con protección IP 67 está previsto especialmente para su montaje al exterior o en estancias húmedas. La carcasa de AISI 304 es estanca al agua. La placa de anclaje está disponible de acero cincado o de acero inoxidable. El FH200I tiene siempre un contacto de estado. Pero no está aprobado para su uso en salidas de emergencia.

Puede elegir la alimentación con 12 VDC o 24 VDC por el conexionado de los hilos del cable de conexión.

El FH 200I puede fijarse al marco de abajo y también del frente. Información sobre accesorios de montaje encontrará a partir de la página 08.047.00.

Dimensiones FH200I

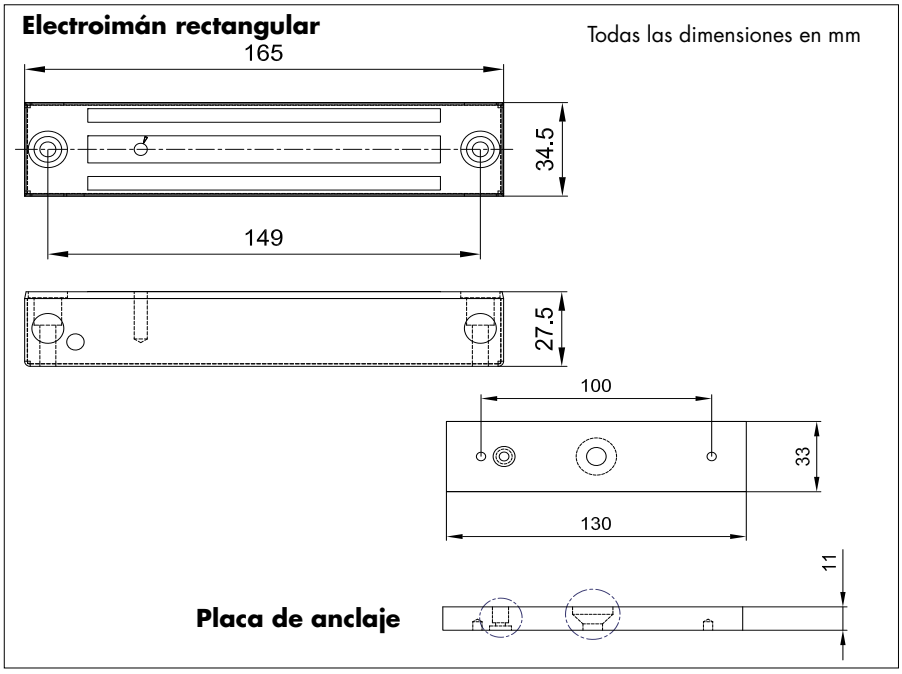

Datos técnicos

Tensión de alimentación	12 VDC ±10 %	24 VDC ±10 %
Consumo	300 mA	150 mA
Fuerza de retención	1300 N	
Duración de conexión	100 %	
Temperatura de trabajo	-25 °C hasta +65 °C	
Remanencia	0 N (por perno de empuje)	
Material electroimán	carcasa AISI 304, superficie magnética de acero cincado	
Material placa de anclaje	acero cincado o AISI 420 (X20Cr13)	
Protección	IP 67	
Contacto de estado	contacto de efecto Hall (inversor, máx. 24 VDC/1 A)	
Conexión eléctrica	cable de conexión de aprox. 6 m	
Entrada del cable	arriba	

Datos de pedido

FH200I con placa de anclaje cincada, 2 placas de montaje para el montaje de cabeza y del frente, cable de conexión	Art. Nº DD 040665SET
FH200I con placa de anclaje de AISI 420, 2 placas para el montaje de cabeza y del frente, cable de conexión	Art. Nº DD 040664SET

© DICTATOR Española, S.A.U. · C/Mogoda, 20 - 24 · Pol. Ind. Can Salvatella
08210 Barberá del Vallés/Barcelona · España
Tfn. 93/7191314 · Fax 93/7182509 · E-mail dictator@dictator.es · 20210119

Electroimán rectangular FH300K fuerza 2000 N, montaje de superficie

El electroimán rectangular FH300K se suministra generalmente con un contacto de efecto Hall integrado, ya que los sistemas de retención de puerta/de control de puertas con función de esclusa requieren información sobre el estado de la puerta.

La caja de bornes para la conexión eléctrica es accesible de delante. La tensión necesaria se ajusta en la placa de conexión mediante puentes. El ajuste de fábrica es de 24 VDC. La entrada del cable es por arriba. El suministro incluye una placa de montaje con la que se puede fijar el imán al marco de la puerta por debajo del dintel.

Información sobre accesorios de montaje encontrará a partir de la página 08.047.00.

Dimensiones FH300K

Electroimán rectangular (sombreado = placa de montaje)

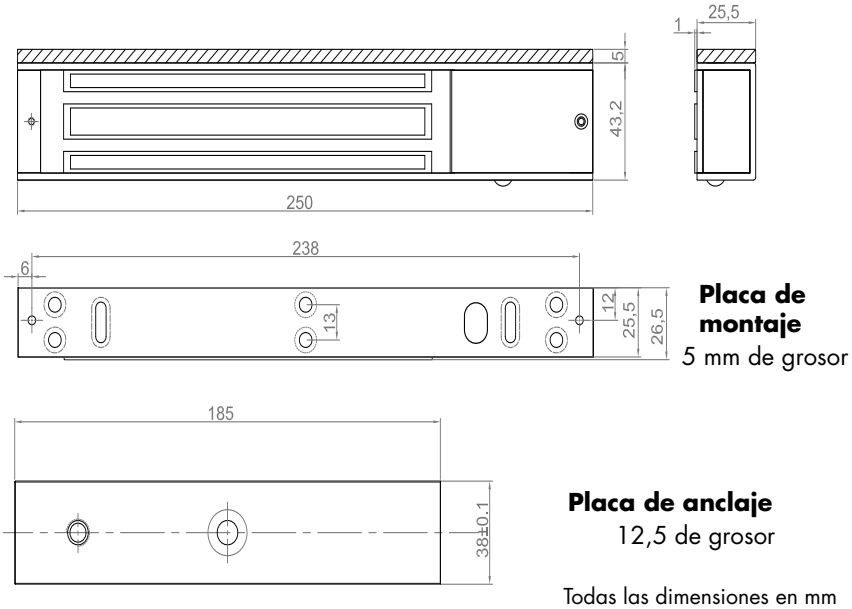

Placa de montaje
5 mm de grosor

Placa de anclaje
12,5 de grosor

Todas las dimensiones en mm

Datos técnicos

Tensión de alimentación	12 VDC ±10 %	24 VDC ±10 %
Consumo	470 mA	235 mA
Fuerza de retención	2000 N	
Duración de conexión	100 %	
Temperatura de trabajo	-15 °C hasta +55 °C	
Remanencia	0 N (por perno de empuje)	
Material electroimán	carcasa aluminio, superficie magnética de acero cincado	
Material placa de anclaje	acero cincado	
Protección	IP 42	
Contacto de estado	contacto de efecto Hall (inversor, máx. 30 VDC/1 A)	
Indicador LED	verde=abierto, rojo=placa de anclaje aplicada al imán	
Conexión eléctrica	caja de bornes integrado en el electroimán	

Datos de pedido

*FH300K con contacto de efecto Hall, LED, pl. de anclaje **	*Art. Nº DD 040671SET*

** Ensayado según EltVTR. Aprobado con la botonera para salidas de emergencia del sistema esclusa para recorridos de salida de emergencia (certificado P-3250/08).*

© DICTATOR Española, S.A.U. · C/Mogoda, 20 - 24 · Pol. Ind. Can Salvatella
08210 Barberá del Vallés/Barcelona · España
Tfn. 93/7191314 · Fax 93/7182509 · E-mail dictator@dictator.es · 20210119

Electroimán rectangular FH300UK fuerza 2000 N, montaje encastrado

El electroimán rectangular FH300UK se suministra generalmente con un contacto de efecto Hall integrado, ya que los sistemas de retención de puerta/de control de puertas con función de esclusa requieren información sobre el estado de la puerta. El FH300UK **no** está aprobado según la EltVTR alemána para su uso en salidas de emergencia!

El FH300UK se puede alimentar con 12 VDC o 24 VDC. La tensión necesaria se ajusta en la placa de conexión colocando los puentes en la posición correspondiente.

Dimensiones FH300UK

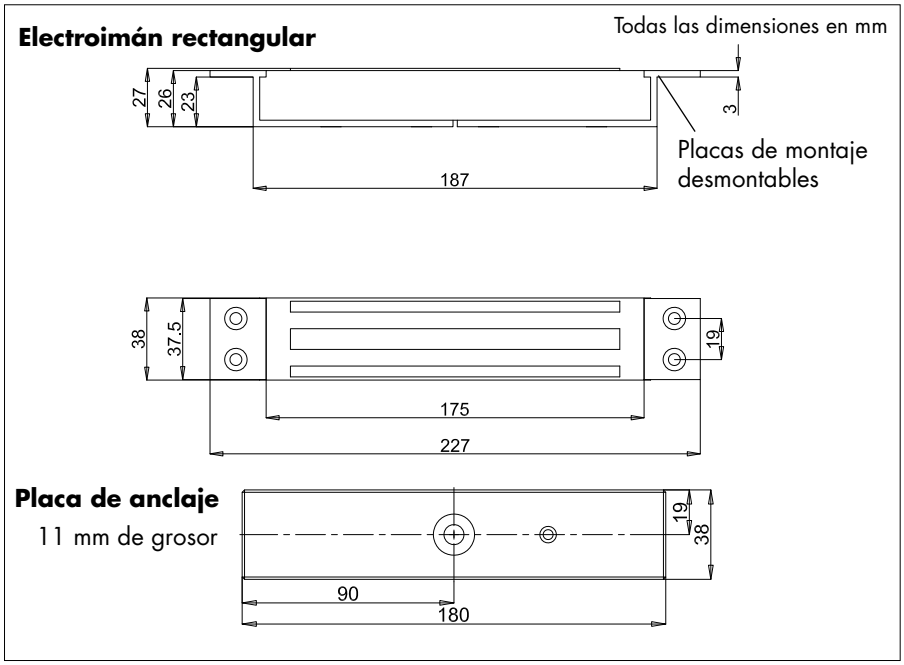

Datos técnicos

Tensión de alimentación	12 VDC ±10 %	24 VDC ±10 %
Consumo	480 mA	240 mA
Fuerza de retención	2000 N	
Duración de conexión	100 %	
Temperatura de trabajo	-15 °C hasta +55 °C	
Remanencia	0 N (por perno de empuje)	
Material electroimán	carcasa aluminio, superficie magnética de acero cincado	
Material placa de anclaje	acero cincado	
Protección	IP 42	
Contacto de estado	contacto de efecto Hall (inversor, 24 VDC/2 A)	
Indicador LED	ninguno	
Conexión eléctrica	cable de aprox. 150 mm con placa de conexión	

Datos de pedido

FH300UK para montaje encastrado, con contacto de efecto Hall y placa de anclaje	Art. Nº DD 040281SET

© DICTATOR Española, S.A.U. · C/Mogoda, 20 - 24 · Pol. Ind. Can Salvatella
08210 Barberá del Vallés/Barcelona · España
Tfn. 93/7191314 · Fax 93/7182509 · E-mail dictator@dictator.es · 20210119

Electroimán rectangular FH300U35K fuerza 2000 N, montaje encastrado

El electroimán rectangular FH300U35K se suministra generalmente con un contacto de efecto Hall integrado, ya que los sistemas de retención de puerta/de control de puertas con función de esclusa requieren información sobre el estado de la puerta. Está ensayado según la EltVTR alemána para su uso en salidas de emergencia!

Tiene solo 35,5 mm de ancho y por lo tanto es ideal para espacios reducidos.

La carcasa del electroimán de retención FH300U35K es de acero inoxidable, la placa de anclaje de acero cincado. El suministro incluye dos placas de montaje separadas y dos tornillos de tope de longitud diferente. Ellos permiten fijar el electroimán también de detrás.

Dimensiones FH300U35K

Electroimán rectangular

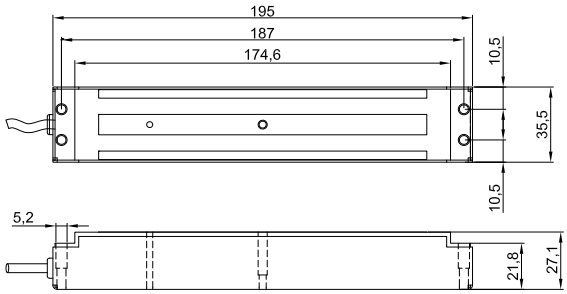

Dimensiones sin placas de montaje

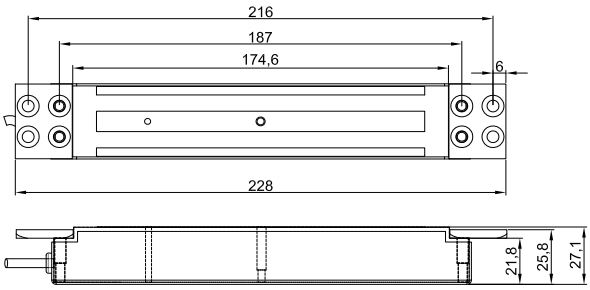

Dimensiones con placas de montaje

Placa de anclaje

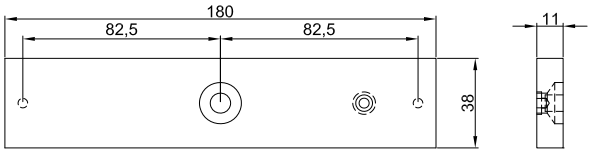

Todas las dimensiones en mm

Datos técnicos

Tensión de alimentación	12 VDC ±10 %	24 VDC ±10 %
Consumo	480 mA	240 mA
Fuerza de retención	2000 N	
Duración de conexión	100 %	
Temperatura de trabajo	-15 °C hasta +55 °C	
Remanencia	0 N (por perno de empuje)	
Material electroimán	carcasa AISI 304, superficie magnética de acero cincado	
Material placa de anclaje	acero cincado	
Protección	IP 54	
Contacto de estado	contacto de efecto Hall (inversor, 24 VDC/2 A)	
Indicador LED	ninguno	
Conexión eléctrica	cable de aprox. 150 mm con placa de conexión	

Datos de pedido

*FH300U35K para montaje encastrado, con contacto de efecto Hall y placa de anclaje **	*Art. № DD 040284SET*

** Ensayado según EltVTR. Aprobado con la botonera para salidas de emergencia del sistema esclusa para recorridos de salida de emergencia (certificado P-3250/08).*

© DICTATOR Española, S.A.U. · C/Mogoda, 20 - 24 · Pol. Ind. Can Salvatella
08210 Barberá del Vallés/Barcelona · España
Tfn. 93/7191314 · Fax 93/7182509 · E-mail dictator@dictator.es · 20210119

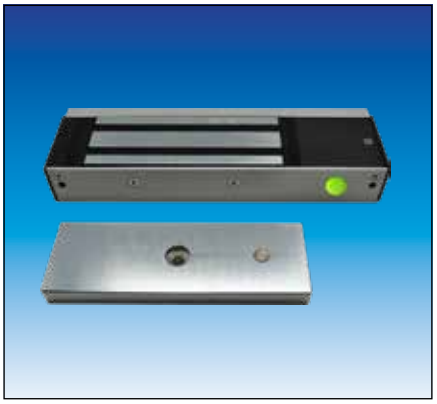

Electroimán rectangular FH550K fuerza 3700 N, montaje de superficie

El electroimán rectangular FH550K se suministra generalmente con un contacto de efecto Hall integrado, ya que los sistemas de retención de puerta/de control de puertas con función de esclusa requieren información sobre el estado de la puerta.

Los bornes para la conexión eléctrica están accesibles de delante. Para la alimentación puede optar por 12 VDC o 24 VDC. El ajuste de la tensión necesaria se hace en la placa de conexión por puentes enchufables. El ajuste de fábrica es de 24 VDC. El suministro omcluye una placa de montaje que permite fijar el electroimán de abajo en el marco.

Información sobre accesorios de montaje encontrará a partir de la página 08.047.00.

Dimensiones FH550K

Electroimán rectangular (sombreado = placa de montaje)

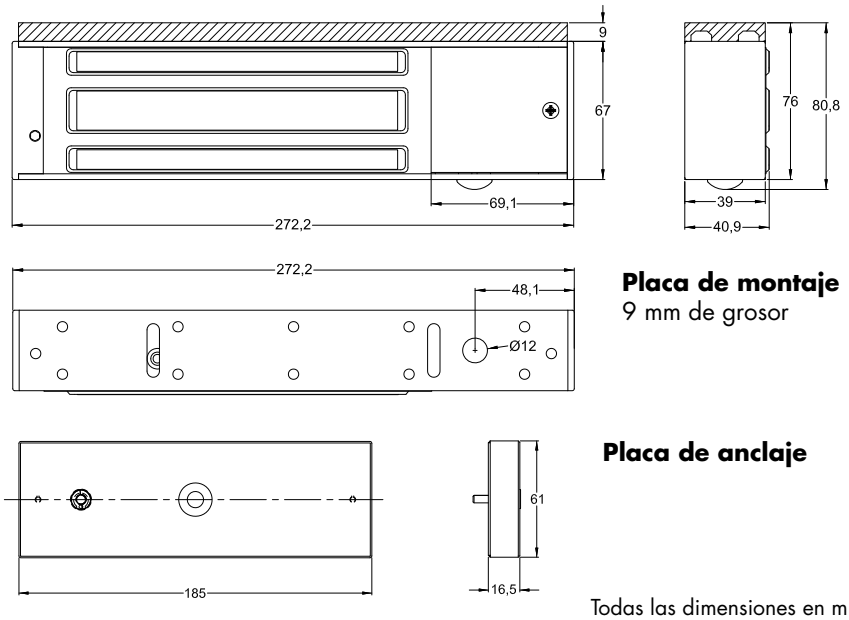

Placa de montaje
9 mm de grosor

Placa de anclaje

Todas las dimensiones en mm

Datos técnicos

Tensión de alimentación	12 VDC ±10 %	24 VDC ±10 %
Consumo	420 mA	210 mA
Fuerza de retención	3700 N	
Duración de conexión	100 %	
Temperatura de trabajo	-15 °C hasta +55 °C	
Remanencia	0 N (por perno de empuje)	
Material electroimán	carcasa aluminio, superficie magnética de acero cincado	
Material placa de anclaje	acero cincado	
Protección	IP 42	
Contacto de estado	contacto de efecto Hall (inversor, 24 VDC/ 2 A)	
Indicador LED	verde=abierto, rojo=placa de anclaje aplicada al imán	
Conexión eléctrica	caja de bornes integrado en el electroimán	

Datos de pedido

*FH550K con contacto de efecto Hall, LED, placa de anclaje **	*Art. № DD 040285SET*

** Ensayado según EltVTR. Aprobado con la botonera para salidas de emergencia del sistema esclusa para recorridos de salida de emergencia (certificado P-3250/08).*

© DICTATOR Española, S.A.U. · C/Mogoda, 20 - 24 · Pol. Ind. Can Salvatella
08210 Barberá del Vallés/Barcelona · España
Tfn. 93/7191314 · Fax 93/7182509 · E-mail dictator@dictator.es · 20210119

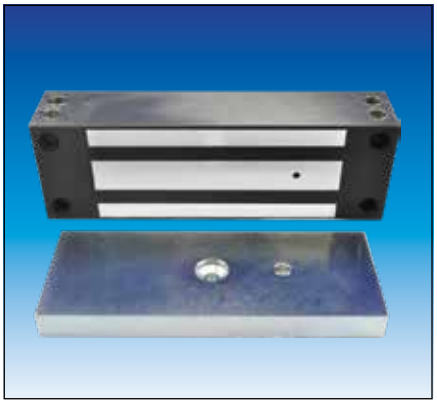

Electroimán rectangular FH750I fuerza 4500 N, IP 67, montaje de superficie

El electroimán FH750I con protección IP 67 está previsto especialmente para su montaje al exterior o en estancias húmedas. La carcasa de acero inoxidable es estanca al agua. El FH750I se suministra siempre con contacto de estado.

Puede elegir la alimentación con 12 VDC o 24 VDC por el conexionado de los hilos del cable de conexión.

El FH750I puede fijarse al marco de abajo y también del frente.

Información sobre accesorios de montaje encontrará a partir de la página 08.047.00.

Dimensiones FH750I

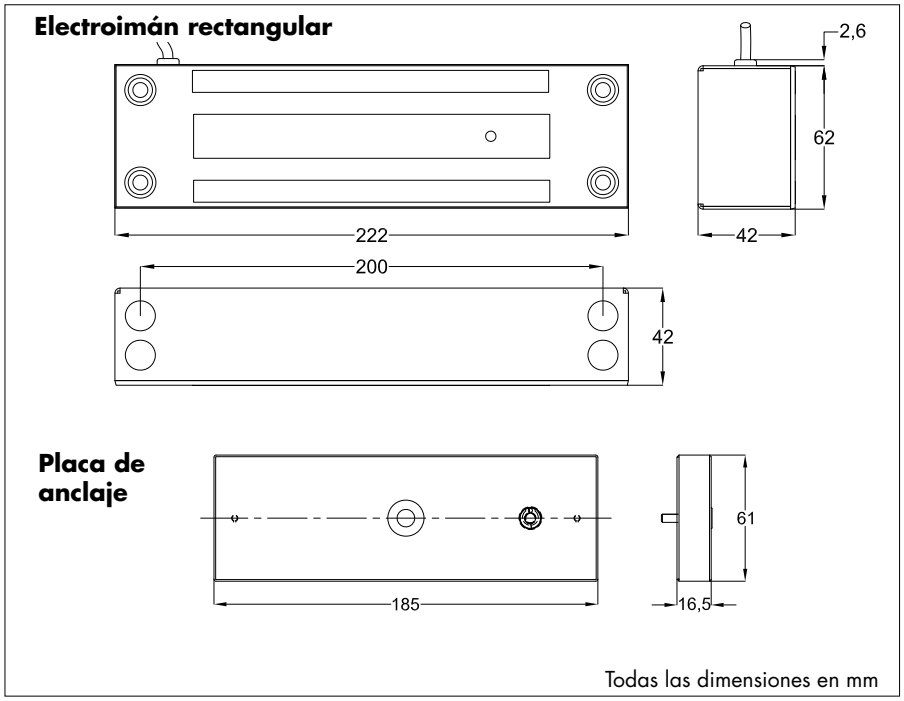

Datos técnicos

Tensión de alimentación	12 VDC ±10 %	24 VDC ±10 %
Consumo	420 mA	210 mA
Fuerza de retención	4500 N	
Duración de conexión	100 %	
Temperatura de trabajo	-25 °C hasta +65 °C	
Remanencia	0 N (por perno de empuje)	
Material electroimán	carcasa AISI 304, superficie magnética de acero cincado	
Material placa de anclaje	acero cincado	
Protección	IP 67	
Contacto de estado	contacto de efecto Hall (inversor, 24 VDC/1 A)	
Conexión eléctrica	cable de conexión de aprox. 6 m (entrada por arriba)	

Datos de pedido

*FH750I con placa de anclaje cincada, 2 placas de montaje para el montaje de cabeza y del frente, cable de conexión **	*Art. Nº DD 040680SET*

** Ensayado según EltVTR. Aprobado con la botonera para salidas de emergencia del sistema esclusa para recorridos de salida de emergencia (certificado P-3250/08).*

© DICTATOR Española, S.A.U. · C/Mogoda, 20 - 24 · Pol. Ind. Can Salvatella
08210 Barberá del Vallés/Barcelona · España
Tfn. 93/7191314 · Fax 93/7182509 · E-mail dictator@dictator.es · 20210119

Unidad FHM FH300EMDH400C/FH300EMDH2500C 1500/3000 N, para montaje como tirador

Como alternativa al simple electroimán rectangular, también están disponibles perfiles completos de dos piezas de aluminio con electroimán rectangular integrado para su uso como tirador de puerta.

El electroimán está instalado en el perfil que se fija al marco de la puerta. La placa de anclaje está integrada en el perfil segundo y es ajustable. Este perfil sirve de tirador y se fija en la hoja de la puerta. Los perfiles facilitan un montaje simple y rápido. Los tornillos son invisibles. Sobre pedido, los perfiles en aluminio se suministran también lacados.

Por defecto, la longitud de los perfiles es 400 mm (1 imán/placa de anclaje integrado), y 2500 mm (2 imanes/placas de anclaje).

Dimensiones unidad de electroimán FH300EMDH

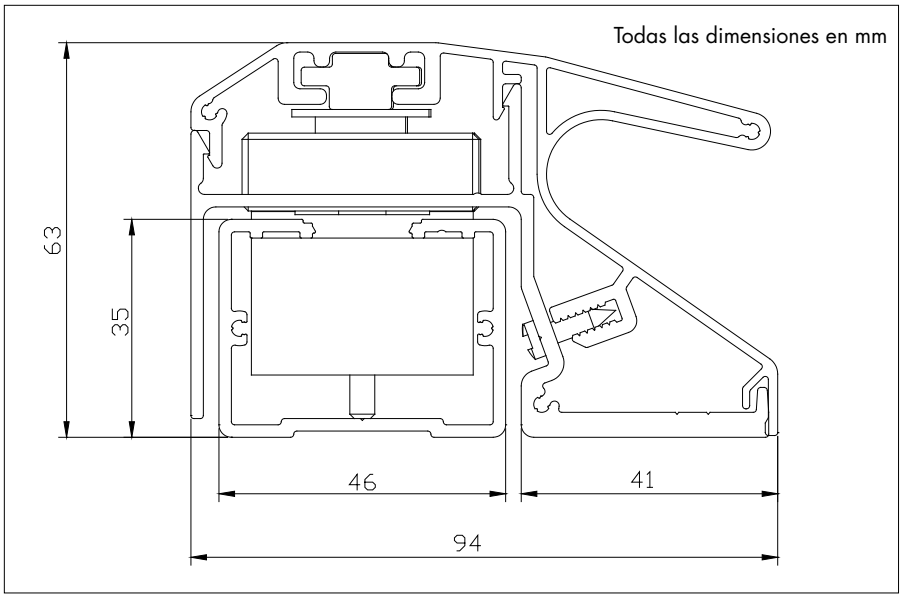

Suministro

Perfil de aluminio con 1 o 2 electroimanes para montaje encastrado integrados

Perfil de aluminio con manija y 1 o 2 placas de anclaje integradas

Como la longitud de los perfiles se puede acortar, se suministran sin agujeros de fijación. Estos se adjuntan en el sitio.

Datos técnicos

Tensión de alimentación	12 VDC ±10 %	24 VDC ±10 %
Consumo FH300EMDH400C	480 mA	240 mA
Consumo FH300EMDH2500C	960 mA	480 mA
Fuerza de retención FH300EMDH400C	1500 N	
Fuerza de retención FH300EMDH2500C	3000 N	
Duración de conexión	100 %	
Temperatura de trabajo	-15 °C a +55 °C	
Remanencia	0 N (por perno de empuje)	
Protección	IP 54	
Contacto de estado	contacto de efecto Hall (inversor, 24 VDC/2 A)	
Indicador LED	ningún	
Conexión eléctrica	placa de conexión, puente enchufable para optar entre 12/24 VDC	
Acabado perfil de aluminio	satinado	

© DICTATOR Española, S.A.U. · C/Mogoda, 20 - 24 · Pol. Ind. Can Salvatella
08210 Barberá del Vallés/Barcelona · España
Tfn. 93/7191314 · Fax 93/7182509 · E-mail dictator@dictator.es · 20210119

Unidad FHM FH300EMDH400C/FH300EMDH2500C 1500/3000 N, para montaje como tirador - cont.

Para el lado opuesto de la puerta hay como complemento a la unidad de electromián rectangular FH300EMDH los perfiles adicionales HR y SR. Ellos se utilizan particularmente cuando el perfil de aluminio EMDH con placa de anclaje integrado debe fijarse en la puerta con tornillos traspasandos (la puerta). Existen dos modelos:

- Modelo SR: sirve solo como contraplaca y perfil cubridor.
- Modelo HR: Este perfil adicional sirve como perfil cubridor y también de manija.

Los perfiles adicionales se suministran en la longitud de 400 mm. Sobre pedido, ofrecemos estos perfiles también lacados.

Dimensiones del perfil en aluminio para el lado opuesto de la puerta

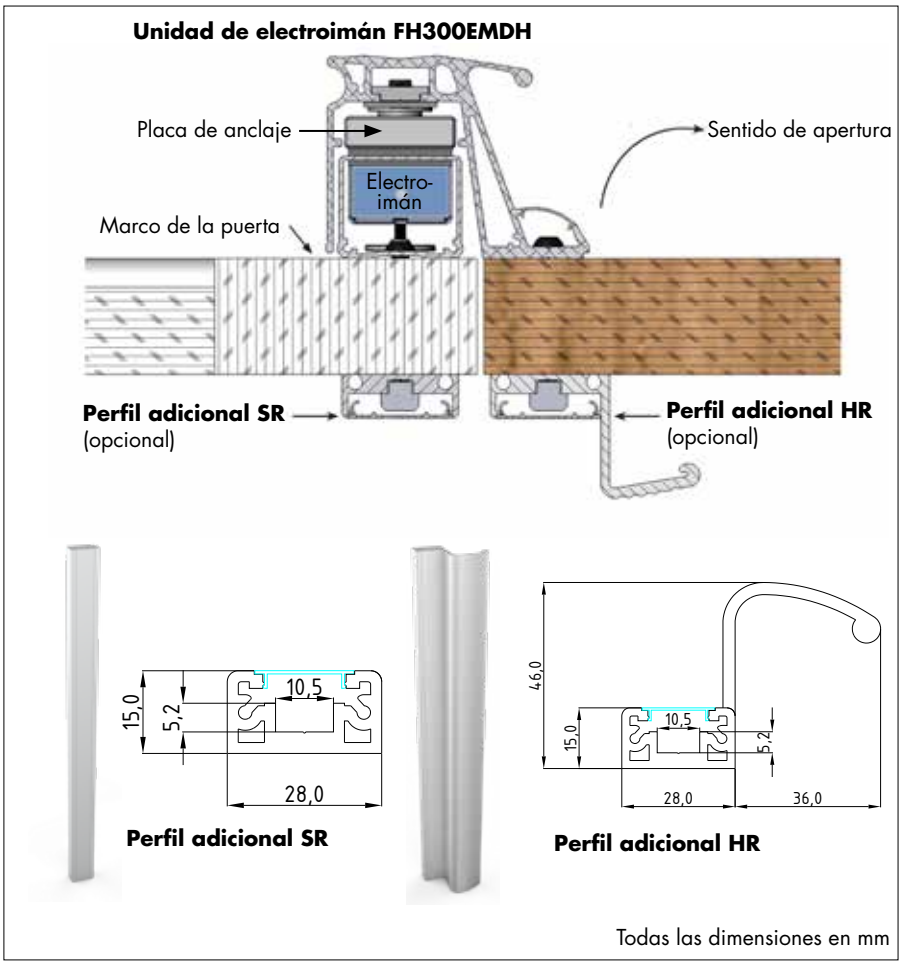

Datos de pedido

Unidad de electroimán rectangular FH300EMDH400C	Art. Nº DD 041727
Unidad de electroimán rectangular FH300EMDH2500C	Art. Nº DD 041706
Perfil adicional HR400	Art. Nº DD 041728
Perfil adicional SR400	Art. Nº DD 041729

Unidad de electroimán FH300AS300 2000 N, para montaje como tirador

La unidad de electroimán FH 300AS300 combina el tirador de la puerta y un electroimán rectangular. Se puede utilizar tanto para las puertas izquierdas como para las derechas. El botón de desbloqueo está integrado en la carcasa del tirador, pero también puede sustituirse por una tapa suministrada. La unidad se fija con tornillos antivandálicos. Además, la unidad de electroimán dispone de un módulo de tiempo integrado. Permite ajustar el tiempo que el imán permanece sin tensión después de pulsar el botón de desbloqueo y la puerta puede abrirse (máx. 9 segundos). Sin embargo, estas funciones no pueden combinarse con las del sistema de control de esclusa DICTATOR.

El perfil tiene una longitud de 300 mm de serie (1 imán/placa de anclaje integrado).

Dimensiones

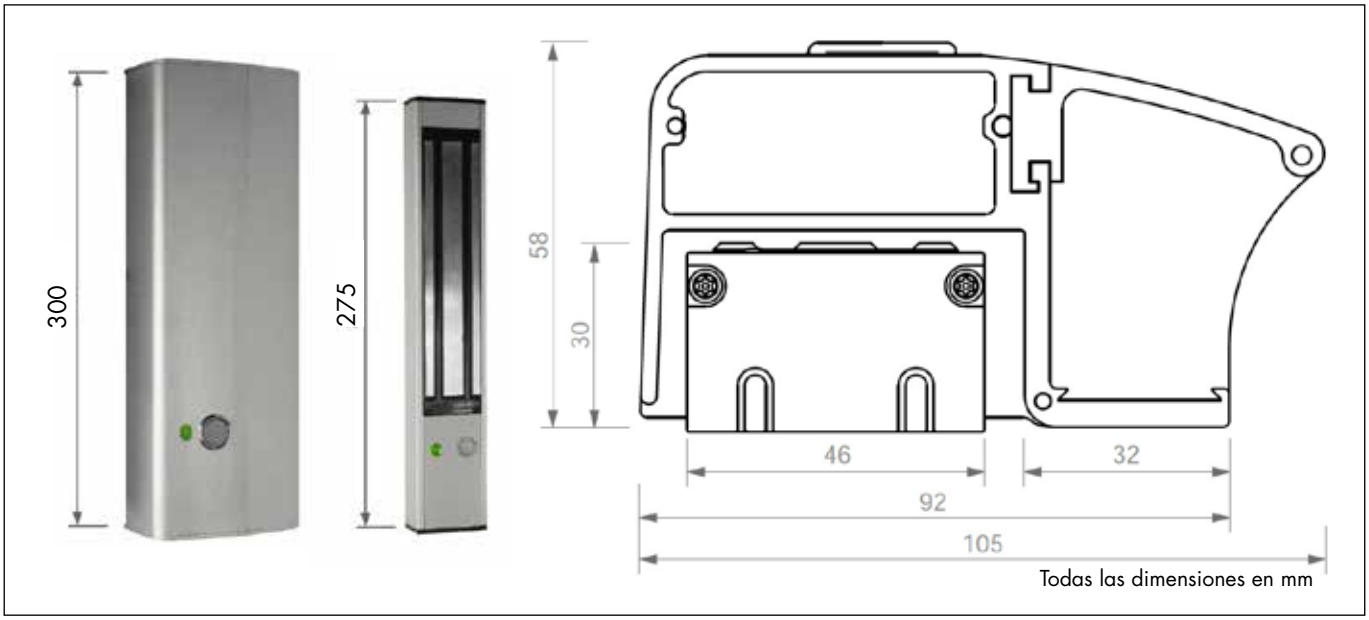

Suministro

Perfil de aluminio con 1 electroimán rectangular integrado, perfil de aluminio con tirador con placa de anclaje integrado para el imán, tornillos de fijación

Datos técnicos

Tensión de alimentación	12 VDC ±10 %	24 VDC ±10 %
Consumo	460 mA	230 mA
Fuerza de retención FH300AS300	2000 N	
Duración de conexión	100 %	
Temperatura de trabajo	-15 °C a +55 °C	
Remanencia	0 N (por perno de empuje)	
Material placa de anclaje	acero cincado	
Protección	IP 54	
Contacto de estado	contacto de efecto Hall	
Indicador LED	verde: bloqueado, rojo: no bloqueado	
Conexión eléctrica	placa de conexión, puente para optar entre 12/24 VDC	
Tiempo de desbloqueo	ajustable 0 sec. (normal), 2,5 sec., 5 sec., 9 sec.	
Acabado perfil de aluminio	satinado	

Datos de pedido

Unidad de electroimán rectangular FH300AS300	Art. Nº DD 041726

© DICTATOR Española, S.A.U. · C/Mogoda, 20 - 24 · Pol. Ind. Can Salvatella
08210 Barberá del Vallés/Barcelona · España
Tfn. 93/7191314 · Fax 93/7182509 · E-mail dictator@dictator.es · 20210119

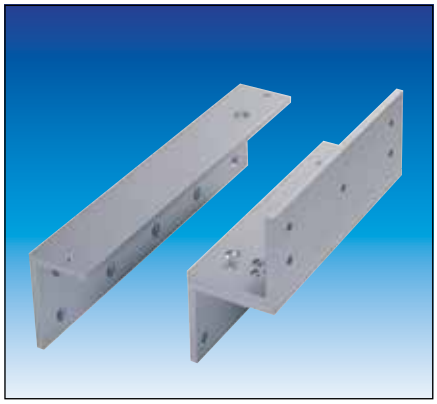

Accesorios - ángulos de montaje para el montaje de superficie

Están disponibles diferentes ángulos de montaje para la instalación de los electroimanes rectangulares. Si se necesita uno y, en caso que sí, que ángulo de montaje es el correcto, depende del tipo de la puerta y del modo de montaje deseado.

A continuación presentaremos los modos de montaje los más frecuentes.

1a) Montaje bajo el marco de la puerta

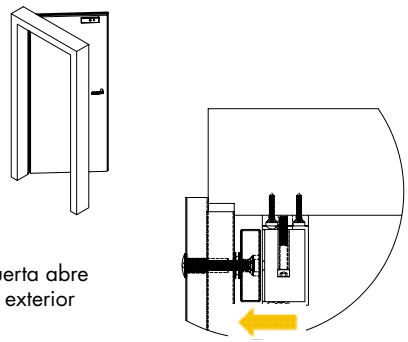

Montaje del electroimán rectangular con la placa de montaje incluida. Fijación de la placa de anclaje en la hoja de la puerta (taladro traspasando)

1b) Montaje bajo el marco de la puerta

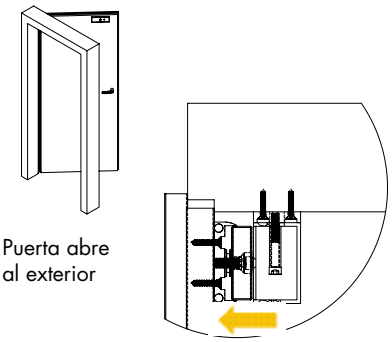

Fijación de la placa de anclaje con la **placa de montaje *MW SCP*** (debería utilizarse cuando no es posible fijar la placa de anclaje a través de la hoja de la puerta)

2a) Montaje en puertas sin solape

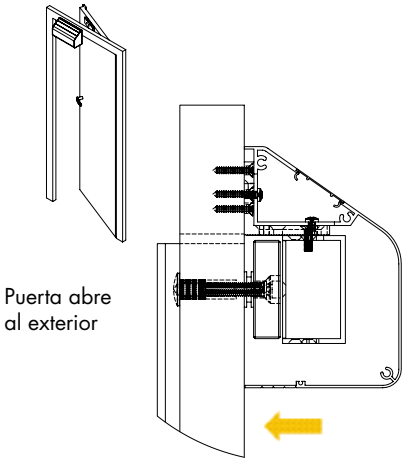

Fijación del electroimán rectangular con el **ángulo de montaje L**

2b) Montaje en puertas sin solape

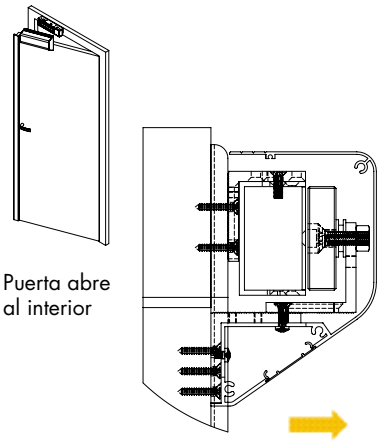

Fijación del electroimán con el **ángulo de montaje L** y de la placa de anclaje con el **kit de ángulos de montaje Z**

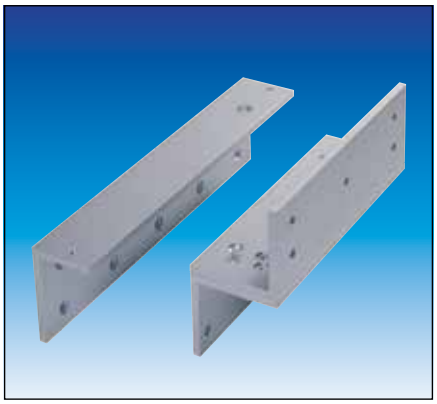

Accesorios - angulos de montaje para el montaje de superficie

A continuación se encuentran los ángulos de montaje para los diferentes modos de montaje indicados en la página precedente. El número en el nombre indica el electroimán rectangular para que estos accesorios son intentados (por ej. el conjunto de montaje MW550/750SCP: para los electroimanes rectangulares para el montaje de superficie FH550 y FH750).

Parte de los ángulos se prestan no solo para el FH300 sino también para el FH550 (por ej. el conjunto de ángulos de montaje MW300/550Z).

Dimensiones

Ángulo de montaje L

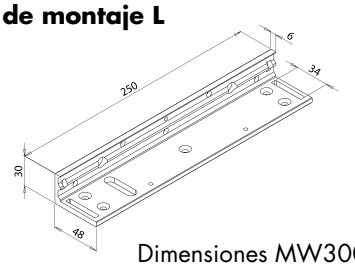

Dimensiones MW300L
Art. N° DD 040674

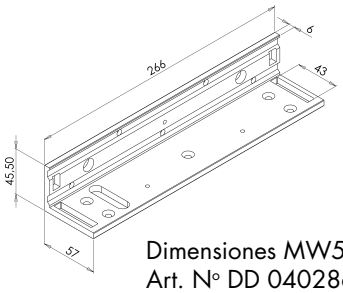

Dimensiones MW550L
Art. N° DD 040286

Los ángulos de montaje MW200L y 750L sobre pedido

Kit de ángulos de montaje Z
Dimensiones MW300/550Z
Art. N° DD 040675

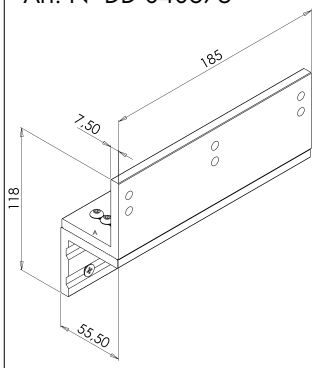

Kit de montaje MW SCP para la placa de anclaje

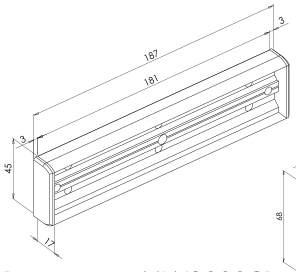

Dimensiones MW300SCP
Art. N° DD 040677

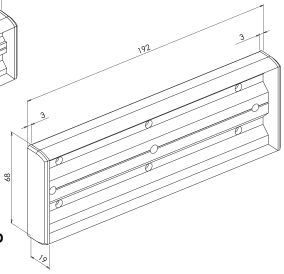

Dimensiones MW550/750SCP
Art. N° DD 040289

Datos de pedido

Angulo de montaje MW200L	Art. N° DD 040667
Angulo de montaje MW300L	Art. N° DD 040674
Angulo de montaje MW550L	Art. N° DD 040286
Angulo de montaje MW750L	Art. N° DD 040682
Kit de ángulos de montaje MW200Z	Art. N° DD 040668
Kit de ángulos de montaje MW300/550Z	Art. N° DD 040675
Angulo de montaje MW750Z	Art. N° DD 040683
Kit de montaje MW300SCP para la placa de anclaje	Art. N° DD 040677
Kit de montaje MW550/750SCP para la placa de anclaje	Art. N° DD 040289

© DICTATOR Española, S.A.U. · C/Mogoda, 20 - 24 · Pol. Ind. Can Salvatella
08210 Barberá del Vallés/Barcelona · España
Tfn. 93/7191314 · Fax 93/7182509 · E-mail dictator@dictator.es · 20210119

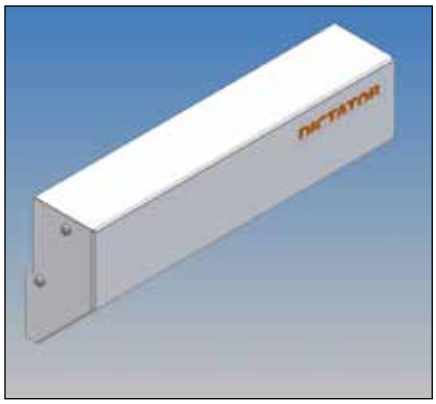

Accesorios - tapas

Para los electroimanes rectangulares FH300 y FH550 se suministran tapas. Cuando la puerta está cerrada, cubren completamente el electroimán y la placa de anclaje. Las tapas para los electroimanes FH300 se hacen de aluminio con los partes laterales de plástico o de chapa de acero zincado y barnizado. Para los FH550 se hacen que de aluminio.

Tapas se pueden utilizar solamente en puertas sin solape y en utilizando los ángulos de montaje correspondientes (ver página 08.047.00, montaje en puertas sin solape, 2a y 2b). Cuando se seleccionan las tapas de chapa de acero 041741/041742, es muy importante tener en cuenta el modo de montaje. Las tapas de aluminio puede utilizar para ambos modos de montaje.

Tapa de aluminio para FH300 y FH550
Material: aluminio, partes laterales de plástico

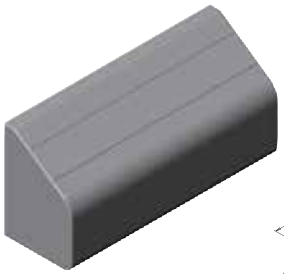

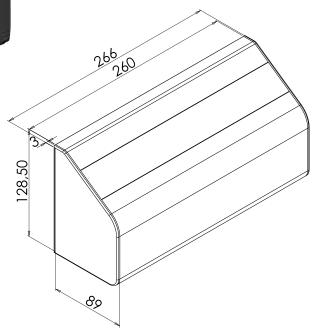

Tapa para FH300
Art. Nº DD 041730

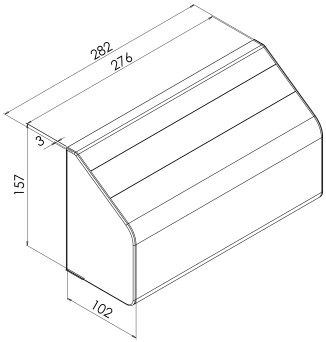

Tapa para FH550
Art. Nº DD 041731

Tapa lacada en polvo para FH300, montaje de superficie
Material: chapa de acero cincada y barnizada en polvo RAL 9010, inclusive 2 ángulos adaptador y tornillos

Para modo de montaje 2a: puerta abre al exterior
(ver ill. página 08.047.00)

Art. Nº DD 041741

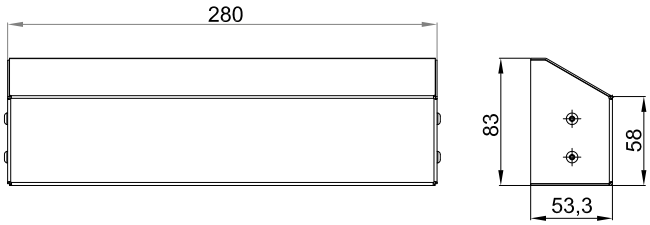

Para modo de montaje 2b: puerta abre al interior
(ver ill. página 08.047.00)

Art. Nº DD 041742

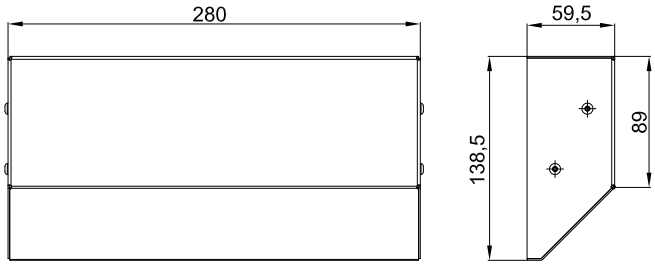

Datos de pedido

Tapa de aluminio para FH300, montaje de superficie	Art. Nº DD 041730
Tapa de aluminio para FH550, montaje de superficie	Art. Nº DD 041731
Tapa lacada de polvo para FH300, superficie (modo de montaje 2a)	Nº DD 041741
Tapa lacada de polvo para FH300, superficie (modo de montaje 2b)	Nº DD 041742

© DICTATOR Española, S.A.U. · C/Mogoda, 20 - 24 · Pol. Ind. Can Salvatella
08210 Barberá del Vallés/Barcelona · España
Tfn. 93/7191314 · Fax 93/7182509 · E-mail dictator@dictator.es · 20210119

© DICTATOR Española, S.A.U. · C/Mogoda, 20 - 24 · Pol. Ind. Can Salvatella
08210 Barberá del Vallés/Barcelona · España
Tfn. 93/7191314 · Fax 93/7182509 · E-mail dictator@dictator.es · 20210119