Sistema de control de puertas con función de esclusa con maniobra central RJ - Resumen

El sistema de control de puertas con función de esclusa con maniobra central RJ es intentado para instalaciones pequeñas con máx. 5 puertas. Es posible ampliarlo hasta 8 puertas. Es la solución ideal para instalaciones pequeñas donde todas las puertas están cerca una de la otra. La longitud máxima del cable entre la maniobra central RJ y una botonera es 15 m.
En el sistema centralizado, todas las placas de control, encontrandose en el sistema descentralizado en las botoneras con módulo de control, están juntadas en la maniobra central RJ. La versión básica de este sistema tiene placas de control para 2 puertas. Si la esclusa se compone de más puertas, la maniobra central RJ se entrega con el número correspondiente de placas.

Estructura de base

En el sistema de control de esclusas con maniobra central RJ todas las botoneras y los dispositivos de bloqueo están conectados directamente a la maniobra central RJ.

En ambos lados de las puertas se encuentran botoneras de mando sin módulo de control. La botonera de mando BTZ, que está conectada a la maniobra central RJ, tiene dos enchufes RJ45:
Verde: Cable de control a la maniobra central RJ
Amarillo: Cable de conexión a la segunda botonera BT3 en el lado opuesto de la puerta.

La botonera de mando BT3 es la misma que se utiliza para el sistema descentralizado.

El dispositivo de bloqueo está también conectado directamente a la maniobra central RJ. El cable marcado azul se enchufe en la maniobra central RJ en el enchufe RJ45 previsto. En el otro extremo hay 4 hilos de colores diferentes para conectar el dispositivo de bloqueo.

La fuente de alimentación lista para enchufar provee el sistema con corriente. Su enchufe macho con puesta a tierra tipo Schuko se enchufa en una toma de corriente del edificio. En la maniobra central RJ hay también un enchufe para el cable de alimentación de la fuente de alimentación.

Todos los cables de control, también el cable al dispositivo de bloqueo, son simples cables planos con conectores RJ45. No necesita un cable de alimentación adicional a las botoneras de mando como en el sistema descentralizado.

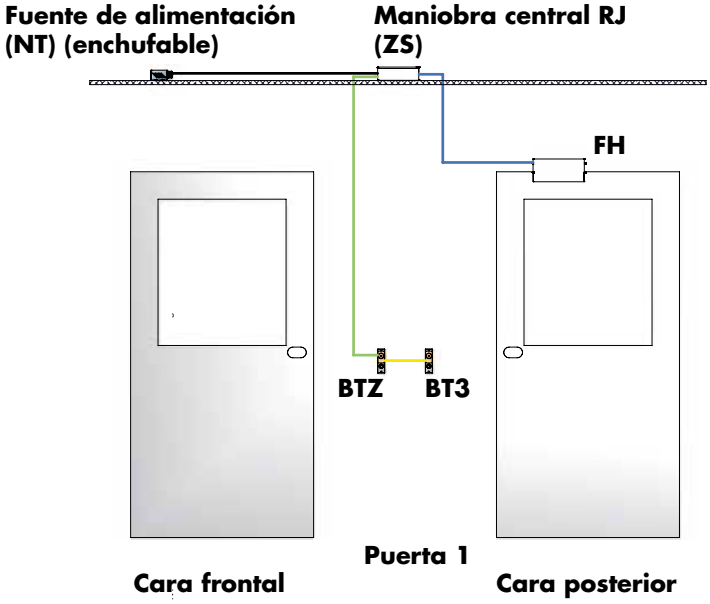

Leyenda:
BTZ = botonera de mando con 2 enchufes RJ45
BT3 = botonera de mando
FH = electroimán rectangular / dispositivo de bloqueo

verde = *cable de conexión ZS - BTZ*
negro = *cable de alimentación NT - ZS*
amarillo = *cable de conexión BTZ - BT3*
azul = *cable de conexión ZS - FH*

Sistema de control de puertas con función de esclusa con maniobra central RJ - Componentes

El sistema DICTATOR de control de puertas con función de esclusa con maniobra central RJ se compone de unos pocos componentes de fondo que necesitan extremadamente poco de trabajo para montar y programarlos.

Además de las funciones de base puede cumplir muchas exigencias adicionales con el sistema centralizado. Unas por componentes estándares, otras por un módulo LAN adicional.

Accesorios de montaje encontrará a partir de la página 08.035.00.

Componentes del sistema

Maniobra central RJ

Cada instalación necesita una maniobra central RJ. Normalmente puede controlar hasta 5 puertas. Pero es posible ampliar la instalación. Hay las opciones siguientes:

- Conexión de una maniobra central adicional. Con ella puede controlar al máximo 8 puertas (4 puertas por maniobra central).
- Conexión de una caja de distribución del sistema descentralizado (ver página 08.015.00). Con esta combinación se pueden controlar también 8 puertas: 5 puertas por la maniobra central y 3 puertas por la caja de distribución, que cada una están equipadas con una botonera con módulo de control del sistema descentralizado y, en el caso dado, una botonera de mando BT3 - ver página 08.013.00 s.
- Conexión directa de una botonera con módulo de control del sistema descentralizado (ver página 08.013.00), es ampliar la instalación por 1 puerta a 6 puertas en total.

Botonera de mando BTZ

En cada puerta debe montar una botonera de mando BTZ. Está disponible con pulsador de mando o con sistema RFID para transpondedor (control de acceso integrado).

La botonera de mando BTZ tiene dos enchufes para conectores RJ45:

- Enchufe verde: Cable de conexión a la maniobra central RJ
- Enchufe amarillo: Cable de conexión a la botonera de mando BT3 al interior del recinto.

Botonera de mando BT3

La botonera de mando BT3 se utiliza también en el sistema descentralizado. Se monta como botonera subsidiaria a la botonera de mando BTZ al lado opuesto de la puerta. La única diferencia al BTZ es que la botonera BT3 tiene sólo un enchufe (amarillo).

Está disponible con pulsador de mando o con sistema RFID para transpondedor.

Cables de conexión

La conexión de las puertas a la maniobra central RJ es muy fácil por los cables planos con conectores RJ45. Los cables y los enchufes correspondientes están marcados de color (verde, amarillo, azul) para impedir una conexión errónea.

Fuente de alimentación central

La alimentación de 24 VDC de las botoneras y dispositivos de bloqueo está centralizada. Existen dos fuentes con prestaciones diferentes: 2,7 A y 5 A. Como la fuente dispone de un cable de red con enchufe macho con puesta a tierra tipo Schuko y un cable para 24 VDC de 2 m con conector de 6 terminales, no hace falta abrirla para la conexión.

Dispositivo de bloqueo para puertas

Existe una grande selección de electroimanes rectangulares y abrepuertas eléctricos (ver el catálogo a partir de la página 08.047.00). Es importante que los dispositivos utilizados dispongan de un contacto de estado libre de potencial.

Componentes adicionales

- Botonera para puertas de emergencia según EltVTR (ver página 08.043.00)
- Temporizador (ver página 08.044.00)

© DICTATOR Española, S.A.U. · C/Mogoda, 20 - 24 · Pol. Ind. Can Salvatella
08210 Barberá del Vallés/Barcelona · España
Tfn. 93/7191314 · Fax 93/7182509 · E-mail dictator@dictator.es · 20200323

Sistema de control de puertas con función de esclusa con maniobra central - Maniobra central RJ

En la versión del sistema DICTATOR de control de puertas con función de esclusa con maniobra central RJ esta maniobra es el núcleo del sistema. Todas las placas de control, que se encuentran en el sistema descentralizado en las botoneras de control, se encuentran en esta versión todas en una caja central. El modelo standard incluye 2 placas de control para dos puertas. Si el sistema consta de más puertas, la maniobra central RJ se equipa con el número correspondiente de placas de control.

La ventaja mayor de la maniobra central RJ es que necesita aún menos cables de conexión a las puertas y las relaciones se pueden ajustar comodamente en la central.

Estructura

La maniobra central RJ es diseñada para instalaciones con 5 puertas al máximo. Pero en caso necesario puede utilizarla para hasta 8 puertas.

La maniobra central RJ contiene una placa base en que se enchufan las placas de control para cada puerta. Por encima de cada una se encuentran 2 enchufes:

- Enchufe verde para el cable de conexión verde a la botonera de mando BTZ en la puerta,
- enchufe azul para el cable azul al dipositivo de bloqueo en esta puerta.

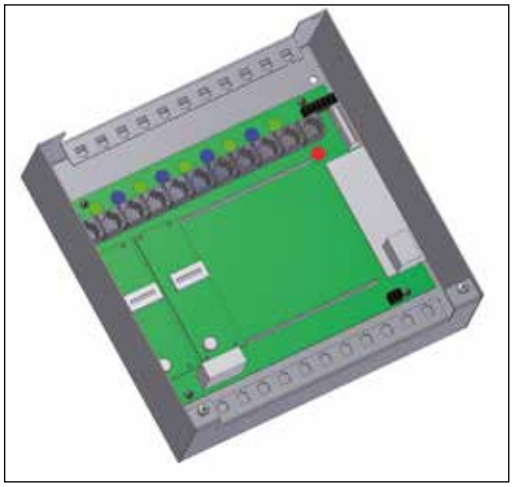

El cable de conexión de la fuente de alimentación se enchufa en el enchufe de 2 terminales en la esquina derecha abajo.

Opciones

Además de las funciones de base puede realizar diferentes opciones adicionales. Al siguiente se encuentran las más importantes, con los accesorios necesarios.

- ***Apertura de Emergencia GNA***
  Para desbloquear todas las puertas de un sistema en cuanto alguien accione el pulsador Apertura de Emergencia en una puerta ("Apertura de Emergencia global"), se necesita un relé addicional (Art. Nº 710953) en la maniobra central RJ. Se enchufa simplemente en el enchufe previsto, también ulteriormente.
- ***Módulo LAN***
  Es posible pasar la información de estado y errores de la maniobra central RJ a una central de control en el edificio. A ese fin se puede reequipar en fábrica una placa adicional (Art. Nº 710954). Ella facilita que la central de control del edificio dispare la alarma, pase una información a la instalación de ventilación etc.
  El módulo LAN no forma parte de la versión estándar!
- **Realizar funciones especiales como por ej. el circuito de discreción**
  Para esto hay un borne roscado de 8 terminales en la maniobra central RJ.
- ***Apertura retrasada***
  Para que sea posible abrir ciertas puertas sólo con retraso, esto se ajusta por un puente en las placas de control correspondientes.
- ***Integración de accionamientos***
  También es posible integrar accionamientos en (algunas) puertas del sistema de esclusa. En este caso se deben utilizar en las puertas respectivas botoneras sin Apertura de Emergencia y montar pulsadores Apertura de Emergencia separados para el accionamiento.

Sistema de control de puertas con función de esclusa con maniobra central - Maniobra central RJ, cont.

Puede ampliar la maniobra central RJ de diferentes maneras para instalaciones hasta 8 puertas máx.:

- Conexión de otra maniobra central RJ: máx. 8 puertas
- Conexión de una caja de distribución del sistema descentralizado. Así puede controlar también hasta 8 puertas.
- Conexión directa de una botonera con módulo de control del sistema descentralizado, es decir ampliar la instalación por una puerta a 6 puertas en todo.

Dimensiones

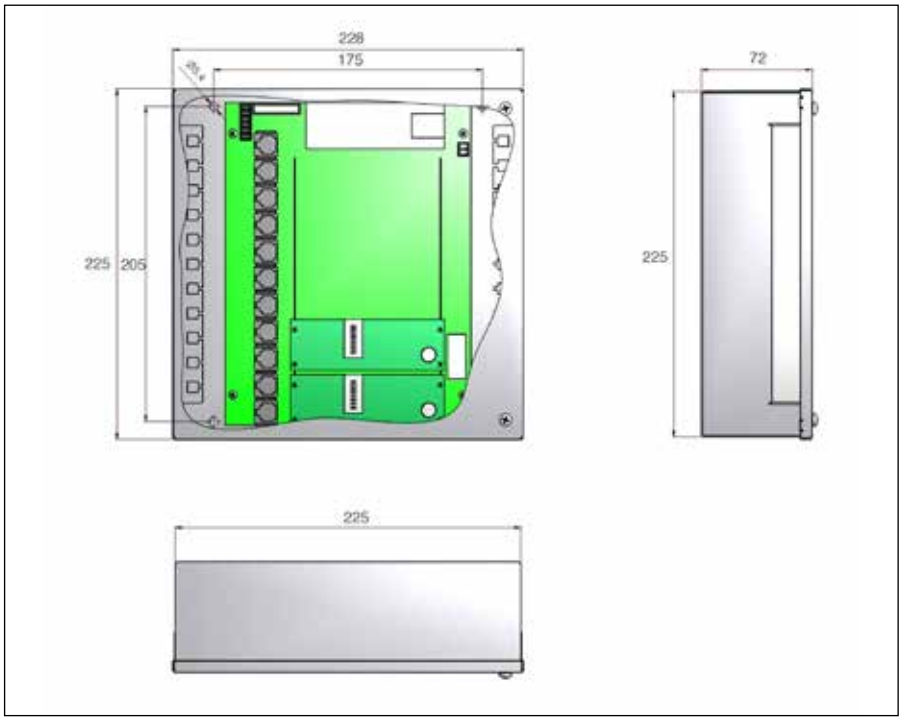

La descarga de tracción de los cables entrandos y saliendos se realiza fijandolos por unas abrazaderas de cables en los dos ángulos de soporte para cables. Las entradas de cable se obturan contra el polvo por material celular.

Para fijar la maniobra central RJ hay dentro de la caja 4 agujeros de Ø 5,4 mm.

Datos técnicos

Voltaje	24 VDC +/-15 %
Consumo modelo de base para 2 puertas	100 mA
Consumo per puerta adicional	50 mA
Consumo relé Apertura de Emergencia global	30 mA
Consumo módulo LAN	100 mA
Protección	IP 20
Temperatura de trabajo	-10 °C hasta +40 °C
Material de la caja	chapa de acero galvanizado al fuego
Longitud cable de conexión botoneras/bloqueos	máx. 15 m

© DICTATOR Española, S.A.U. · C/Mogoda, 20 - 24 · Pol. Ind. Can Salvatella
08210 Barberá del Vallés/Barcelona · España
Tfn. 93/7191314 · Fax 93/7182509 · E-mail dictator@dictator.es · 20200323

Sistema de control de puertas con función de esclusa con maniobra central RJ - Botonera de mando BTZ

En el sistema DICTATOR de control de puertas con función de esclusa con maniobra central RJ se utilizan simples botoneras de mando en todas las puertas.

La botonera de mando BTZ se conecta directamente a la maniobra central RJ por el cable plano (verde) con conector RJ45. En caso normal se conecta a la botonera de mando BTZ para el interior del recinto una botonera de mando BT3 que se utiliza también en el sistema descentralizado. La diferencia entre las dos botoneras de mando es que la botonera BTZ tiene dos enchufes para cable plano (uno para el cable de la maniobra central RJ y otro para el cable al BT3) y la BT3 sólo uno.

Dimensiones

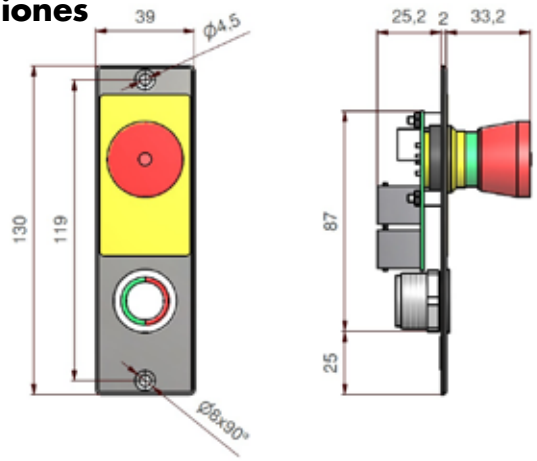

Botonera BTZ
con Apertura de Emergencia,
con pulsador Abrir
Art. Nº DD 710904

Sistema RFID para transpondedor
(control de acceso integrado)
Art. Nº DD 710984

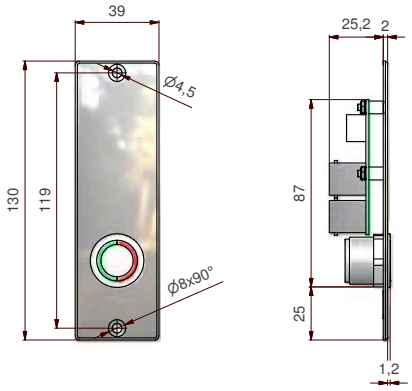

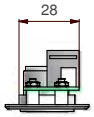

Botonera BTZoN
sin Apertura de Emergencia,
con pulsador Abrir
Art. Nº DD 710905

Sistema RFID para transpondedor
(control de acceso integrado)
Art. Nº DD 710985

Las botoneras de mando DICTATOR cumplen con los requerimientos de la técnica en salas blancas. La botonera de mando BTZ está disponible con o sin pulsador Apertura de Emergencia.

Para desbloquear la puerta, la botonera se entrega con un Piezo (acero inoxidable) o el sistema RFID para transpondedor (control de acceso integrado).

A la botonera de mando BTZ puede conectar directamente un control de acceso externo (ya integrado en las botoneras con sistema RFID) o por ej. una tecla de gran superficie.

El cable plano (verde) para la conexión a la maniobra central RJ está disponible en cuatros longitudes: 3, 5, 10, 15 m (para los números de artículo ver página 08.026.00).

Datos técnicos

Consumo	24 VDC +/-15 %
con Apertura de Emergencia	máx. 30 mA
sin Apertura de Emergencia	máx. 15 mA
Protección	IP 20* (pulsador/Apertura de Emergencia: IP 65)
Temperatura de trabajo	-10 °C hasta +40 °C
Manejo	Piezo con anillo luminoso verde/rojo o transpondedor en botoneras RFID
Pulsador Apertura de Emergencia	pulsador seta con enclavamiento, iluminado
Contactos Apertura de Emergencia (carga)	1 contacto de cierre (NO): 500 mA
Material de la placa frontal	acero inoxidable AISI 304

*Protección no estando montado. La protección final depende de la situación de montaje.

© DICTATOR Española, S.A.U. · C/Mogoda, 20 - 24 · Pol. Ind. Can Salvatella
08210 Barberá del Vallés/Barcelona · España
Tfn. 93/7191314 · Fax 93/7182509 · E-mail dictator@dictator.es · 20200323

Sistema de control de puertas con función de esclusa con maniobra central RJ - Botonera de mando BT3

Normalmente las puertas con función de esclusa deben ser operativas en ambos sentidos. Por eso necesitamos una botonera, la botonera BT3, en la parte interior del recinto protegido por las puertas.

La botonera BT3 está disponible con o sin pulsador Apertura de Emergencia.

Las placas frontales de todas las botoneras son concebidas para el montaje en perfilerias huecas. Bajo pedido hay también placas con otras dimensiones y el logo del cliente.

Dimensiones

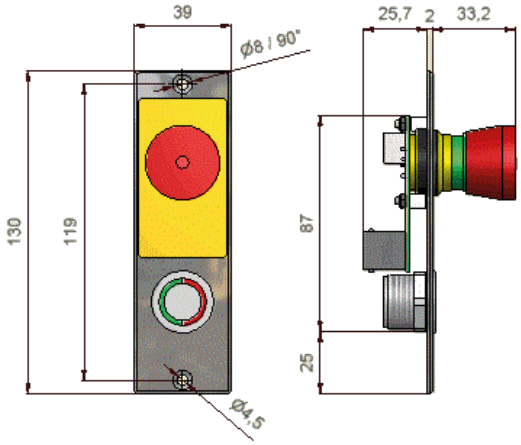

Botonera BT3
con Apertura de Emergencia,
con pulsador Abrir
Art. Nº DD 710901

Sistema RFID para transpondedor
(control de acceso integrado)
Art. Nº DD 710982

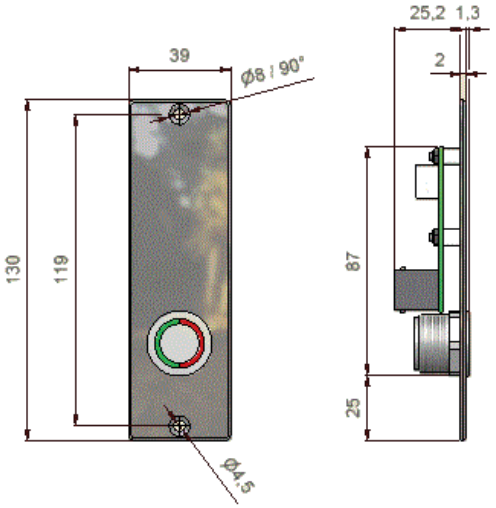

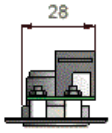

Botonera BT3oN
sin Apertura de Emergencia,
con pulsador Abrir
Art. Nº DD 710903

Sistema RFID para transpondedor
(control de acceso integrado)
Art. Nº DD 710983

La botonera de mando BT3 se conecta a la botonera de mando BTZ por un cable de conexión con conector RJ45 (color amarillo). Debe pedir el cable separadamente. Por defecto están disponibles dos longitudes:
- 500 mm (Art. Nº DD 710926)
- 1000 mm (Art. Nº DD 710937).

A la botonera de mando BTZ puede conectar directamente un control de acceso externo (ya integrado en las botoneras con sistema RFID) o por ej. una tecla de gran superficie.

Datos técnicos

Consumo	24 VDC +/-15 %
con Apertura de Emergencia	máx. 30 mA
sin Apertura de Emergencia	máx. 15 mA
Protección	IP 20* (pulsador/Apertura de Emergencia: IP 65)
Temperatura de trabajo	-10 °C hasta +40 °C
Manejo	Piezo con anillo luminoso verde/rojo o transpondedor en botoneras RFID
Pulsador Apertura de Emergencia	pulsador seta con enclavamiento, iluminado
Contactos Apertura de Emergencia (carga)	1 contacto de cierre (NO): 500 mA
Material de la placa frontal	acero inoxidable AISI 304

*Protección no estando montado. La protección final depende de la situación de montaje.

© DICTATOR Española, S.A.U. · C/Mogoda, 20 - 24 · Pol. Ind. Can Salvatella
08210 Barberá del Vallés/Barcelona · España
Tfn. 93/7191314 · Fax 93/7182509 · E-mail dictator@dictator.es · 20200323

Sistema de control de puertas con función de esclusa con maniobra central RJ - Cables de conexión

Los componentes del sistema de control de puertas con función de esclusa con maniobra central se conectan por cables planos con conectores RJ45 marcados en color.

Esto reduce mucho los gastos de montaje y también la posibilidad de errores conectando los componentes.

Cables de conexión

Cable de conexión maniobra central RJ - botonera de mando BTZ (1)

El cable de conexión entre la maniobra central RJ y las botoneras de mando BTZ en las puertas respectivas es un cable plano con conectores RJ45 en ambos extremos. No sólo los conectores del cable sino también los enchufes correspondientes están marcados **verde**.

Longitudes estándares: 3 m, 5 m, 10 y 15 m

Cable de conexión botoneras de mando BTZ - BT3 (2)

El cable de conexión entre las botoneras de mando BTZ y BT3 es un cable plano con conectores RJ45 en ambos extremos. No sólo los conectores del cable sino también los enchufes correspondientes están marcados **amarillo**.

Están disponibles dos longitudes: 500 mm y 1 m

Conexión del dispositivo de bloqueo o de un accionamiento (3)

Como puede combinar el sistema DICTATOR de control de puertas con función de esclusa con muchos dispositivos de bloqueo diferentes, el cable de conexión al dispositivo de bloqueo o el accionamiento tiene sólo en un extremo un conector RJ45 (color **azul**). Este se enchufa en la maniobra central RJ. En el otro extremo tiene 4 hilos libres marcados inequívocos (2 hilos para el contacto de estado y 2 hilos para la alimentación).

Longitudes estándares: 500 mm, 2 m, 4 m y 15 m

Cable de alimentación (4)

El modelo estándar del sistema centralizado no necesita un cable de alimentación de la maniobra central RJ a las botoneras BTZ. La fuente de alimentación llega con un cable de alimentación de 2 m de longitud que sólo debe enchufar en el enchufe provisto en la maniobra central.

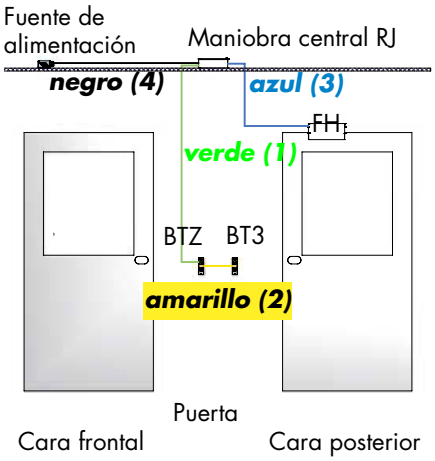

Conexión de una maniobra central RJ adicional

Si quiere ampliar la instalación por otra maniobra central RJ, necesita dos cables para conectar ambas maniobras centrales RJ:
- cable de control rojo
- cable de alimentación de 6 hilos

Información detallada sobre estos tipos de cable se encuentra en la página 08.017.00.

Conexión de una caja de distribución VK3 del sistema descentralizado

Si quiere ampliar la instalación por una caja de distribución a hasta 8 puertas, necesita también dos cables para la conexión:
- cable de control rojo
- cable de alimentación de 6 hilos

Información detallada sobre estos tipos de cable se encuentra en la página 08.017.00.

Conexión de componentes externos

Componentes adicionales como controles de acceso o teclas de gran superficie debe conectar el cliente. Para su conexión hay en las botoneras de mando BTZ y BT3 un borne roscado y enchufable de 3 terminales.

Sistema de control de puertas con función de esclusa con maniobra central RJ - Datos de pedido

En esta página resumimos los datos de pedido de todos los componentes del sistema DICTATOR de control de puertas con función de esclusa con maniobra central.

Accesorios adicionales:

- Cajas para botoneras para montaje de superficie o encastrado página 08.035.00
- Botonera para puertas de emergencia página 08.033.00
- Temporizador página 08.034.00
- Fuentes de alimentación página 08.057.00 ss.
- Dispositivos de bloqueo página 08.037.00 ss.

Datos de pedido Botoneras
(ver página 08.023.00 ss)

Botonera de mando BTZ		Art. Nº DD 710904
Botonera de mando BTZoN, sin Apertura de Emergencia		Art. Nº DD 710905
Botonera de mando BTZT RFID		Art. Nº DD 710984
Botonera de mando BTZToN RFID, sin Apertura de Emergencia		Art. Nº DD 710985
Botonera de mando BT3		Art. Nº DD 710901
Botonera de mando BT3oN, sin Apertura de Emergencia		Art. Nº DD 710903
Botonera de mando BT3T RFID		Art. Nº DD 710981
Botonera de mando BT3ToN RFID, sin Apertura de Emergencia		Art. Nº DD 710983

Maniobra central RJ
(ver página 08.021.00 s.)

Maniobra central RJ modelo base para 2 puertas		Art. Nº DD 710920
Maniobra central RJ para 3 puertas		Art. Nº DD 710920-3
Maniobra central RJ para 4 puertas		Art. Nº DD 710920-4
Maniobra central RJ para 5 puertas		Art. Nº DD 710920-5
Relé adicional para la Apertura de Emergencia global, también para el rearme, para la maniobra central RJ		Art. Nº DD 710953
Placa adicional (módulo LAN) para conexión a una central de control en el edificio, para el rearme en fábrica		Art. Nº DD 710954

Cables de conexión
(ver página 08.025.00)

Cable de conexión botoneras BTZ-BT3, amarillo	500 mm	Art. Nº DD 710926
Cable de conexión botoneras BTZ-BT3, amarillo	1 m	Art. Nº DD 710937
Cable de conexión maniobra central RJ - BTZ, verde	3 m	Art. Nº DD 710947
Cable de conexión maniobra central RJ - BTZ, verde	5 m	Art. Nº DD 710948
Cable de conexión maniobra central RJ - BTZ, verde	10 m	Art. Nº DD 710949
Cable de conexión maniobra central RJ - BTZ, verde	15 m	Art. Nº DD 710952
Cable: dispositivo de bloqueo o accionamiento, azul	500 mm	Art. Nº DD 710927
Cable: dispositivo de bloqueo o accionamiento, azul	2 m	Art. Nº DD 710938
Cable: dispositivo de bloqueo o accionamiento, azul	4 m	Art. Nº DD 710928
Cable: dispositivo de bloqueo o accionamiento, azul	15 m	Art. Nº DD 710946
Conector doble RJ45		Art. Nº DD 710943

Transpondedores para botoneras RFID
(ver página 08.005.00)

Transpondedor negro		Art. Nº DD 710850
Transpondedor rojo		Art. Nº DD 710851
Transpondedor amarillo		Art. Nº DD 710852
Transpondedor verde		Art. Nº DD 710853
Juego de transpondedores de administración (1 rojo, amarillo, verde cada uno)		Art. Nº DD 710854

© DICTATOR Española, S.A.U. · C/Mogoda, 20 - 24 · Pol. Ind. Can Salvatella
08210 Barberá del Vallés/Barcelona · España
Tfn. 93/7191314 · Fax 93/7182509 · E-mail dictator@dictator.es · 20200323