# Soportes para el montaje de pistones a gas

Los pistones a gas deben **fijarse de manera segura y sólida**. Según la aplicación, la posición y las fijaciones, se deben utilizar soportes distintos.

DICTATOR le ofrece a Ud. para los pistones a gas tipos 8-19, 10-23, 14-28 y, en menor medida, también para el tipo 6-15 unos soportes para el montaje. Para eligir el soporte conveniente, es muy importante observar las cargas máximas admisibles de cada soporte.

Los factores decisivos para eligir el soporte correcto son:

- posición de montaje del pistón a gas,
- conexiones del pistón a gas,
- carga máxima del soporte.

Con mucho gusto le asesoraremos!

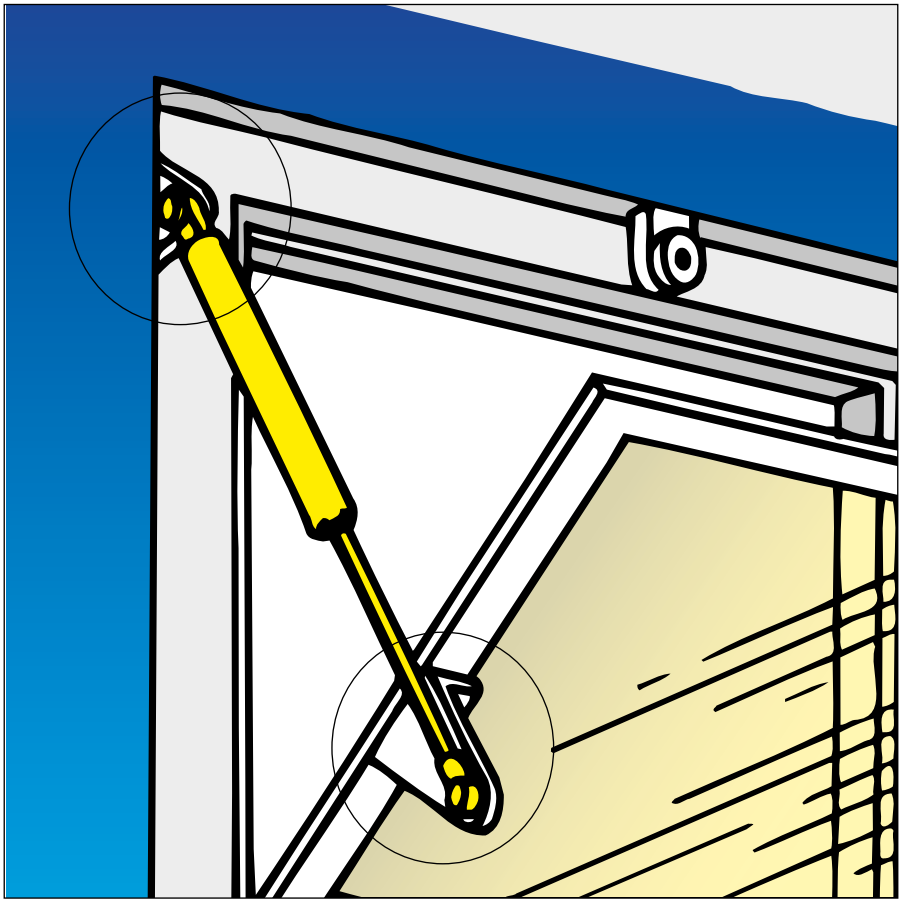

## Datos técnicos

| | |
|---|---|
| Material | acero zincado y AISI 304, AISI 316 |
| Carga admisible | hasta máx. 2500 N |

© DICTATOR Española, S.A.U. · C/Mogoda, 20 - 24 · Pol. Ind. Can Salvatella
08210 Barberá del Vallés/Barcelona · España
Tfn. 93/7191314 · Fax 93/7182509 · E-mail dictator@dictator.es · 20230915

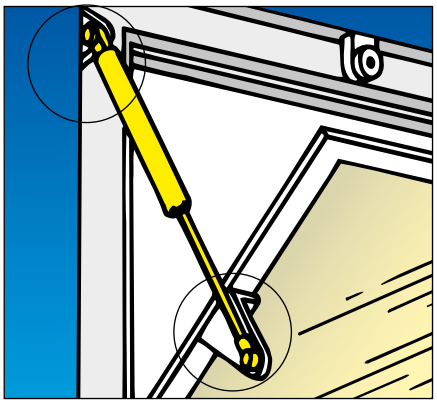

## Soportes de montaje
### para los pistones a gas tipo 6-15, 8-19, 10-23

La posición de montaje determina crucialmente la selección de los soportes.

Al siguiente empezaremos con los soportes para los pistones a gas tipo 6-15, seguidos por los para los tipos 8-19 y 10-23. Indicamos también los contrapiezas posibles.

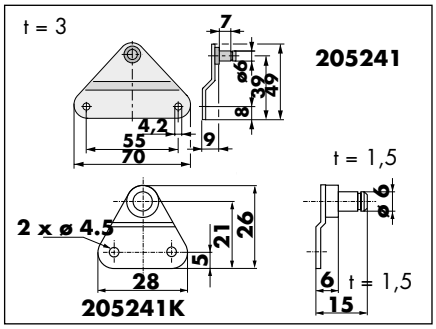


**Soporte, Art. N° EE 205241 / EE 205241K**

| | |
|---|---|
| Tipo de montaje | lateral |
| Tipo de pistón a gas | 6-15 |
| Conexiones | agujero 6-15 |
| Fuerza máx. del pistón | 205241: 350 N / 205241K: 130 N |
| Carga máx. del soporte | 205241: 500 N / 205241K: 180 N |
| Contrapiezas posibles | Art. N° EE 205247, 205247ZA, 205247K |

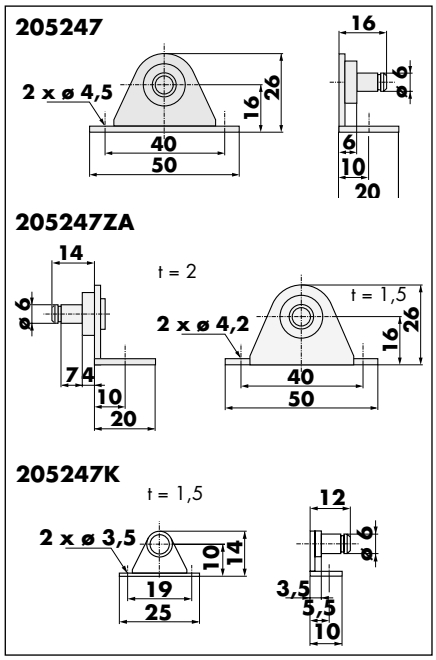


**Soporte, Art. N° EE 205247 / EE 205247K / EE 205247ZA**

| | |
|---|---|
| Tipo de montaje | frontal |
| Tipo de pistón a gas | 6-15 |
| Conexiones | agujero 6-15 |
| Fuerza máx. del pistón | 205247: 370 N<br>205247K: 130 N<br>205247ZA: 300 N |
| Carga máx. del soporte | 205247: 500 N<br>205247K: 180 N<br>205247ZA: 400 N |
| Contrapiezas posibles | Art. N° EE 205241, EE 205241K |

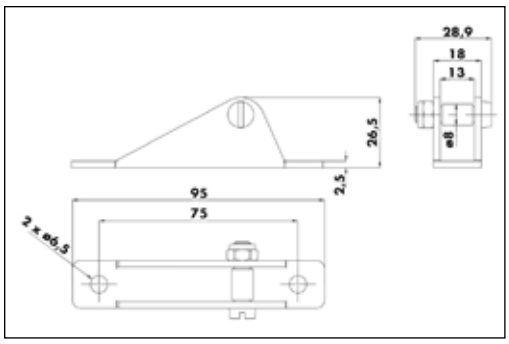

**Soporte, Art. N° EE 205244**

| | |
|---|---|
| Tipo de montaje | frontal |
| Tipos de pistón a gas | 8-19, 10-23 |
| Conexiones | 8-19, 10-23, cabeza de rótula 205801 |
| Fuerza máx. del pistón | 1200 N; carga máx. del soporte: 1800 N |
| Contrapiezas posibles | Art. N° EE 205242, EE 205243 |



© DICTATOR Española, S.A.U. · C/Mogoda, 20 - 24 · Pol. Ind. Can Salvatella
08210 Barberá del Vallés/Barcelona · España
Tfn. 93/7191314 · Fax 93/7182509 · E-mail dictator@dictator.es · 20230915

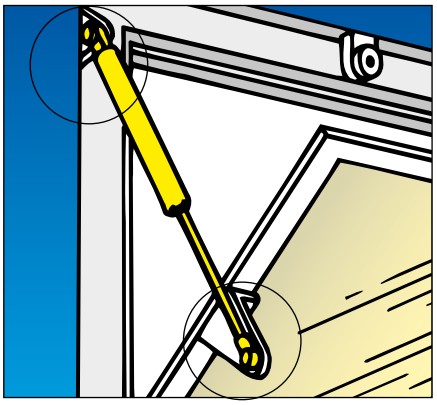

## Soportes de montaje
### para los pistones a gas tipo 8-19, 10-23, 14-28

Los soportes representados en las figuras abajo están previstos sobre todo para los pistones a gas tipo 8-19 y 10-23.

Los soportes para pistones a gas con una presión hasta 2500 N se encuentran en la página siguiente.

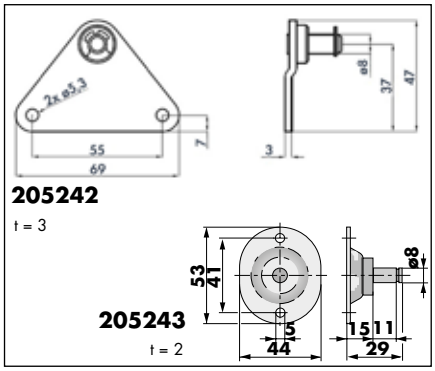


**Soporte, Art. N° EE 205242, EE 205243**

| | |
|---|---|
| Tipo de montaje | lateral |
| Tipos de pistón a gas | 8-19, 10-23 |
| Conexiones | agujero 8-19/10-23 y cabeza de rótula 205801 |
| Fuerza máx. del pistón | 850 N |
| Carga máx. del soporte | 1200 N |
| Contrapiezas posibles | Art. N° EE 205244, EE 205246, EE 205197, EE 205276, EE 205276K |

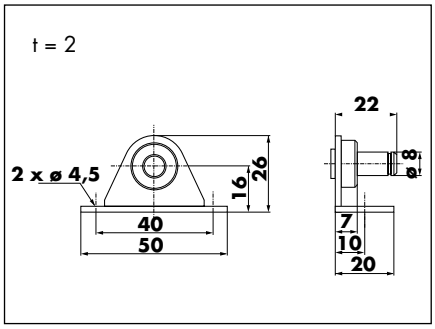


**Soporte, Art. N° EE 205276K**

| | |
|---|---|
| Tipo de montaje | frontal |
| Tipos de pistón a gas | 8-19, 10-23 |
| Conexiones | agujero 8-19/10-23 y cabeza de rótula 205801 |
| Fuerza máx. del pistón | 850 N |
| Carga máx. del soporte | 1200 N |
| Contrapiezas posibles | Art. N° EE 205244, EE 205246, EE 205197, EE 205276, EE 205276K |

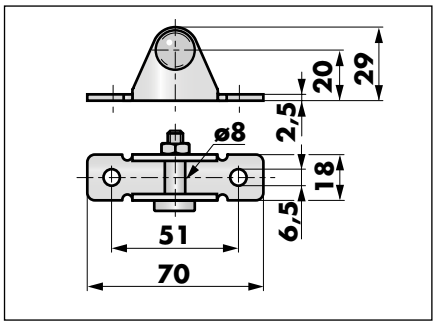


**Soporte, Art. N° EE 205246**

| | |
|---|---|
| Tipo de montaje | frontal |
| Tipos de pistón a gas | 8-19, 10-23 |
| Conexiones | agujero 8-19/10-23, cabeza de rótula EE 205801 |
| Fuerza máx del pistón | 1200 N |
| Carga máx. del soporte | 1800 N |
| Contrapiezas posibles | Art. N° EE 205242, EE 205243 |

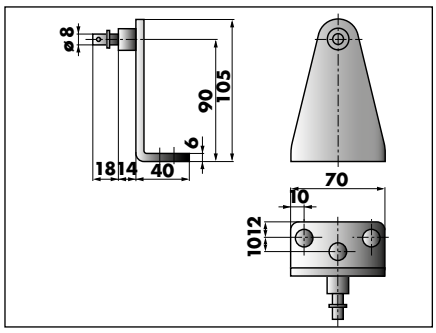


**Soporte, Art. N° EE 205196**

| | |
|---|---|
| Tipo de montaje | frontal |
| Tipos de pistón a gas | 8-19, 10-23, 14-28 |
| Conexiones | agujero 8-19/10-23, 14-28 |
| Fuerza máx. del pistón | 1000 N |
| Contrapiezas posibles | Art. N° EE 205246, EE 205197, EE 205244 |

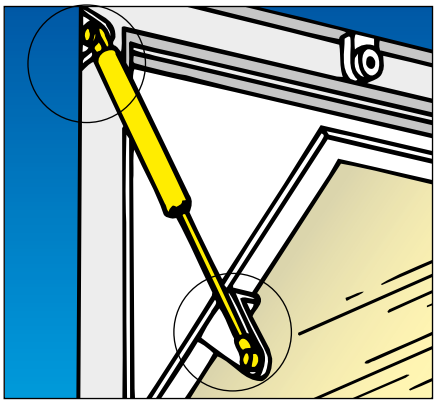

## Soportes de montaje
**para pistones a gas tipo 8-19/10-23/14-28** (continuación)

Los modelos en acero zincado de los soportes representados en las figuras de esta página están previstos para **pistones a gas con una fuerza de máx. 2500 N**.

Los soportes en AISI 304 y AISI 316 se pueden utilizar solamente con pistones a gas de una presión máxima de 1000 N.

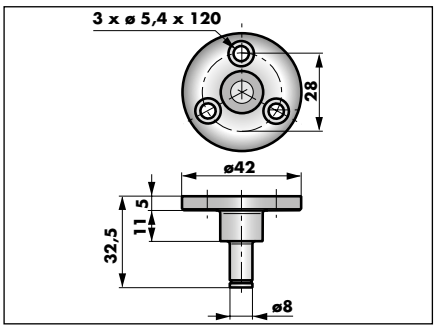


**Soporte, Art. N° EE 20526**
**en AISI 304: EE 205281**

| | |
|---|---|
| Tipo de montaje | lateral |
| Tipos de pistón a gas | 8-19, 10-23, 14-28 |
| Conexiones | agujero 8-19/10-23, 14-28, cabeza de rótula EE 205801 |
| Fuerza máx. del pistón | 2500 N; 1000 N con AISI 304 |
| Contrapiezas posibles | Art. N° EE 205197, 205246 |

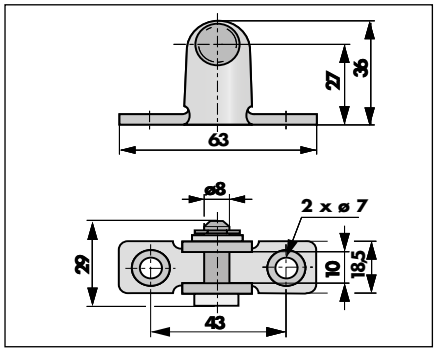


**Soporte, Art. N° EE 205197,**
**en AISI 304: EE 205249, en AISI 316: EE 205455**

| | |
|---|---|
| Tipo de montaje | frontal |
| Tipos de pistón a gas | 8-19, 10-23,14-28 (8-19, 10-23) |
| Conexiones | agujero 8-19/10-23, 14-28, cabeza de rótula EE 205801 (agujero 8-19/10-23) |
| Fuerza máx. del pistón | 2500 N; 1000 N con AISI 304 y AISI 316 |
| Contrapiezas posibles | EE 205242 - 243, 205261 - 263, 205282, 205456 |

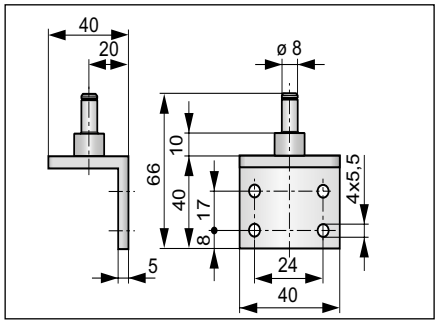


**Soporte, Art. N° EE 205262,**
**en AISI 304: EE 205282, en AISI 316: EE 205456**

| | |
|---|---|
| Tipo de montaje | frontal |
| Tipos de pistón a gas | 8-19, 10-23, 14-28 |
| Conexiones | agujero 8-19/10-23, 14-28, cabeza de rótula EE 205801 |
| Fuerza máx. del pistón | 2500 N; 1000 N con AISI 304 y AISI 316 |
| Contrapiezas posibles | Art. N° EE 205197, 205249, 205455, 205246 |

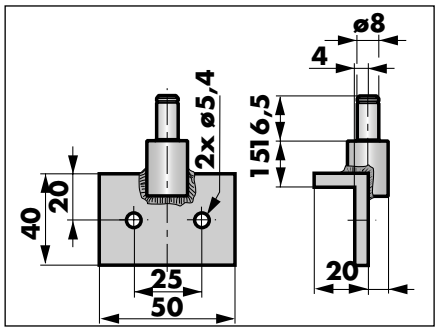


**Soporte, Art. N° EE 205263**

| | |
|---|---|
| Tipo de montaje | frontal |
| Tipos de pistón a gas | 8-19, 10-23, 14-28 |
| Conexiones | agujero 8-19/10-23, 14-28, cabeza de rótula EE 205801 |
| Fuerza máx. del pistón | 2500 N |
| Contrapiezas posibles | Art. N° EE 205197, 205246 |



© DICTATOR Española, S.A.U. · C/Mogoda, 20 - 24 · Pol. Ind. Can Salvatella
08210 Barberá del Vallés/Barcelona · España
Tfn. 93/7191314 · Fax 93/7182509 · E-mail dictator@dictator.es · 20230915