Pistones a gas con amortiguación del émbolo

En la mayoría de las aplicaciones se opta para pistones a gas con amortiguación del vástago en extensión para proteger las bisagras. Pero, en algunos casos esto no es suficiente. Por eso DICTATOR le ofrece a Ud. los **pistones a gas con amortiguación del émbolo**. Permiten una **velocidad constante y muy lenta del vástago saliendo**.

Los pistones a gas con amortiguación del émbolo se entregan en 3 diámetros. Fabricamos su pistón a gas a medida - también pieza única o cantidades pequeñas. Sólo debe indicar en el pedido además de los datos normales (del piston a gas de empuje) el tiempo en que el vástago debe recorrer la carrera.

Los pistones a gas con amortiguación del émbolo se utilizan por ej. en tapas de vidrio, ventanas, aparatos medicos sensibles.

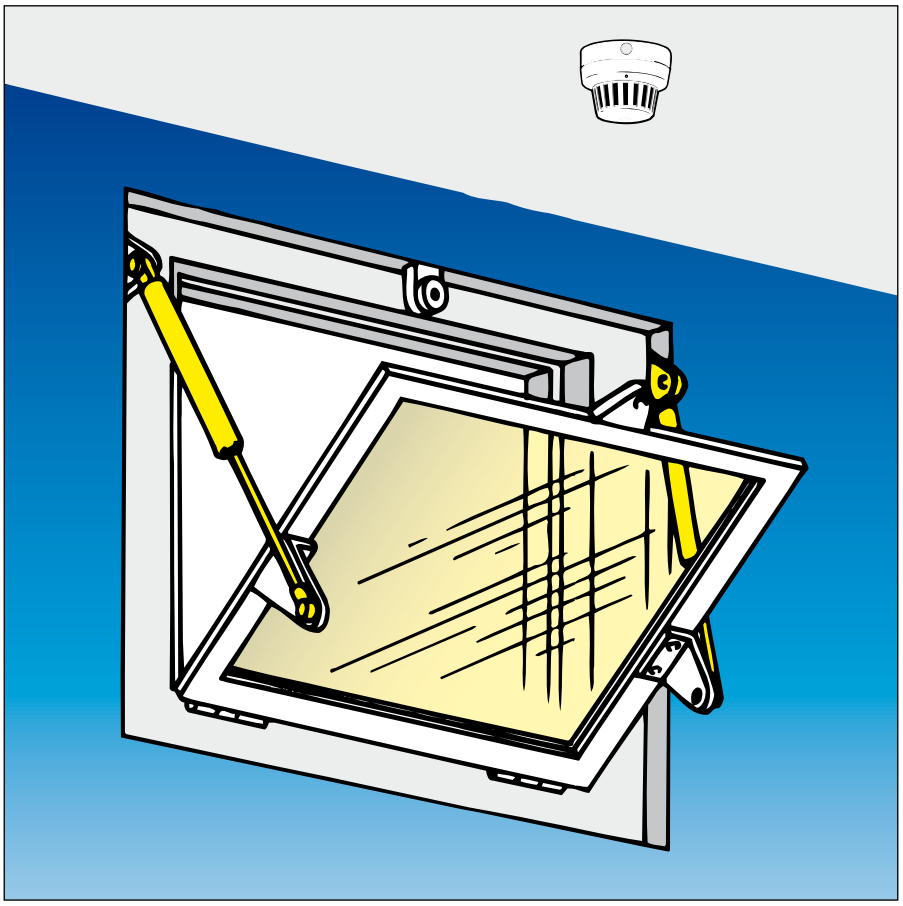

Datos técnicos

Diámetros vástago	8, 10, 14 mm
Diámetros cilindro	19, 23, 28 mm
Fuerzas de empuje	80 N - 2500 N
Carreras	100 mm - 300 mm
Velocidad de extensión	mín. 0,02 m/s
Temperatura de trabajo	-10 °C hasta +80 °C
Gas	nitrógeno (N) (incombustible!)
Ciclos máx.	6 ciclos por minuto

© DICTATOR Española, S.A.U. · C/Mogoda, 20 - 24 · Pol. Ind. Can Salvatella
08210 Barberá del Vallés/Barcelona · España
Tfn. 93/7191314 · Fax 93/7182509 · E-mail dictator@dictator.es · 1057

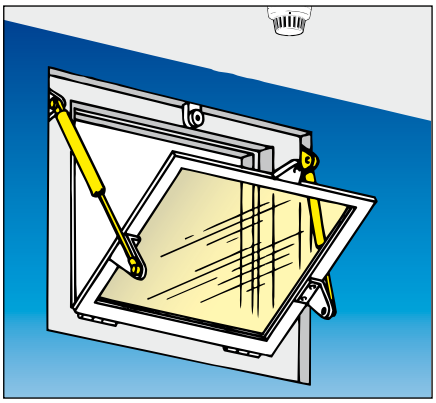

Resumen de los diferentes tipos de pistones a gas con amortiguación del émbolo

Los pistones a gas DICTATOR se fabrican normalmente según sus especificaciones. La tabla siguiente da un resumen de las posibilidades de producción de pistones a gas con amortiguación del émbolo.

Además encontrará información del equipo opcional para pistones a gas con amortiguación del émbolo. En las páginas siguientes damos más información detallada de cada tipo de pistón, para facilitarle la selección. En caso de duda consulte a nuestro departamento técnico.

Datos técnicos

Ø vástago **Ø cilindro**	**8** **19**	**10** **23**	**14** **28**
Carrera H mín. (mm) **Carrera H máx. (mm)**	100 300	100 300	100 300
Tipos de amortiguación	1, 2, 3	1, 2, 3	1, 2, 3
Fuerza mín. **Fuerza máx.**	80 N 700 N	100 N 1200 N	250 N 2500 N
L comprimida (GZ-GZ)* **L extendida (GZ-GZ)***	**L**extend.**- H** 3x H + 60	**L**extend.**- H** 3x H + 60	**L**extend.**- H** 3x H + 60
Velocidad de extensión mín.	0,02 m/s	0,02 m/s	0,02 m/s
Conexiones	GZ, A, G WG, KGA, GK	GZ, A, G WG, KGA, GK	GZ, A, G WG, KGA, GK
Tubo de protección (6)*	L + 5	L + 5	L + 5

** Carrera (H) y cotas de longitud (L) y cotas de equipo opcional siempre son en mm*
[Ejemplo: tipo 8-19; carrera 100; longitud extendida = 3 x 100 + 60 = 360 mm]

Equipo opcional

Si el pistón a gas trabajará en un lugar donde existe mucha suciedad o polvo o si existe el peligro de un daño mecánico, debería pedirle con tubo de protección. El tubo cubre el vástago y parte del cilindro y protege asi el vástago de desperfectos. También es posible entregar un piston con 2 tubos de protección. El **tubo de protección** se indica con el **código 6** (la longitud total se aumenta por 5 mm por tubo) (ver también página 06.011.00).

© DICTATOR Española, S.A.U. · C/Mogoda, 20 - 24 · Pol. Ind. Can Salvatella
08210 Barberá del Vallés/Barcelona · España
Tfn. 93/7191314 · Fax 93/7182509 · E-mail dictator@dictator.es · 1057

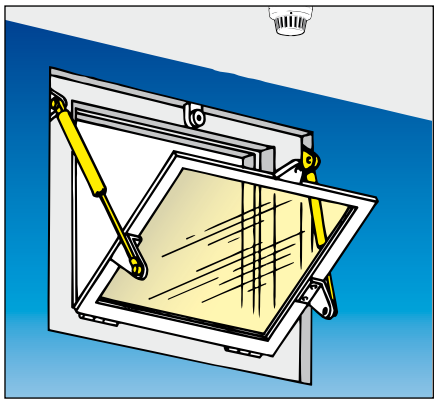

Pistones a gas con amortiguación del émbolo
Tipos DT 8-19 y DT 10-23, fuerzas de 80 N - 1200 N

Los pistones a gas con amortiguación del émbolo de los tipos DT 8-19 y DT 10-23 sólo se diferencian en le diámetro del vástago y del cilindro y las fuerzas mínimas y máximas. Las conexiones son las mismas, con una excepción: el agujero en el cilindro. En comparación a los pistones a gas de empuje normales, el cilindro de los pistones con amortiguación del émbolo es mucho más largo (ver página 06.006.00). En las páginas 06.065.00 ss. ofrecemos **soportes** para fijar los pistones a gas.

Los pistones con amortiguación del émbolo DT 8-19 y DT 10-23 se utilizan por ej. en ventanas de evacuación de humos.

Conexiones

en el vástago | **en el cilindro**

Espárrago roscado **GZ**

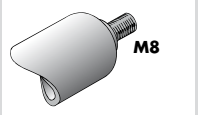

Espárrago roscado **GZ**

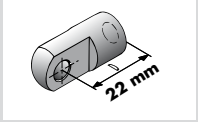

Agujero **A**

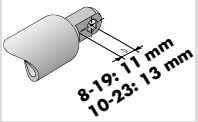

Agujero **A**

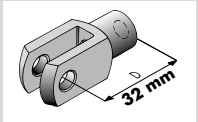

Horquilla **G**

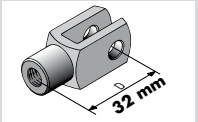

Horquilla **G**

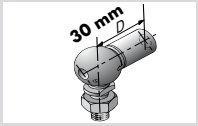

Articulación angular **WG**

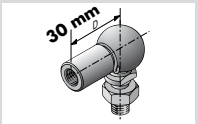

Articulación angular **WG**

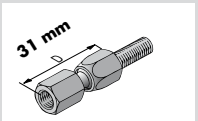

Rótula esférica **KGA**

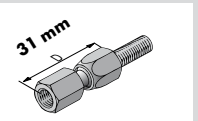

Rótula esférica **KGA**

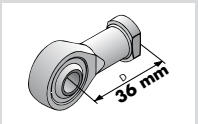

Cabeza de rótula **GK**

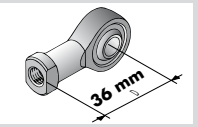

Cabeza de rótula **GK**

Dibujos acotados de las conexiones se encuentran a partir de la página 06.061.00.

Tipos de amortiguación
1 = sólo en extensión
2 = sólo en compresión
3 = tanto en extensión como en compresión

Como determinar el pistón con amortiguación del émbolo tipo DT 8-19 y DT 10-23

Con la tabla siguiente es muy fácil determinar su pistón a gas si conoce la carrera y las conexiones necesarias.

Si el pistón debe tener en el vástago y/o en el cilindro en vez de un espárrago roscado por ejemplo un agujero, sólo hay que sumar la cota D indicada en los dibujos de las conexiones a la cota de la longitud extendida. El mismo se aplica a la cota del equipo opcional.

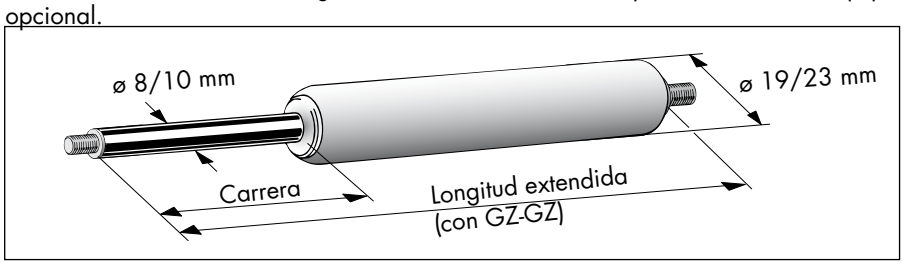

	Tipo DT	Información en página
1. Diámetro del vástago (8 o 10 mm):		06.082.00
2. Diámetro del cilindro (19 o 23 mm):		06.082.00
3. Carrera (100 - 300 mm):		06.082.00
4. Tipo de amortiguación (1, 2, 3):		06.005.00 06.083.00
5. Velocidad de extensión (m/sec.):		06.006.00
6. Fuerza (**DT 8-19**: *80 - 700 N*/ **DT 10-23**: *100 - 1200 N*):		06.083.00
7. Longitud comprimida (= longitud extendida - carrera):		06.084.00
8. Longitud extendida (longitud total): (mín. 3 x carrera + 60 mm + cota D de las conexiones + cota del equipo opcional)		06.084.00
9. Conexión en el vástago (abreviación en los dibujos):		06.061.00
10. Conexión en el cilindro (abreviación en los dibujos):		06.061.00
11. Equipo opcional: ☐ tubo de protección (**6**) (+ 5 mm)		06.011.00

Información adicional:

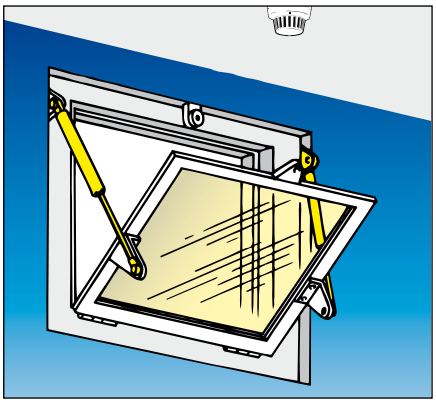

Pistones a gas con amortiguación del émbolo
Tipo DT 14-28, fuerzas de 250 N - 2500 N

Los pistones a gas con un diámetro del vástago de 14 mm y del cilindro de 28 mm permiten a pesar de las dimensiones bastante reducidas unas **fuerzas muy altas**, más del doble del tipo DT 10-23.

Ofrecemos para los pistones a gas con amortiguación del émbolo del tipo DT 14-28 diferentes **soportes** para fijar los pistones (ver página 06.067.00 y siguientes).

Los pistones a gas con amortiguación del émbolo se utilizan por ej. en elementos de manejo en máquinas, puertas batientes o plegables.

Conexiones

en el vástago | **en el cilindro**

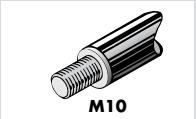

Espárrago roscado **GZ**

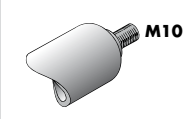

Espárrago roscado **GZ**

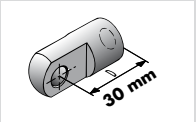

Agujero **A**

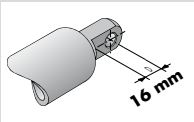

Agujero **A**

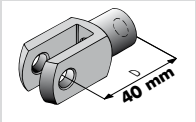

Horquilla **G**

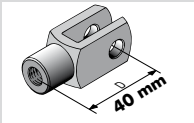

Horquilla **G**

Articulación angular **WG**

Articulación angular **WG**

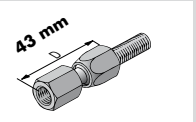

Rótula esférica **KGA**

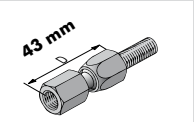

Rótula esférica **KGA**

Cabeza de rótula **GK**

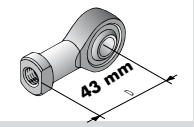

Cabeza de rótula **GK**

Dibujos acotados de las conexiones se encuentran a partir de la página 06.061.00.

Tipos de amortiguación
1 = sólo en extensión
2 = sólo en compresión
3 = tanto en extensión como en compresión

Como determinar el pistón con amortiguación del émbolo tipo DT 14-28

Con la tabla siguiente es muy fácil determinar su pistón a gas si conoce la carrera y las conexiones necesarias.

Si el pistón debe tener en el vástago y/o en el cilindro en vez de un espárrago roscado por ejemplo un agujero, sólo hay que sumar la cota D indicada en los dibujos de las conexiones a la cota de la longitud extendida. El mismo se aplica a la cota del equipo opcional.

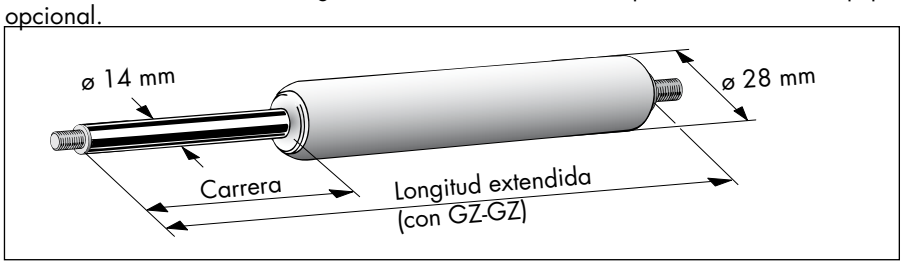

	Tipo DT	Información en página
1. Diámetro del vástago:	14 mm	06.082.00
2. Diámetro del cilindro:	28 mm	06.082.00
3. Carrera (100 - 300 mm):		06.082.00
4. Tipo de amortiguación (1, 2, 3):		06.005.00 06.083.00
5. Velocidad de extensión (m/sec.):		06.006.00
6. Fuerza (250 N - 2500 N):		06.083.00
7. Longitud comprimida (= longitud extendida - carrera):		06.084.00
8. Longitud extendida (longitud total): (mín. 3 x carrera + 60 mm + cota D de las conexiones + cota del equipo opcional)		06.084.00
9. Conexión en el vástago (abreviación en los dibujos):		06.061.00
10. Conexión en el cilindro (abreviación en los dibujos):		06.061.00
11. Equipo opcional: ☐ tubo de protección (**6**) (+ 5 mm)		06.011.00

Información adicional:

© DICTATOR Española, S.A.U. · C/Mogoda, 20 - 24 · Pol. Ind. Can Salvatella
08210 Barberá del Vallés/Barcelona · España
Tfn. 93/7191314 · Fax 93/7182509 · E-mail dictator@dictator.es · 1057