Accionamiento para puertas correderas cortafuego DICTAMAT 700

abrir por motor, con dispositivo de bloqueo y de amortiguación

El accionamiento DICTAMAT 700 se utiliza para la apertura automática y para el bloqueo de las puertas correderas cortafuego de una y dos hojas.

El **potente motor de corriente trifásica** abre las puertas tirando de manera que incluso grandes y pesados portones con contrapeso pueden estar equipados con este accionamiento. Un cable de acero de Ø 4 mm impulsa la puerta.

Cuando hay una alarma de humo, el dispositivo de bloqueo electromagnético se libera de forma que las puertas cierran automáticamente. El freno de corriente de Foucault alojado en el accionamiento controla la velocidad de cierre en todo el recorrido de la puerta.

La versión del accionamiento DICTAMAT 700 descrita aquí fue comprobada por el instituto estatal de ensayo de materiales MPA, NRW.

Para puertas más pesadas el accionamiento DICTAMAT 700 está disponibe con motor más fuerte y con cadena. Una **versión especial** se puede instalar en **zonas con riesgo de explosión**. Si esto le interesa a Ud., pida información y/o asesoramiento detallado.

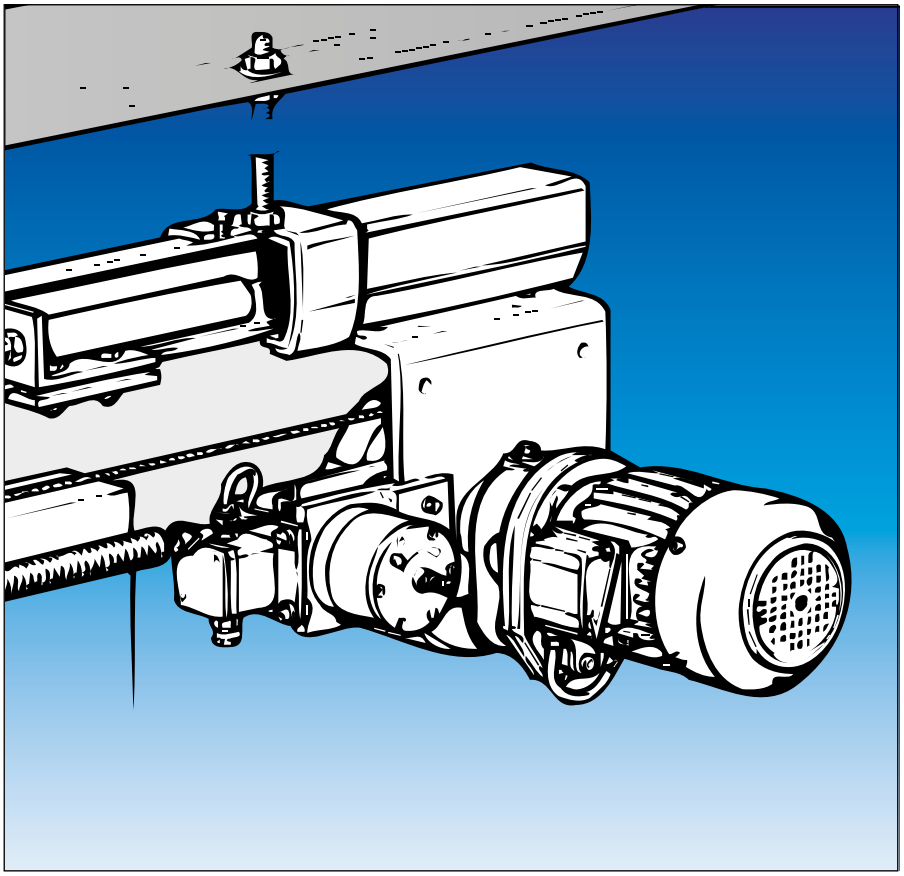

Criterios de selección

- Para puertas con recorrido de trabajo sin limite
- Fuerza tirando en apertura: 800 N máx.
- Para puertas de un peso máx. de 1800 kg
- Cierre por contrapeso (por parte del cliente)
- Adecuado para realizar hasta 200 accionamientos al día
- Control de posición por finales de carrera separados
- Funciones a realizar con la maniobra E8 y el variador de frecuencia: Abrir, STOP, Cerrar, Cierre automático, contacto de relé

© DICTATOR Española, S.A.U. · C/Mogoda, 20 - 24 · Pol. Ind. Can Salvatella
08210 Barberá del Vallés/Barcelona · España
Tfn. 93/7191314 · Fax 93/7182509 · E-mail dictator@dictator.es · 20200730

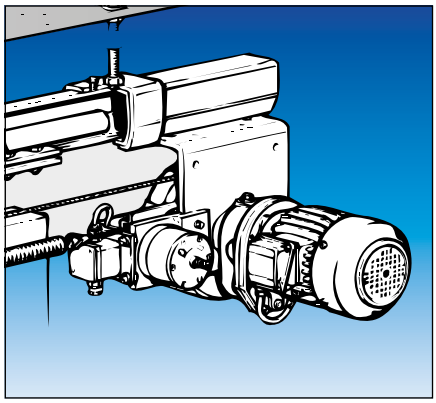

Dimensiones / Suministro

El accionamiento con su soporte de montaje se fija directamente de abajo en un extremo de la guía de la puerta.

El siguiente dibujo muestra el accionamiento modelo AA 700505 (versión derecha). El modelo izquierdo 700501 es invertido.

Para puertas pesadas le recomendamos a Ud. en principio que realice el montaje del accionamiento en el final de la guía correspondiente a „puerta cerrada".

Dimensiones DICTAMAT 700

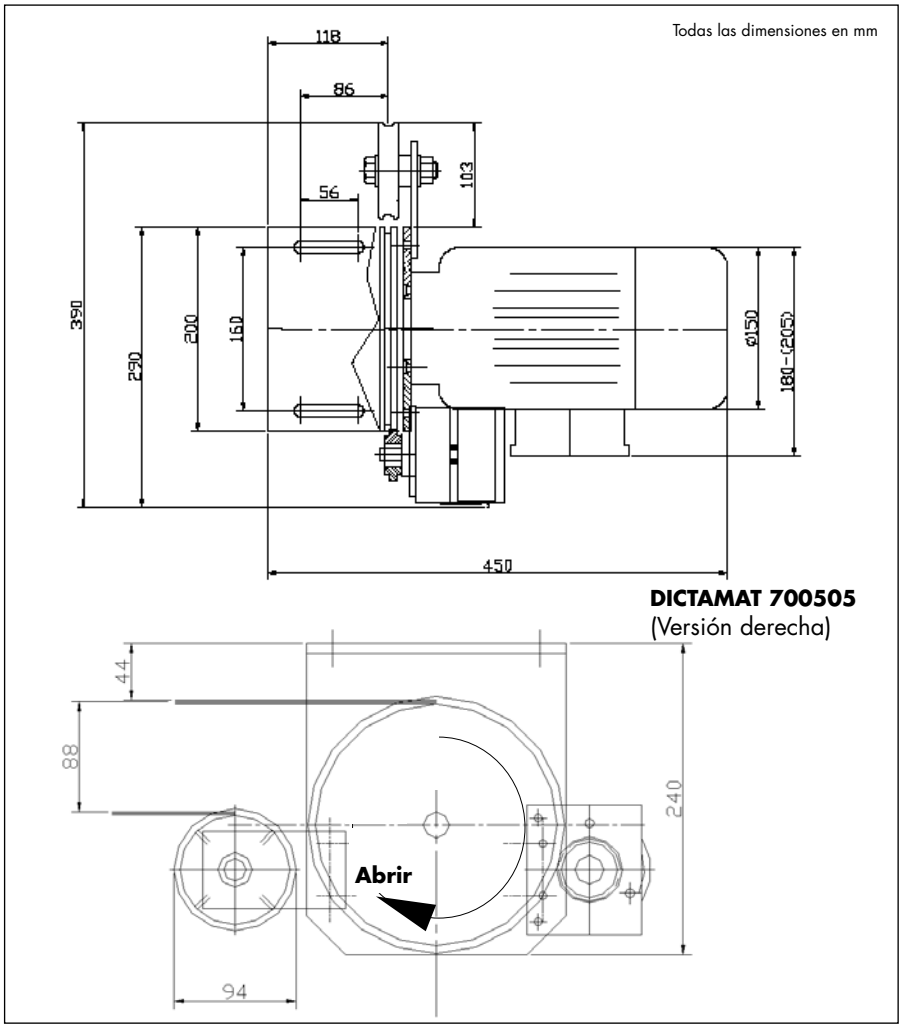

Dimensiones Accesorios

Para los dibujos acotados de los accesorios (dispositivo para tender el cable, polea de reenvío, soporte para la segunda hoja) vea las páginas 05.014.00 y 05.016.00. Las dimensiones de los demás componentes (amortiguadores de impacto, pulsadores manuales, dispositivos de servicio y de seguridad, detectores de humo etc.) encontrará en los registros Amortiguadores hidráulicos, Accionamientos para puertas (cortafuego) y Protección contra incendios.

Suministro

Accionamiento: motor trifásico, electroimán de bloqueo, freno de corrientes parásitas

Angulo de fijación con placa con roscas para el montaje en la guía

25 m de cable de acero ø 4 mm con soporte/tensor y resorte compensador

Polea de reenvío con ángulo de fijación para el montaje directo en la guía

© DICTATOR Española, S.A.U. · C/Mogoda, 20 - 24 · Pol. Ind. Can Salvatella
08210 Barberá del Vallés/Barcelona · España
Tfn. 93/7191314 · Fax 93/7182509 · E-mail dictator@dictator.es · 20200730

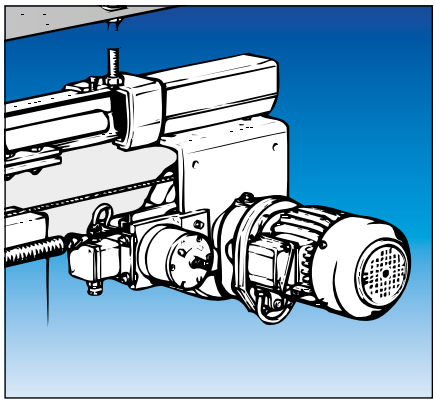

Datos técnicos

El accionamiento DICTAMAT 700 se fija por su soporte de montaje, rápidamente y sin problemas, en las guías de puertas usuales del mercado. El imán de bloqueo, alojado en el accionamiento, mantiene la puerta abierta en cualquier posición hasta que un detector de humo o un pulsador manual accione la alarma de la maniobra. En el modelo antideflagrante, el imán de retención se instala por separado en el extremo de la puerta. Para asegurar que la puerta cierre completamente, debe utilizar un pulsador manual con enclavamiento (Art. N° AA 700132). El accionamiento se suministra listo para el montaje, incluidos la polea de reenvío, el cable y el soporte con tensor de cable. Las conexiones eléctricas deben ser realizadas por personal especializado.

Datos técnicos DICTAMAT 700

Fuerza de apertura del motor	800 N
Velocidad de apertura	aprox. 0,2 m/s (a 50 Hz)
Velocidad de cierre	regulable entre 0,08 - 0,2 m/s**
Tensión / Intensidad nominal	230/400 V / 1,33/0,75 A
Rendimiento nominal del motor	0,18 kW
Par de accionamiento	70 Nm
Duración de conexión	50 % ED
Protección	IP 00 / IP 54 bajo pedido
Peso (sin accesorios)	23 kg

** La velocidad de cierre se ajusta directamente en el accionamiento. Se controla durante todo el recorrido por el freno de corriente de Foucault integrado en el accionamiento.

© DICTATOR Española, S.A.U. · C/Mogoda, 20 - 24 · Pol. Ind. Can Salvatella
08210 Barberá del Vallés/Barcelona · España
Tfn. 93/7191314 · Fax 93/7182509 · E-mail dictator@dictator.es

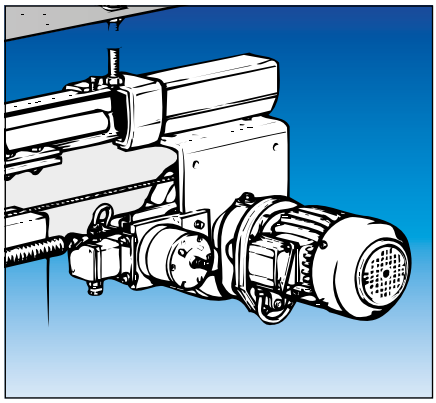

Funcionamiento/ Accesorios / Datos de pedido

El motor de corriente trifásica de 400 V abre las puertas mediante pulsadores de función de hombre presente o de impulso. El dispositivo de bloqueo electromagnético mantiene la puerta abierta hasta que esté desconectado por un detector de humo o un pulsador manual. El cierre automático se realiza por un contrapeso. El freno de corriente de Foucault regulable controla la velocidad de cierre. Un cable de transmisión de acero mueve la puerta, en la cual se ha fijado un soporte especial, que sirve a la vez para tensar y asegurar el cable. La polea de reenvío se fija también en la guía.

Puerta corredera cortafuego con DICTAMAT 700

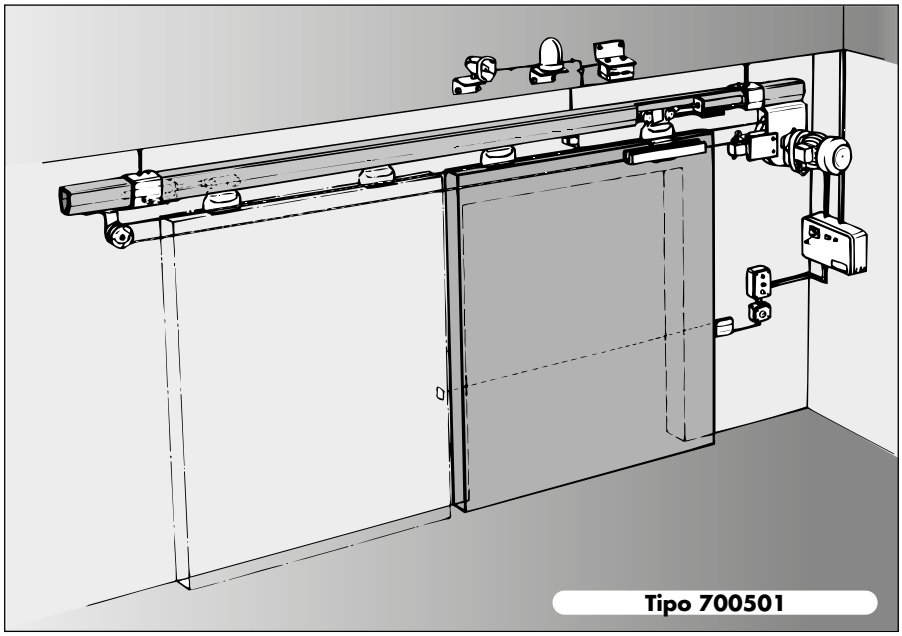

Puerta corredera cortafuego con **DICTAMAT 700**

Para el funcionamiento del DICTAMAT 700 con la maniobra E8 con variador de frecuencia debería prever 3 finales de carrera: uno cada uno para las posiciones Cerrada, Abierta y Cambio a velocidad lenta antes de la posición Abierta.

Datos de pedido Accionamientos

DICTAMAT 700, versión izquierda	Art. Nº AA 700501
DICTAMAT 700, versión derecha	Art. Nº AA 700505

Datos de pedido Accesorios necesarios

Maniobra E8 con	Art. Nº AA 730111
Variador de frecuencia (en caja separada)	Art. Nº AA 730114
Final de carrera (contacto de reposo, NC)	Art. Nº AA 700156

Datos de pedido Otros accesorios

Detectores de humo DICTATOR	véase Protección contra incendios
Soporte adicional para puerta de doble hoja (cable)	Art. Nº AA 700476
Accesorios de marcha libre (soporte y tensor de cable)	bajo pedido
Amortiguadores hidráulicos tipos EDHa / EDHM	pp. 05.065.00 ss.
Dispositivos de servicio y de seguridad	pp. 05.071.00 ss.

© DICTATOR Española, S.A.U. · C/Mogoda, 20 - 24 · Pol. Ind. Can Salvatella
08210 Barberá del Vallés/Barcelona · España
Tfn. 93/7191314 · Fax 93/7182509 · E-mail dictator@dictator.es · 20200730