Accionamiento DC para puertas correderas

DICTAMAT OpenDo

El DICTAMAT OpenDo es un accionamiento compacto para las puertas correderas simples o dobles de un ancho máximo de 1600 mm, de madera o de cristal. Se entrega como kit completo con la guía.

El accionamiento es ideal para oficinas, consultorios, residencias asistidas, viviendas aptas para minusválidos etc.

Necesita extremadamente poco espacio y ofrece muchas opciones de uso. La maniobra al igual que el transformador caben en una caja empotrada o de superficie estándar.

Ofrece una seguridad muy alta por una desconexión de la fuerza operada por microprocesador. Tan pronto como la puerta choque contra un obstáculo, se para o invierte la marcha, es decir mueve en el sentido opuesto. La maniobra reduce también automáticamente la velocidad brevemente antes de llegar en la posición final, lo que ofrece seguridad adicional y protege la puerta y la mecánica.

Por los componentes conjuntados el montaje es muy fácil. Durante la puesta en marcha se efectúa una marcha de aprendizaje automática para percibir las posiciones finales. También "programar" las funciones de mando es muy fácil.

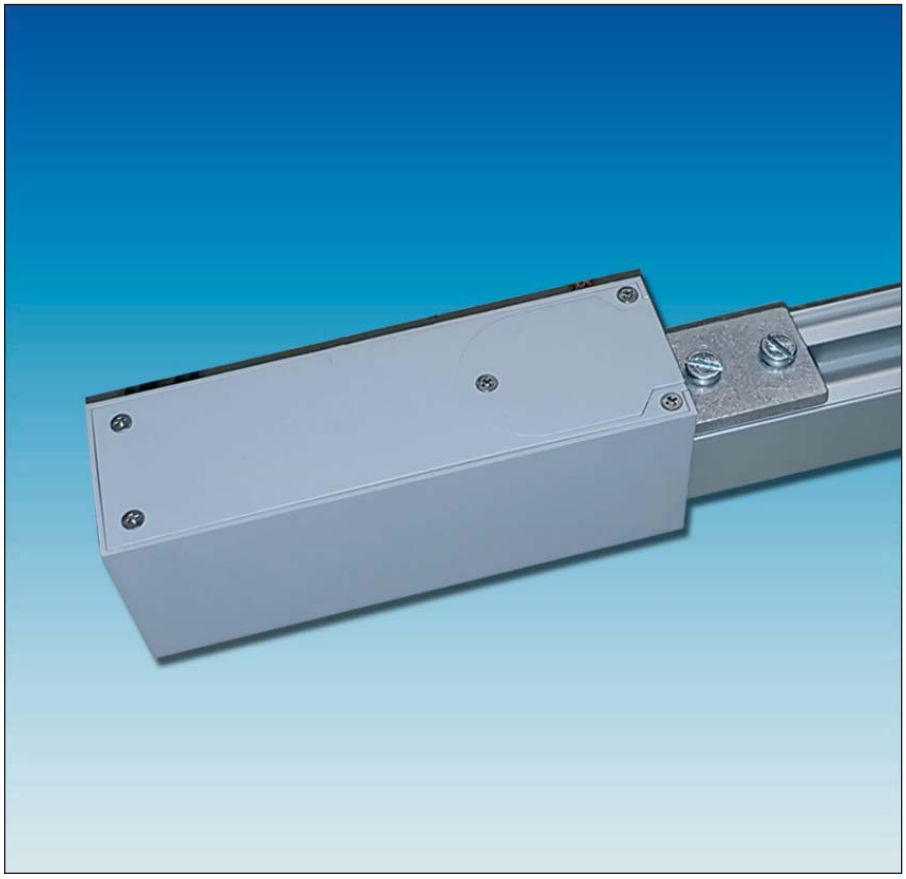

Resumen

Ancho de la puerta (máx.)	puertas simples: 1600 mm puertas dobles: 1058 mm por hoja
Grosor de la puerta	madera: 19 - 48 mm, cristal 10 mm (sobre pedido también 12 mm)
Peso de la puerta	máx. 80 kg, puertas dobles: máx. 40 kg por hoja
Control de posición	memoriza las posiciones en la marcha de aprendizaje
Funciones básicas	ABRIR, CERRAR (por impulsos o automáticamente por temporización), inversión reconociendo un obstáculo
Manejo	estándar: botón de mando o "push-and-go"; opciones: control remoto, radar

© DICTATOR Española, S.A.U. · C/Mogoda, 20 - 24 · Pol. Ind. Can Salvatella
08210 Barberá del Vallés/Barcelona · España
Tfn. 93/7191314 · Fax 93/7182509 · Email dictator@dictator.es · 20212709

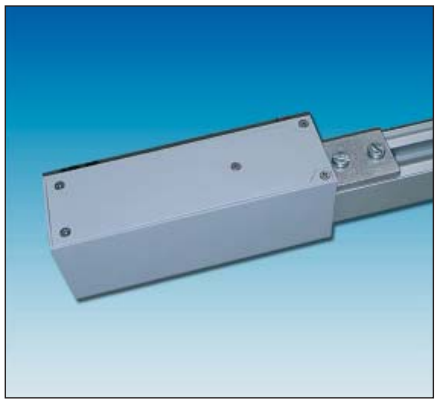

Dimensiones, Datos técnicos

El accionamiento del DICTAMAT OpenDo es muy pequeño. Mide sólo 145 x 55 x 45 mm. La entrega completa incluye la guía. Puede fijar la guía mediante los soportes incluidos en la pared o de abajo directamente en el techo.

Dimensiones

DICTAMAT OpenDo en una puerta de madera simple

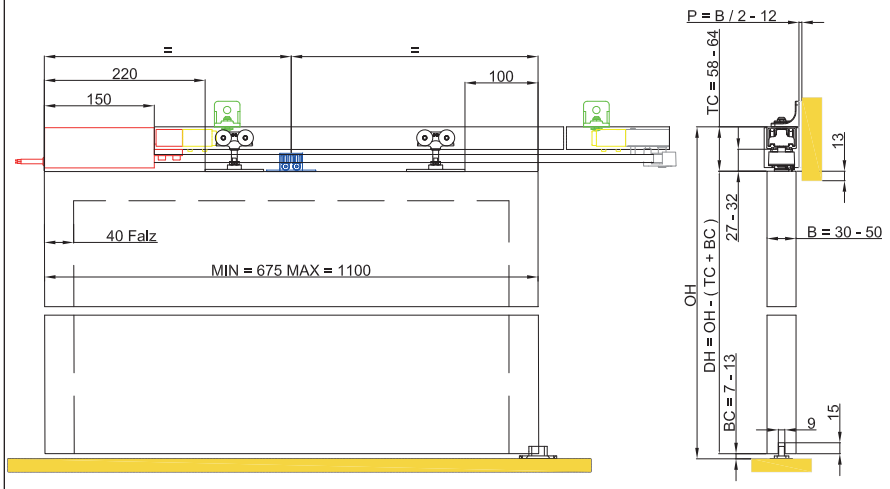

Todas las dimensiones en mm

Datos técnicos DICTAMAT OpenDo

Ancho de la puerta	versión estándar para puertas simples: 675 mm hasta 1600 mm
	versión estándar para puertas dobles, por hoja: 675 mm hasta 1058 mm; ambas hojas deben tener las mismas dimensiones!
Peso de la puerta	puertas simples: máx. 80 kg puertas dobles: máx. 40 kg/hoja
Grosor de la puerta	madera: 19 - 48 mm, vidrio 10 ó 12 mm
Velocidad	máx. 0,25 m/s; ajustable, depende del peso de la puerta: 80 kg => máx. 0,2 m/s; 60 kg => máx. 0,23 m/s; 40 kg => máx. 0,25 m/s
Temporización	ajustable entre 5 y 30 segundos
Tensión nominal	100 hasta 240 V AC, 50 hasta 60 Hz
Rendimiento nominal del motor: 50 W	
Seguridad	desconexión de la fuerza operada por microprocesador choqueando contra un obstáculo
Protección	IP 55
Temperatura de trabajo	-20° hasta +50 °C
Vida útil	mín. 400.000 ciclos
Accionamientos máx.	hasta 50 accionamientos por hora

© DICTATOR Española, S.A.U. · C/Mogoda, 20 - 24 · Pol. Ind. Can Salvatella
08210 Barberá del Vallés/Barcelona · España
Tfn. 93/7191314 · Fax 93/7182509 · Email dictator@dictator.es · 20212709

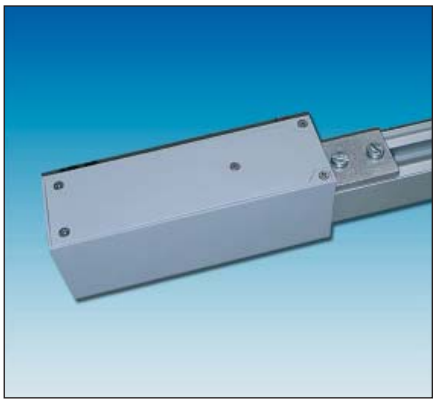

Posibilidades de manejo

La maniobra del DICTAMAT OpenDo es estremadamente pequeña. Cabe en una caja empotrada o de superficie habitual, que es por parte del cliente. La entrega del DICTAMAT OpenDo incluye un marco.

Además del botón incluido puede conectar por ej. teclas de gran superficie para manejar el DICTAMAT OpenDo. Estas se combinan normalmente con la temporización, es decir la puerta cerrará automáticamente después del tiempo ajustado.

Puede manejar la puerta también por control remoto. En opción están disponibles un receptor y mandos a distancia apropiados.

Funciones, Posibilidades de manejo

El DICTAMAT OpenDo facilita muchas funciones diferentes. Se ajustan mediante DIP-switches (ver la foto contigua) en la maniobra.

Debe tener en cuenta que las funciones en el modo hombre presente y el modo por impulsos pueden distinguirse (ver la tabla abaja).

Para poder abrir y cerrar la puerta por control remoto o por detector de movimiento, es obligatorio ajustar el modo temporización.

Modo de servicio básico	**Hombre presente** (Puerta mueve sólo cuando el botón correspondiente está accionado)	**Operación por impulsos** (Puerta abre/cierra después de una pulsación corta)
Mando ABRIR	solo por botón	- por botón (estándar) - push-and-go (empujar la puerta un poco a mano activa el accionamiento que abrirá la puerta automáticamente) - radar o control remoto
Mando CERRAR	solo por botón	- por botón (estándar) - temporización (puerta cierra automáticamente después de un tiempo ajustable) - radar o control remoto
Seguridad (detección de obstáculos) abriendo y cerrando	Stop	- invierte la marcha (puerta se para primero y entonces mueve en el sentido opuesto) - Stop: sólo posible cuando no está ajustada una temporización
Puerta queda abierta	Puerta queda abierta hasta que haya un mando cerrar.	Posible también por combinación de teclas cuando una temporización está ajustada.
Mover la puerta durante un apagón	Puede ser movida a mano con poco esfuerzo.	

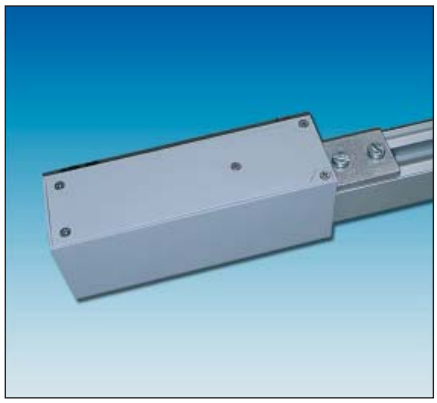

Suministro / Componentes

El suministro del DICTAMAT OpenDo incluye la guía y los accesorios. Los carros de la versión estándar tienen cojinetes de deslizamiento. Cuando las puertas están utilizadas muchissimamente, por ej. en cocinas de restaurantes, debería elegir la versión con carros en AISI 316 con roldanas con rodamiento de bolas.

Para la guía está sobre pedido disponible una pantalla. Pidiendola debe indicar el tipo de montaje de la guía (en el techo o en la pared).

Suministro DICTAMAT OpenDo

Versión para puertas de madera simples hasta un ancho de 1100 mm
Accionamiento con soporte y arandelas de ajuste, transformador 230 VAC/24 VDC para la instalación en una caja empotrada o de superficie por parte del cliente (dado el caso junto con la maniobra), maniobra con botón ABRIR/CERRAR para la instalación en una caja empotrada o de superficie por parte del cliente, polea de reenvío, soporte de arrastre, 4100 mm de correa dentada
Guía en aluminio (2 m), 4 soportes en aluminio para la fijación en la pared, 2 carros (con cojinetes de deslizamiento) con bridas para atornillarlos en la puerta, 1 guiador inferior, 2 topes finales para encastrar en la guía.

Versión para puertas de madera dobles hasta un ancho de 1058 mm
Accionamiento, maniobra, polea de reenvío ver arriba, 2 soportes de arrastre, 8100 mm de correa dentada
Guía en aluminio (2 x 2 m), 4 soportes en aluminio para la fijación en la pared, 4 carros (con cojinetes de deslizamiento) con bridas para atornillarlos en la puerta, 2 guiadores inferiores, 3 topes finales para encastrar en la guía.

Puertas de cristal
Para puertas de cristal se entregan mordazas de sujeción en lugar de los soportes para atornillar para fijar el soporte de arrastre y los carros y otro guiador inferior. Los otros componentes son los mismos.

Opciones / Accesorios

Versión para solicitación alta
Para una solicitación muy alta recomendamos el DICTAMAT OpenDo con carros en AISI 316 con rodamiento de bolas. Esto reduce la fricción más y la puerta mueve mucho más silenciosamente.

Control remoto: Cuando quiere activar el DICTAMAT OpenDo por control remoto, necesita además del mando a distancia un receptor. Este puede instalar por ej. junto con el segundo botón de mando en una caja empotrada.

Detector de movimiento: También un detector de movimiento puede dar el mando ABRIR. Puede conectarlo directamente a la maniobra.

Pantalla para la guía: Dependiendo de como la guía está fijada y del espesor de la hoja hay pantallas diferentes que se enganchan en la guía.
Tipos
FI40: la guía está fijada en la pared.
FI34: fijada en el techo, espesor de la puerta maxi 50 mm
FI38: fijada en el techo, espesor de la puerta maxi 28 mm
La longitud de las pantallas es 2000 mm. Debe adaptarla en la obra.

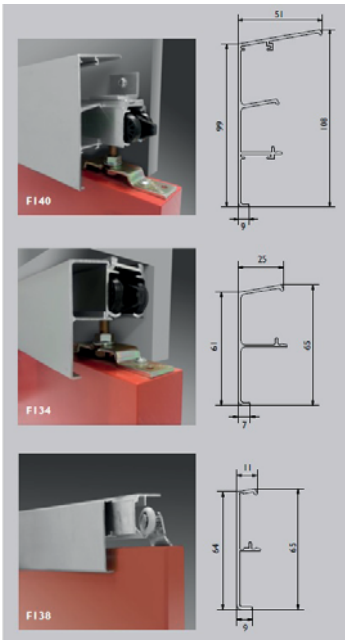

© DICTATOR Española, S.A.U. · C/Mogoda, 20 - 24 · Pol. Ind. Can Salvatella
08210 Barberá del Vallés/Barcelona · España
Tfn. 93/7191314 · Fax 93/7182509 · Email dictator@dictator.es · 20212709

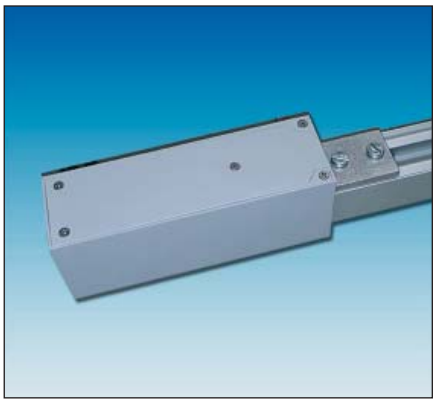

Datos de pedido

El suministro del DICTAMAT OpenDo incluye la guía. Por eso hay diferentes kits dependiendo del tipo de puerta (madera/vidrio), de su ancho y de si se trata de puertas simples o dobles.

Si no encuentra en los datos de pedido el modelo adecuado para su puerta, consultenos, por favor. Le asesoraremos a Ud. con mucho gusto.

Datos de pedido

	N° Art.
DICTAMAT OpenDo para puertas de madera simples hasta 1100 mm, guía en aluminio, longitud de 2000 mm, carros con cojinetes de deslizamiento	710650
DICTAMAT OpenDo para puertas de madera simples hasta 1100 mm, guía en aluminio, longitud de 2000 mm, carros en AISI 316 con rodamiento de bolas	710651
DICTAMAT OpenDo para puertas de vidrio (de un espesor de 10 mm) simples hasta 1100 mm, guía en aluminio, longitud de 2000 mm, carros con cojinetes de deslizamiento	710652
DICTAMAT OpenDo para puertas de madera simples hasta 1600 mm, guía en aluminio, longitud de 3000 mm, carros con cojinetes de deslizamiento	710653
DICTAMAT OpenDo para puertas de madera dobles hasta 1100 mm de ancho completo, guía en aluminio, longitud de 2 x 2000 mm, carros en AISI 316 con rodamiento de bolas	710654

Accesorios

Receptor para la instalación en una caja empotrada o de superficie por parte del cliente, con un control remoto	710660
Control remoto ABRIR/CERRAR	710661
Detector de movimiento Eagle One	700389
Tecla de gran superficie, encastrada, apariencia acero inoxidable	700194
Tecla de gran superficie, encastrada, sin contacto	700188

Pantalla FI40 para la guía fijada en la pared, longitud de 2000 mm	710665
Pantalla FI34 para la guía fijada en el techo, longitud de 2000 mm	710666
Pantalla FI38 para la guía fijada en el techo, longitud de 2000 mm	710667

© DICTATOR Española, S.A.U. · C/Mogoda, 20 - 24 · Pol. Ind. Can Salvatella
08210 Barberá del Vallés/Barcelona · España
Tfn. 93/7191314 · Fax 93/7182509 · Email dictator@dictator.es · 20212709

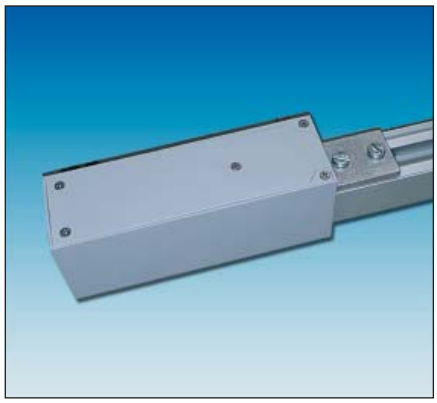

© DICTATOR Española, S.A.U. · C/Mogoda, 20 - 24 · Pol. Ind. Can Salvatella
08210 Barberá del Vallés/Barcelona · España
Tfn. 93/7191314 · Fax 93/7182509 · Email dictator@dictator.es · 20212709