DICTAMAT *MultiMove*

El concepto de accionamiento conforme con la Directiva de Máquinas

El nuevo sistema de accionamiento DICTAMAT ***MultiMove*** revoluciona el sector de puertas y portones. Facilidad de uso y conformidad con normas se definen completamente de nuevo!

- **Extremadamente flexible** y adaptable a las exigencias de los clientes por la disposición completamente modular.
- **Engranaje de marcha tan suave**, que es posible mover la puerta a mano también cuando hay un fallo de red, sin acoplamiento electromagnético costoso.
- **Reconocimiento de obstáculos integrado con paro por sobrecarga** también con motores AC para seguridad aumentada.
- **Cumple las exigencias de la Directiva de Máquinas 2006/42/EG.**
  La Directiva de Máquinas impone al "fabricante de la máquina puerta", es decir a la empresa montando un accionamiento en una puerta una responsabilidad muy alta. El sistema de accionamiento DICTAMAT *MultiMove* ya está ajustado en fábrica a los datos de la puerta respectiva. Así se consiguen las distancias de frenado requeridas etc. sin necesitar largos trabajos de ajuste en la obra. Y reduce mucho los examenes de recepción laboriosos para expedir la declaración de conformidad.

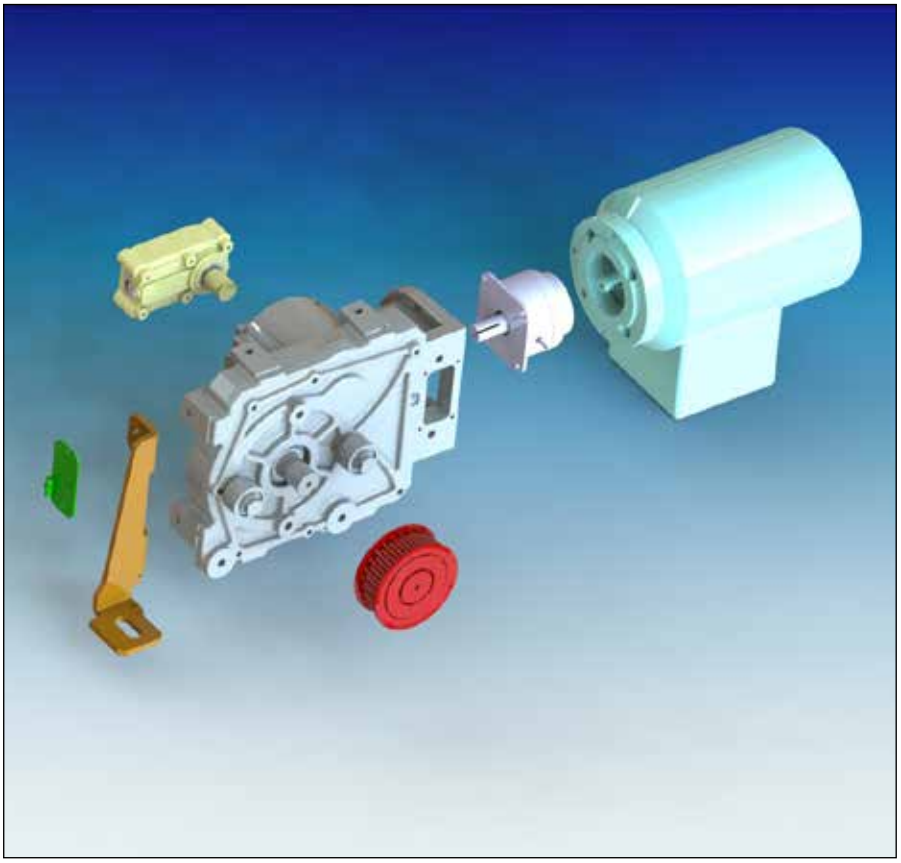

Componentes del sistema

Engranaje	engranaje helicoidal con suavidad de marcha la mejor posible, transmisiones diferentes, multipasos posibles
Motores	motores muy diferentes, DC y AC
Transmisión de fuerza	correa dentada, cadena, cremallera, brazo de fuerza para puertas batientes etc.
Más componentes	encoder, amortiguador para la protección contra fuego, bloqueo, accesorios de fijación y montaje etc.
Maniobra	disposición modular con unidad lógica como módulo de base, más módulos para motores diferentes, cortafuego, alimentación de emergencia, funciones particulares etc.

© DICTATOR Española, S.A.U. · C/Mogoda, 20 - 24 · Pol. Ind. Can Salvatella
08210 Barberá del Vallés/Barcelona · España
Tfn. 93/7191314 · Fax 93/7182509 · Email dictator@dictator.es · 20210421

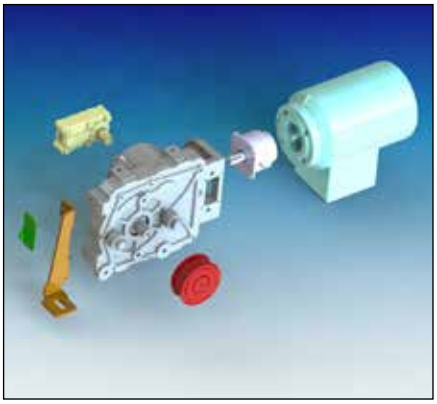

DICTAMAT *MultiMove*
Flexible, orientado al cliente, potente

La experiencia de décadas en la construcción de accionamientos, especialmente encontrando soluciones para exigencias especiales de los clientes, era la inspiración para desarrollar el nuevo concepto de accionamiento DICTAMAT *MultiMove*. Objetivo del desarrollo era ofrecer a nuestros clientes un sistema de accionamiento que deja nada que desear. De esto forma también parte que el sistema de accionamiento DICTAMAT *MultiMove* **cumple** las exigencias de la **Directiva Máquinas 2006/42/EG**, que en partes exigen extremadamente mucho. Esto facilita a nuestros clientes, que transforman la puerta por la instalación de un accionamiento en una "máquina", entrarla en función con las pruebas prescritas por la ley con un esfuerzo mínimo.

Que mueva *MultiMove?*

El núcleo de los accionamientos **DICTAMAT *MultiMove*** es el **engranaje**. Es de una marcha absolutamente suave. Y sin embargo se cumplen las exigencias de la EN 12453 respeto a las distancias de frenado extremadamente cortas en caso de un fallo de red – por el **principio de capacitor**, nuevo para este tipo de aplicación.

Para el usuario esto significa: Es ***fácil mover sin corriente las puertas/los portones a mano, sin*** que se necesite un ***acoplamiento electromagnético caro*** o se deba desenganchar la puerta a mano y después enganchar de nuevo.

El concepto de engranaje facilita gracias a su disposición interior modular, siempre en la misma caja, transmisiones muy diferentes, también multipasos. Por eso es siempre posible concebir una solución óptima para las exigencias las más diferentes – y con partes estándares! La ventaja crucial: En muchos casos es posible utilizar un motor de un rendimiento inferior que **necesita menos energía**, porque el engranaje modular asegura un aprovechamiento óptimo de la potencia del motor.

Además, al engranaje flexible no le importa con que tipo de **motor** le combina: DC, AC.

Al igual que el rendimiento optimizado, también la **seguridad** del usuario, la protección de las personas y bienes tiene alta prioridad con el sistema DICTAMAT *MultiMove*:

- Puesta en servicio muy fácil por una ***marcha de aprendizaje automática,*** que casi excluye errores posibles durante la puesta en marcha y el ajuste.
- Reconocimiento de obstáculos intelligente con ***paro por sobrecarga para accionamientos AC y DC.***
- ***Recorridos de frenado cortos, conformes a la norma.***

Por regla general, el **reconocimiento de posición** se efectúa por un encoder con resolución muy alta. Por eso es posible posicionar la puerta muy exactamente, también en recorridos largos.

La **fuerza se transmite** por correa dentada o cadena o cremallera o con puertas batientes por ej. por un brazo de fuerza.

Todos los accionamientos del sistema DICTAMAT *MultiMove* se controlan por una **maniobra también de una disposición modular**, que se puede adaptar de una manera óptima a la aplicación respectiva.

El módulo de base de la maniobra es una unidad lógica uniforma que se presta para todos los accionamientos. Para todos los criterios como motor DC o AC, cortafuego, alimentación de emergencia, funciones especiales etc. se utilizan módulos adicionales que se pueden combinar con el módulo de base. Para cada accionamiento la maniobra se configura ya en fábrica de manera que la "máquina puerta" con el accionamiento cumplirá en su parte mayor las exigencias de la Directiva de Máquinas y que la puesta en marcha necesitará sólo unas pocas adaptaciones. Esto **ahorra muchos trabajos de ajuste** y **reduce** drásticamente los **gastos de montaje y de puesta en marcha**.

Además ofrece la ***posibilidad de ampliar ulteriormente la prestación y la función*** – sin deber cambiar toda la maniobra.

El nuevo concepto de accionamiento **DICTAMAT *MultiMove*** ofrece **soluciones óptimas para las exigencias las más diferentes**, asegura un **montaje y una puesta en marcha simple** y durante años una operación sin problemas y fallos.

© DICTATOR Española, S.A.U. · C/Mogoda, 20 - 24 · Pol. Ind. Can Salvatella
08210 Barberá del Vallés/Barcelona · España
Tfn. 93/7191314 · Fax 93/7182509 · Email dictator@dictator.es · 20210421

DICTAMAT *MultiMove* - Un engranaje para todos

El engranaje es el componente de fondo del sistema de accionamiento **DICTAMAT *MultiMove***. Se caracteriza por su **marcha muy suave**, es decir cuando no hay corriente puede mover la puerta/el portón a mano sin deber desenganchar el accionamiento. Esto es también la condición indispensable para utilizar el sistema de accionamiento en puertas/portones cortafuego, que, según las disposiciones legales actualmente válidas en Alemania, deben cerrase mecánicamente en caso de alarma.

DICTAMAT *MultiMove* Engranaje

El engranaje DICTAMAT *MultiMove* está concebido como engranaje helicodal con posibilidad de transmisión múltiple. Consiste en una caja de aluminio fundido, en cuyo interior se pueden situar grados de engranaje diferentes.

A par de la flexibilidad, la marcha suave es su característica principal. Esta facilita al mismo tiempo un rendimiento muy alto, es decir el engranaje transmite las fuerzas del motor sin perdidas esenciales. Por eso se pueden asegurar fuerzas motriz altas ya con potencias del motor inferiores.

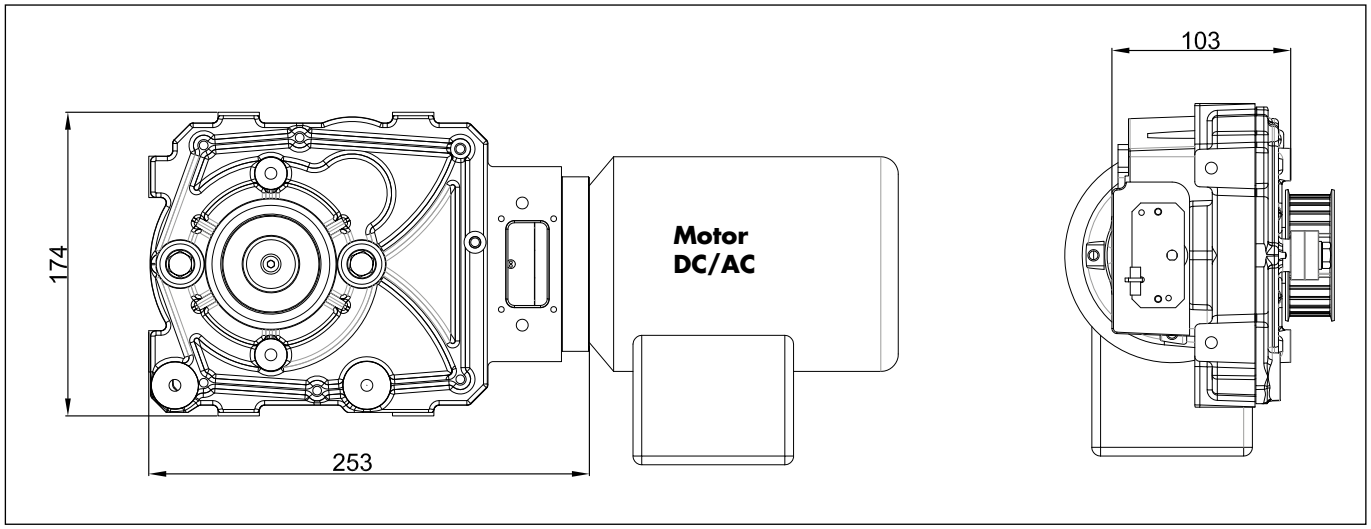

Datos técnicos

Tipo de engranaje	engranaje helicoidal
Transmisión "i"	20, 27, otras transmisiones sobre pedido
Marcha suave	ejemplo: peso de la puerta: 800 kg fuerza para moverla sin accionamiento: 60 N fuerza para moverla con accionamiento transmisión i=20: 80 N fuerza para moverla con accionamiento transmisión i=27: 110 N
Material carcasa	aluminio fundido
Motores conectables	DC, AC
Protección contra fuego	velocidad de cierre ajustable y controlado por amortiguador radial LD durante un cierre mecánico
Freno	freno electromagnético, de marcha suave sin corriente; en fallo de red alimentación a corto plazo por paquete de capacitores
Más módulos	polea motriz para correa dentada, cadena, cremallera etc.; encoder para reconocimiento de posición, sistema de bloqueo y regulador de velocidad para cortafuego

© DICTATOR Española, S.A.U. · C/Mogoda, 20 - 24 · Pol. Ind. Can Salvatella
08210 Barberá del Vallés/Barcelona · España
Tfn. 93/7191314 · Fax 93/7182509 · Email dictator@dictator.es · 20210421

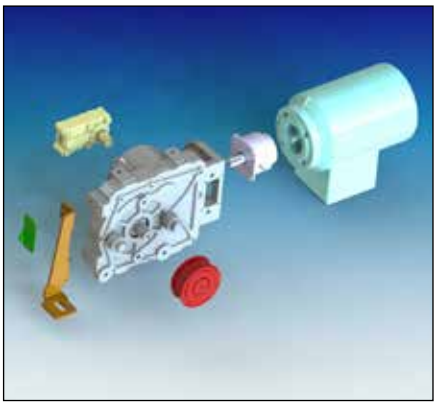

DICTAMAT *MultiMove* - El sistema

El sistema de accionamiento modular DICTAMAT *MultiMove* se compone del accionamiento y de la maniobra correspondiente.

Por eso se ha asignado a los accionamientos y las maniobras un parte del nombre del sistema cada uno para poder identificarlos más fácilmente:

- Accionamiento DICTAMAT *Move*
- Maniobra *Multi Control*

Estructura del nombre de los accionamientos DICTAMAT *Move*

Fundamentalmente se debe distinguir entre cuatro versiones de los accionamientos:

- **DICTAMAT *Move:*** Accionamientos que abren **y** cierran la puerta/la ventana por motor (**accionamientos bidireccionales**).
- **DICTAMAT *Move* F**: Accionamientos que **sólo abren** la puerta/la ventana etc. El cierre se efectúa por ej. por un contrapeso o un muelle. Esto es prescrito en particular en Alemania para las puertas cortafuego. Por eso se añade al nombre de esta versión un "**F**" (Feuerschutz = cortafuego).

  Aviso: Si en el país respectivo está permitido, con una maniobra correspondiente con alimentación de emergencia, se puede utilizar en puertas cortafuego también un accionamiento bidireccional.
- **DICTAMAT *Move* H:** Accionamientos que se utilizan para **movimientos rotatorios** (puertas, portones, ventanas batientes etc.).
- **DICTAMAT *Move* C:** todas las **soluciones especiales a medida (c**ustomized).

Más detalles de la designación:

Voltaje	AC o DC
Rendimiento	por ej. 90 W, 0,37 kW
Transmisión de fuerza	por ej. correa dentada (Z), cadena (K), etc. brazo de fuerza (H) para puertas/portones batientes
Dimensionado del engranaje:	Con el mismo motor puede eligir entre la versión con más velocidad (V+) o más fuerza (P+).
Ejemplo:	DICTAMAT *Move* DC 90 Z V+ Accionamiento bidireccional con motor de corriente continua (**DC**) con **90** W, transmisión por correa dentada (= **Z**ahnriemen), máx. 0,37 m/s (**V+**), fuerza en la correa dentada máx. 400 N (ver la página siguiente)

Estructura del nombre de las maniobras *Multi Control*

Las maniobras del sistema DICTAMAT *MultiMove* tienen una estructura modular. Fundamentalmente se distinguen **3 versiones diferentes** (no depende del motor conectado y si se trata de un modelo bidireccional o cortafuego):

- ***Multi Control* Economy:** Versión con funciones básicas
- ***Multi Control* Comfort**: Versión con "funciones confortables"
- ***Multi Control* Custom**: Versión con funciones a medida que se deben determinar en cada caso particular.

Más detalles de la designación:

Complemento para funciones especiales	F = cortafuego, N = alimentación de emergencia
Voltaje	AC o DC
Ejemplo:	*Multi Control* Comfort N DC Maniobra confortable para motor **DC**, con alimentación de emergencia (**N**otstromfunktion) y paquete de acumuladores incluido

© DICTATOR Española, S.A.U. · C/Mogoda, 20 - 24 · Pol. Ind. Can Salvatella
08210 Barberá del Vallés/Barcelona · España
Tfn. 93/7191314 · Fax 93/7182509 · Email dictator@dictator.es · 20210421

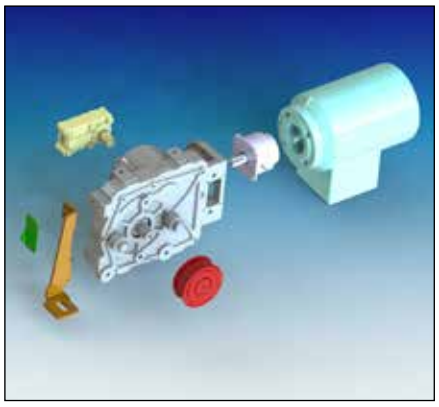

DICTAMAT *Move* - Resumen
Accionamientos para movimientos correderos, bidireccionales

En las páginas siguientes presentaremos las **versiones standard** de los accionamientos DICTAMAT *Move* para **movimientos bidireccionales**. Por defecto, la fuerza se transmite a la puerta por correa dentada de transmisión. Pero se puede utilizar también una cadena etc.

Los valores indicados en la tabla de abajo sirven sólo para orientarse. Para ser seguro que su accionamiento cumpla las exigencias de la Directiva de Máquinas, siempre debería aprovechar nuestro servicio de asesoramiento y pedir una oferta detallada para su aplicación.

Datos técnicos

Designación DICTAMAT *Move*	DC 90 Z V+	DC 90 Z P+	DC 200 Z P+	AC 0,18 Z V+	AC 0,18 Z P+	AC 0,37 Z P+
Motor / Transmisión / Polea motriz	motor DC 90 W, i = 20, Z28	motor DC 90 W, i = 27, Z28	motor DC 200 W, i = 27, Z28	motor AC 0,18 kW, i = 20, Z28	motor AC 0,18 kW, i = 27, Z28	motor AC 0,37 kW, i = 27, Z36
Velocidad de giro nominal U/min	1987	1987	2083	1350	1350	1390
(Intensidad de arranque)/ Corriente nominal A	4,72	4,72	11,05	1/0,6	1/0,6	1,8/1,0
Par de accionamiento en el eje de cambio Nm	8,8	11,9	24,8	25,2	34,0	69,0
Potencia nominal W	92	92	200	180	180	370
Fuerza inicial correa dentada máx. N	400	600	1000	800	1000	1400
Velocidad nominal m/sec	0,37	0,27	0,29	0,25	0,19	0,27

Componentes

1. Accionamiento con soporte U (estándar)
2. Polea de reenvío con soporte U (estándar)
3. Soporte (estándar)
4. Colgadero mural: accionamiento (opcional)
5. Colgadero (opcional)
6. Correa dentada (pedir separadamente la longitud y el ancho necesario)
7. Polea de apoyo con soporte U (opcional)
8. Soporte para la hoja segunda (opcional)

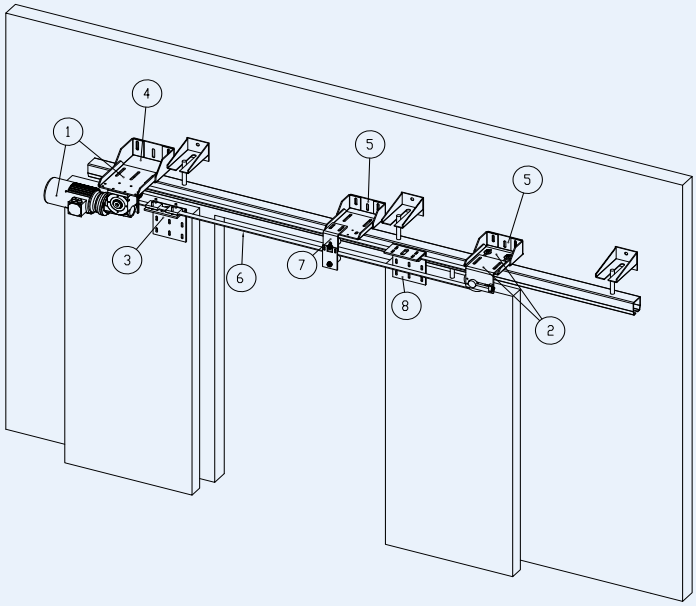

Suministro estándar DICTAMAT *Move* Z bidireccional

- Motor con engranaje y soporte U para el montaje, 2 m de cable de conexión a la maniobra, polea motriz para correa dentada de ancho de 20 o 30 mm, protección
- Polea de reenvío para correa dentada con dispositivo de tensión y soporte U
- Soporte con placas de sujeción para correa dentada

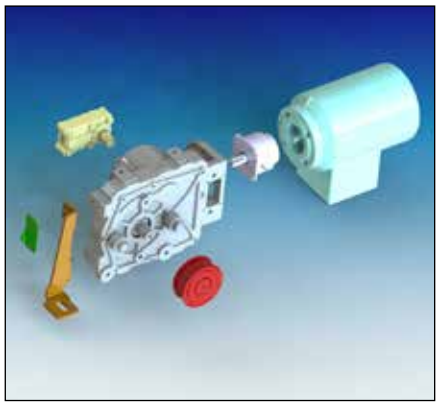

DICTAMAT *Move*
Dimensiones DICTAMAT *Move* DC Z (bidireccional)

A continuación encontrará las dimensiones de los modelos estándares DC (bi-direccionales) para correa dentada. Por defecto, la polea motriz en el accionamiento está prevista para correas dentadas de 20 o 30 mm de anchura. Para que tipo de correa dentada debe optar, depende de las dimensiones de la puerta, la velocidad y las cargas produciendose.

Las dimensiones de los accesorios incluidos en el suministro se encuentran en la página 04.018.00, las de los accesorios opcionales a partir de la página 04.019.00.

DICTAMAT *Move* DC Z

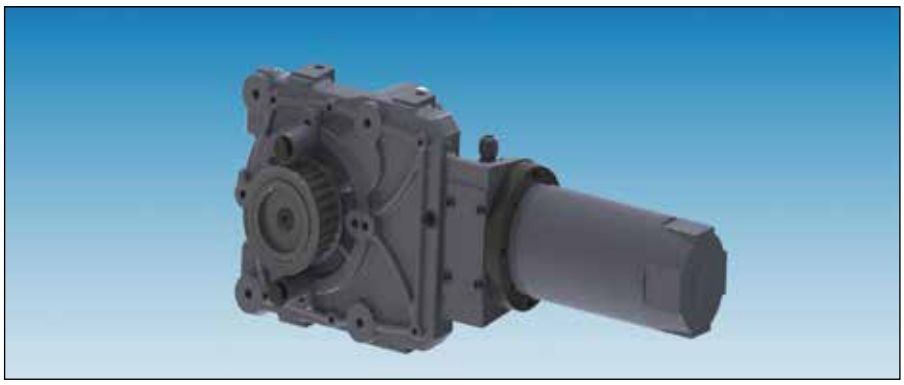

Dimensiones DICTAMAT *Move* DC 90 Z

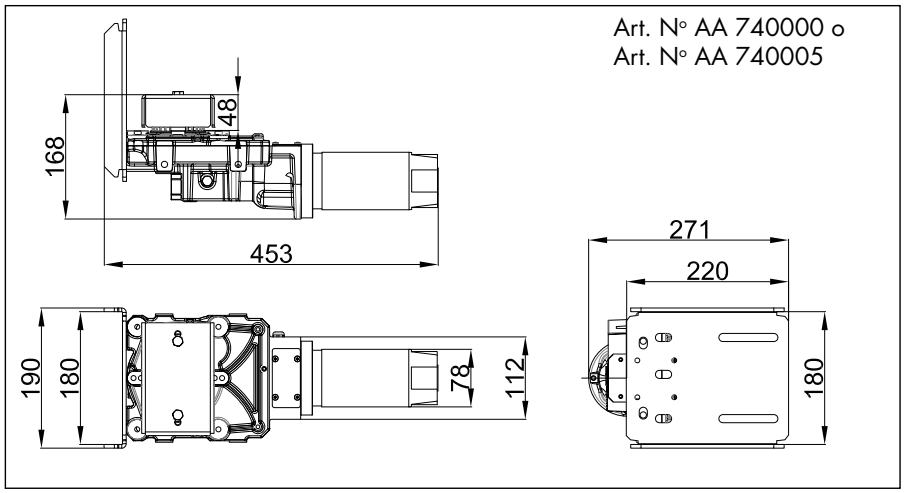

Dimensiones DICTAMAT *Move* DC 200 Z

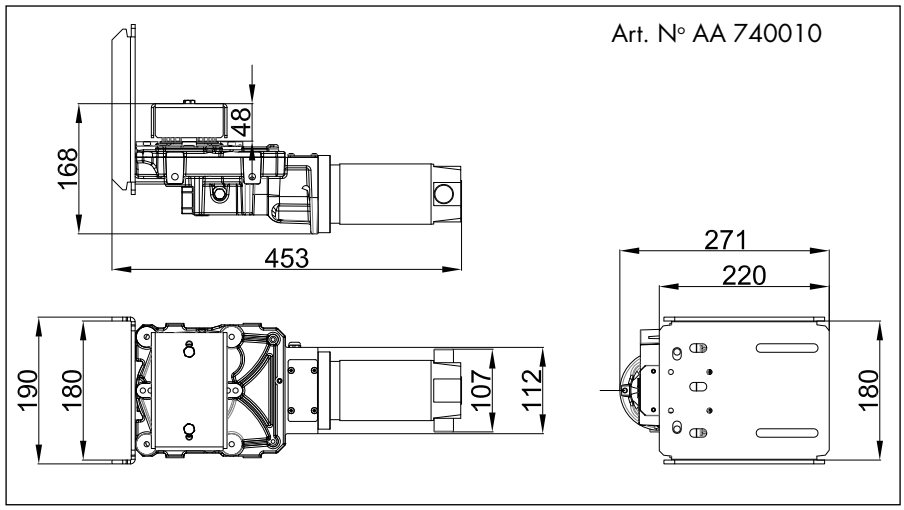

© DICTATOR Española, S.A.U. · C/Mogoda, 20 - 24 · Pol. Ind. Can Salvatella
08210 Barberá del Vallés/Barcelona · España
Tfn. 93/7191314 · Fax 93/7182509 · Email dictator@dictator.es · 20210421

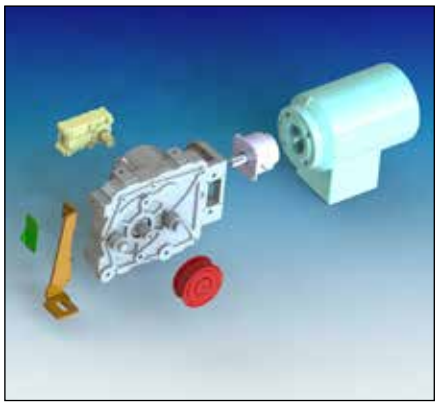

DICTAMAT *Move*
Dimensiones DICTAMAT *Move* AC Z (bidireccional)

A continuación encontrará las dimensiones de los modelos estándares AC (bi-direccionales) para correa dentada. Por defecto, la polea motriz en el accionamiento está prevista para correas dentadas de 20 o 30 mm de anchura. Para que tipo de correa dentada debe optar depende de las dimensiones de la puerta, la velocidad y las cargas produciendose.

Las dimensiones de los accesorios incluidos en el suministro se encuentran en la página 04.018.00, las de los accesorios opcionales a partir de la página 04.019.00.

DICTAMAT *Move* AC Z

Dimensiones DICTAMAT *Move* AC 0,18 Z

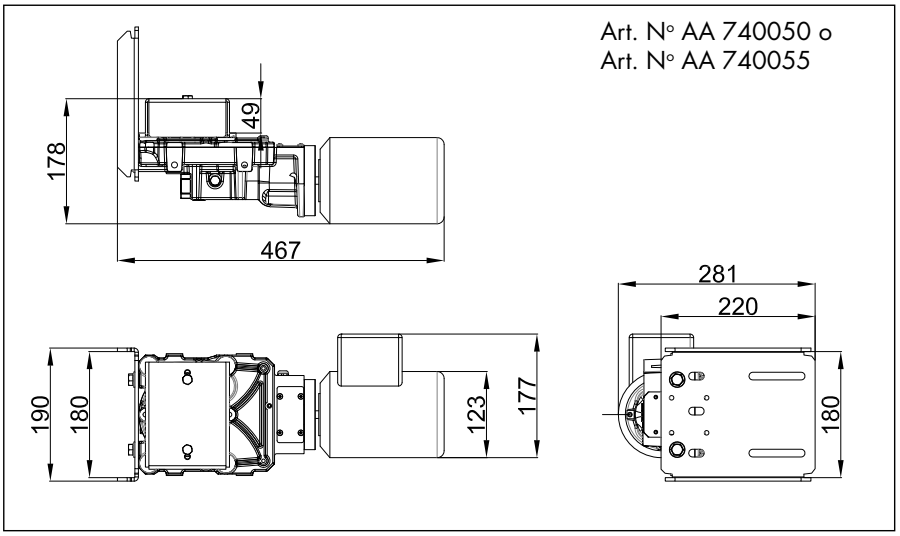

Dimensiones DICTAMAT *Move* AC 0,37 Z

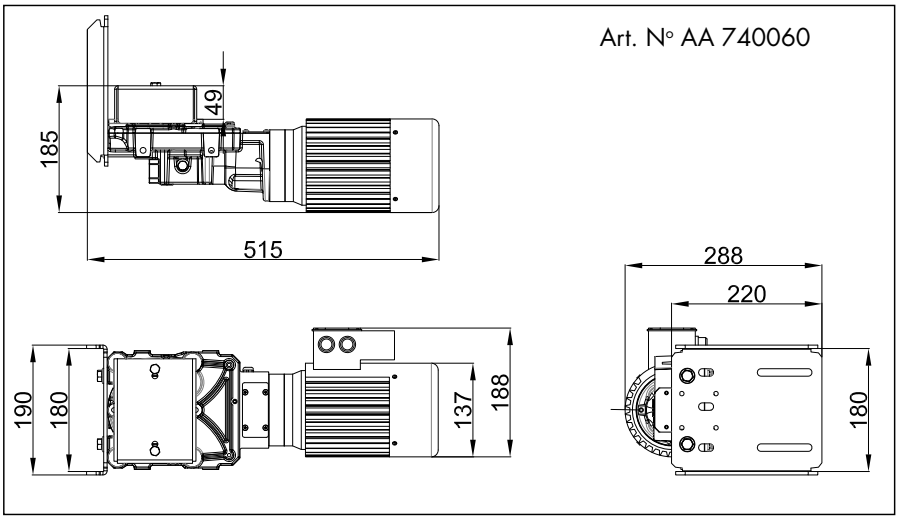

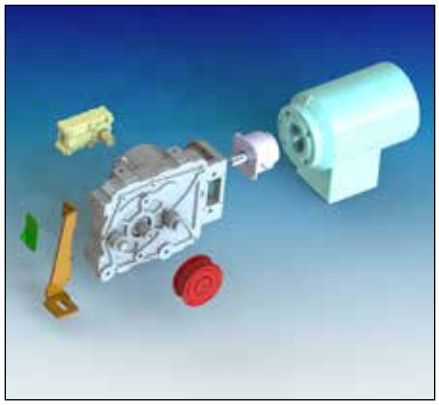

DICTAMAT *Move*
Dimensiones de los accesorios estándares

El suministro estándar de los accionamientos DICTAMAT *Move* incluye una polea de reenvío y un soporte, ambos para correa dentada.

De la polea de reenvío hay dos versiones:

- para el DICTAMAT *Move* DC Z y el DICTAMAT *Move* AC 0,18 Z
- para el DICTAMAT *Move* AC 0,37 Z

Dimensiones
Polea de reenvío para correa dentada con dispositivo de tensión

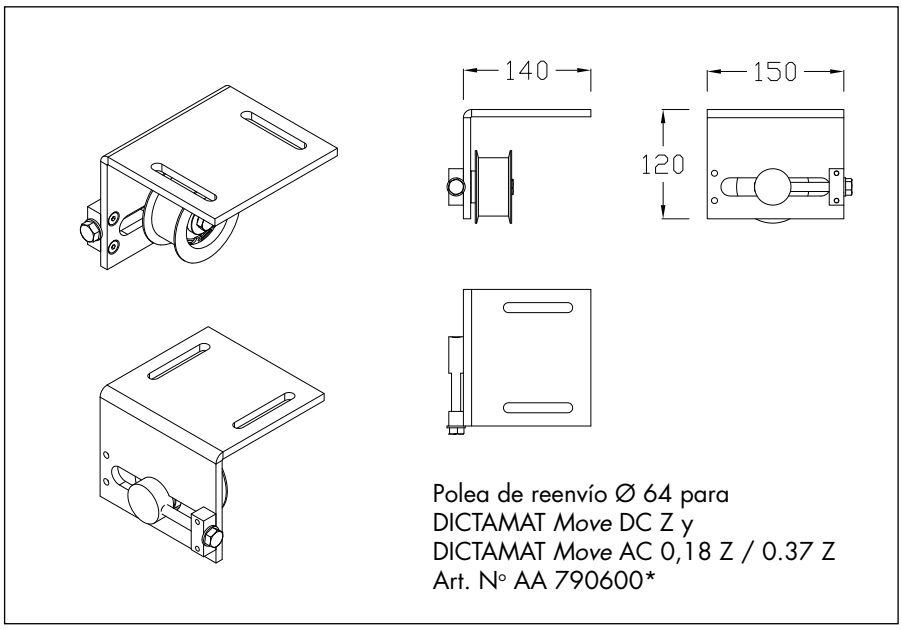

Dimensiones
Soporte

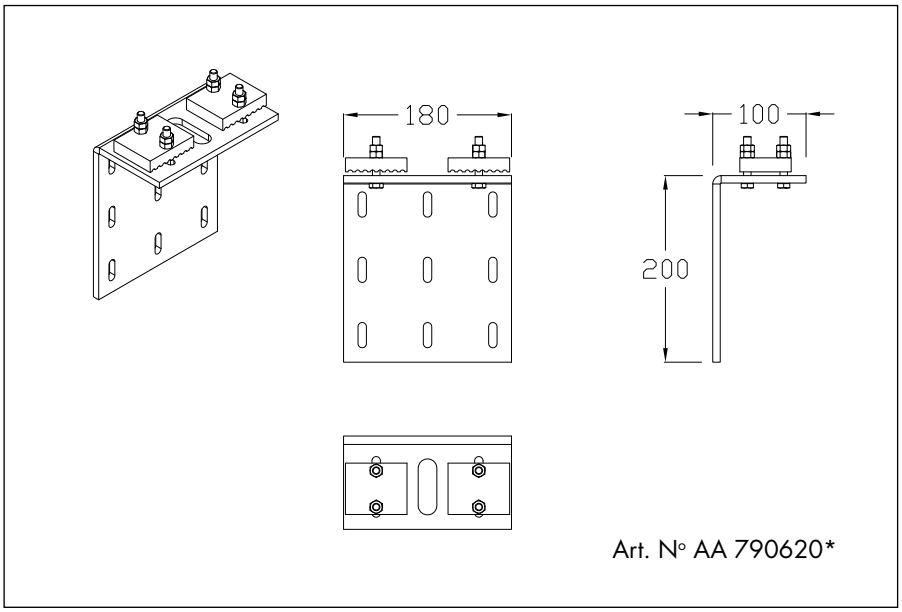

***NOTA**
Indicamos los números de artículo solo por si acaso se necesita un reemplazo. El suministro incluye la polea de reenvío y el soporte y no debe pedirlos aparte!

© DICTATOR Española, S.A.U. · C/Mogoda, 20 - 24 · Pol. Ind. Can Salvatella
08210 Barberá del Vallés/Barcelona · España
Tfn. 93/7191314 · Fax 93/7182509 · Email dictator@dictator.es · 20210421

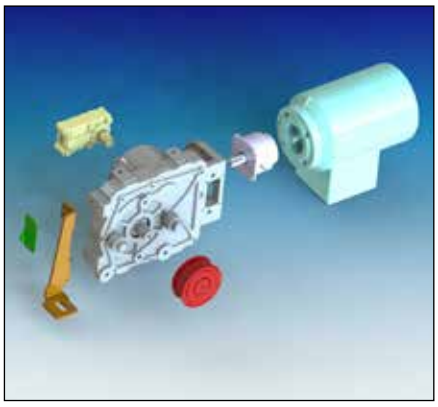

DICTAMAT *Move*
Dimensiones de los accesorios opcionales

Por razones de la estabilidad, los accionamientos para puertas/portones muy pesados se fijan en general en la pared. A ese fin entregamos como accesorios colgaderos murales que son adaptados especialmente a los soportes U y las fuerzas grandes originando de una reacción del freno.
La pared tiene que ser bastante estable para absorber las fuerzas de tracción y de cisallamiento produciendose. Además debe utilizar tacos diseñados para cargas dinámicas.

Colgadero mural DC y AC 0,18 kW

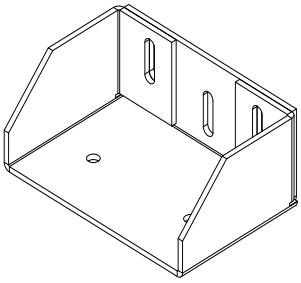

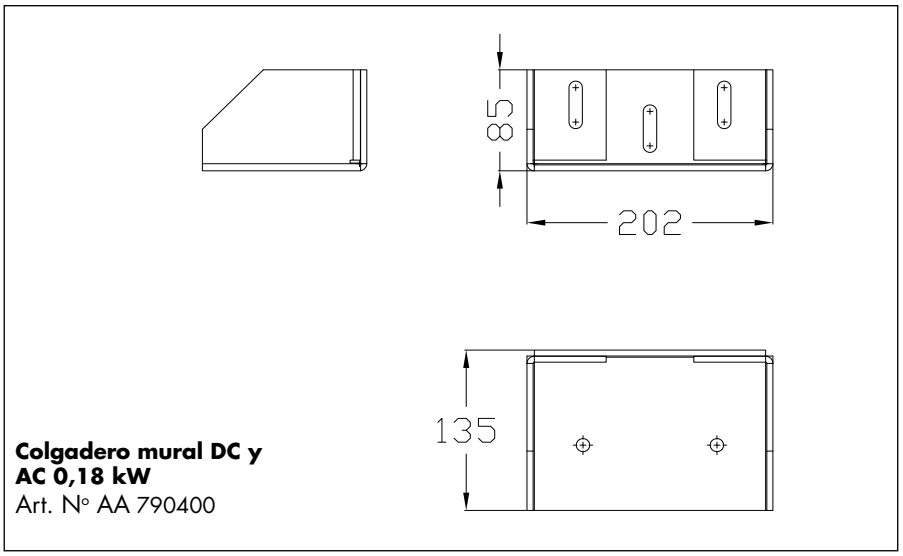

Colgadero mural DC y AC 0,18 kW
Art. N° AA 790400

Aplicación del colgadero mural DC y AC 0,18 kW:
- Accionamiento DICTAMAT *Move* DC y DICTAMAT *Move* AC 0,18
- Polea de reenvío con dispositivo de tensión para DICTAMAT *Move* DC y AC 0,18
- Polea de reenvío con dispositivo de tensión para DICTAMAT *Move* AC 0,37 Z
- Polea de apoyo para DICTAMAT *Move* Z

Colgadero mural 0,37 kW

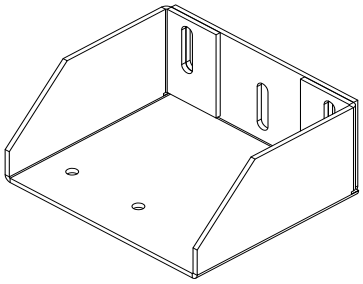

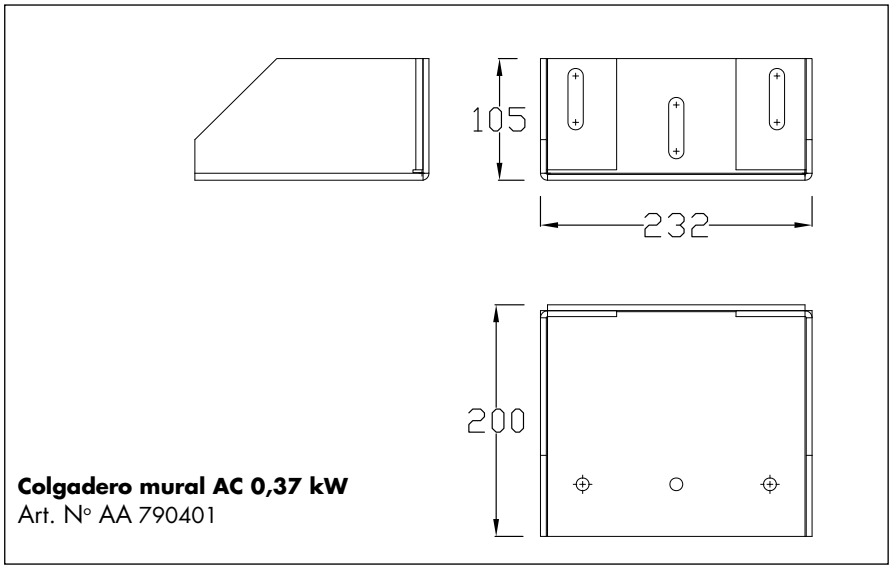

Colgadero mural AC 0,37 kW
Art. N° AA 790401

Aplicación del colgadero mural 0,37 kW:
- Accionamiento DICTAMAT *Move* AC 0,37

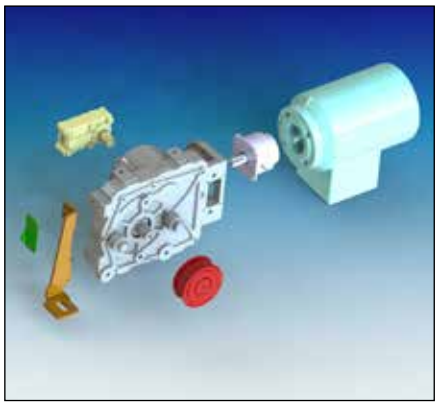

DICTAMAT *Move*
Dimensiones de los accesorios opcionales - continuación

No soólo la polea de apoyo sino también el soporte adicional para correderas de dos hojas son los mismos para todos los accionamientos DICTAMAT *Move* Z.

Las **poleas de apoyo evitan que la correa dentada cambese**. Deben utilizarse cuando la distancia entre poleas/soportes está más largo de 4 m. Las poleas de apoyo se entregan siempre con soporte U. Para el montaje en la pared un colgadero adicional está disponible (ver la página anterior).

Para **puertas correderas de dos hojas** se necesita un soporte adicional para la fijación de la correa dentada en la segunda hoja. En este soporte se fija siempre el parte de la correa dentada que circula arriba.

Polea de apoyo para correa dentada de 20/30 mm

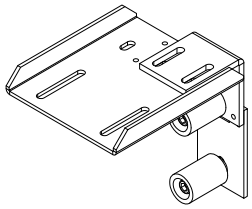

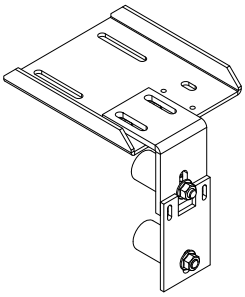

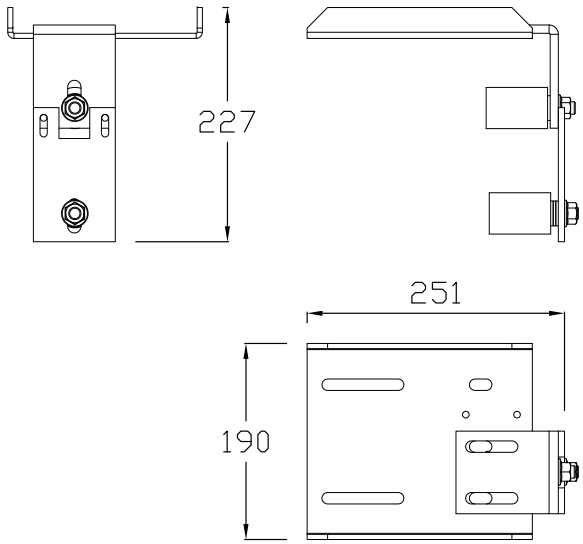

Polea de apoyo para correa dentada de 20/30 mm
Art. Nº AA 790410

Soporte adicional para correderas de dos hojas (correa dentada de 20/30 mm)

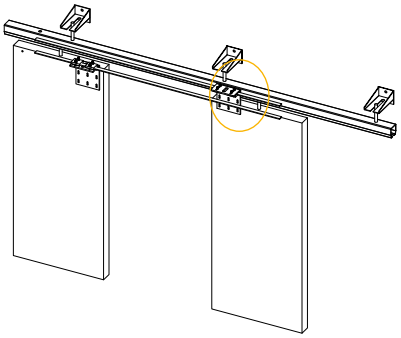

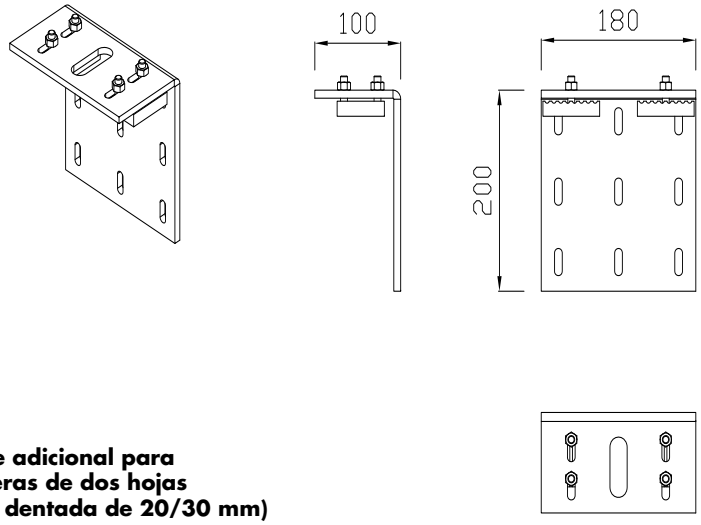

Soporte adicional para correderas de dos hojas (correa dentada de 20/30 mm)
Art. Nº AA 790420

© DICTATOR Española, S.A.U. · C/Mogoda, 20 - 24 · Pol. Ind. Can Salvatella
08210 Barberá del Vallés/Barcelona · España
Tfn. 93/7191314 · Fax 93/7182509 · Email dictator@dictator.es · 20210421

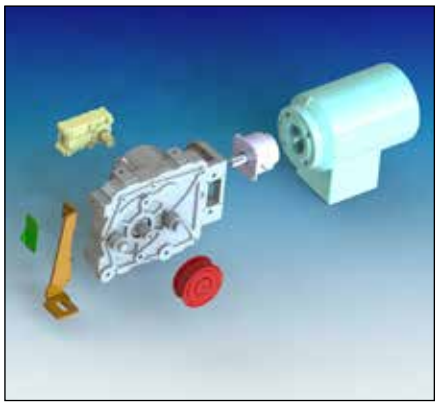

DICTAMAT *Move*
Dimensiones de los accesorios opcionales - continuación

Los accionamientos DICTAMAT *Move* transmiten la fuerza por defecto por correa dentada. Si se utiliza una correa dentada de 20 o 30 mm de ancho, depende de las dimensiones de la puerta, su peso y su velocidad.
Con versiones especiales es también posible transmitir la fuerza por ej. por una cadena. En este caso se utiliza normalmente una cadena 1/2 x 3/16".

Correa dentada

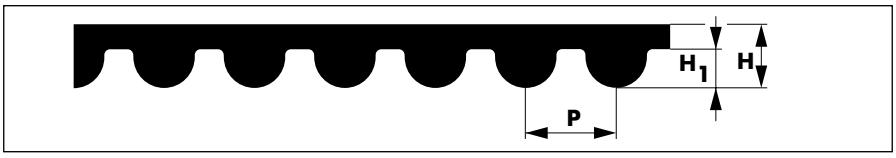

Tipo correa dentada	HTD 8M
P	8 mm
H	5,6 mm
H_1	3,4 mm

Material	PU (poliuretano)		
Cuerda de tracción	acero		
Temperatura de trabajo	-30° hasta +80 °C		
Resistente contra	radiación ultravioleta, ozono, aceite y grasa		
Carga de tracción	- correa dentada HTD 8M, ancho de 20 mm	2680 N	Art. Nº AA 710490
	- correa dentada HTD 8M, ancho de 30 mm	4030 N	Art. Nº AA 710491

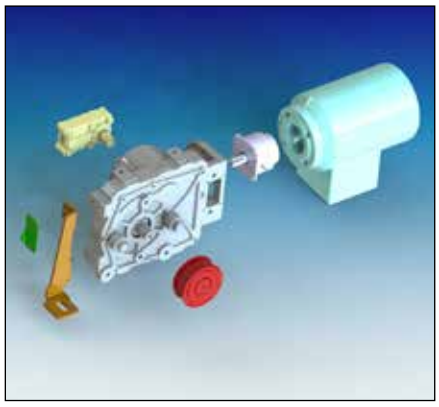

DICTAMAT *MultiMove* - Maniobra *Multi Control*

La maniobra del sistema de accionamiento DICTAMAT *MultiMove* tiene - como los accionamientos - una estructura modular. El módulo de base es una unidad lógica con hardware uniforme para todos los accionamientos (también cortafuego). Esta unidad lógica se amplia según applicación, motor utilizado, funciones deseadas etc. por los módulos correspondientes.
La maniobra ofrece al usuario con una operación básicamente igual una diversidad de funciones muy grande. Las dimensiones de la caja son siempre las mismas. Por regla general es también posible "reequipar" **modificaciones posteriores**, **sin deber intercambiar la maniobra.**

Maniobras *Multi Control*

Desarrollando la maniobra *Multi Control* del sistema de accionamiento DICTAMAT *MultiMove* se daba mucha importancia a minimizar el esfuerzo de montaje y de programación en la obra y facilitar considerablemente cumplir las exigencias de la Directiva de Máquinas.

En lo posible la **maniobra ya es adaptada en fábrica a la aplicación respectiva**. Además, en la obra la maniobra **aprenderá** casi automáticamente **las posiciones finales, las distancias de frenado etc. por una marcha de aprendizaje programada**, de manera que se **necesitarán solo adaptaciones pequeñas**.

La maniobra *Multi Control* cumple las exigencias de seguridad altas de la EN 13241 parte 1 y de las normas subordinadas como la EN 12453. Parte de esto forma la parada de la puerta en distancias muy cortas depués de haber reconocido un obstáculo. Si hay un fallo de red la puerta estando movimiendo, la **alimentación breve del freno electromagnético** del accionamiento es asegurado por **capacitores** supervisados. Para seguridad adicional, las maniobras del sistema de accionamiento DICTAMAT *MultiMove* son equipadas de un **paro por sobrecarga integrado**, que funciona con los accionamientos **DC** y **AC**.

Resumen de las prestaciones

Motores conectables	230/400 VAC (trifásico) hasta 0,37 kW o 24 VDC hasta 240 W
Reconocimiento de posición	encoder (exactitud de posición aprox. 1 mm)
Excitación del motor	variador de frecuencias integrado para motores 230/400 VAC o regulador DC
Protección por contraseña	para ajustes de seguridad
Modos de funcionamiento	hombre presente, impulsión, automático, servicio de emergencia con dispositivo de seguridad defecto. Función cortafuego con cierre mecánico o con alimentación de emergencia
Entradas	10 entradas, ocupación depende de la maniobra
Salidas	10 salidas 24 V, ocupación depende de la maniobra
Normas	sobre todas EN 13241-1, EN 12453, EN 13849-1

Datos técnicos - Resumen

Tensión normal	230 VAC, 50 - 60 Hz
Consumo	máx. 10 A
Tensión de salida auxiliar	24 VDC
Intensidad de salida auxiliar	máx. 1 A por salida, total máx. 2 A
Potencia alimentación de emergencia	24 V, 7 Ah
Tensión de salida motor	230/400 VAC (trifásica) o 24 VDC
Rendimiento nominal del motor	máx. 0,37 kW AC / 240 W DC
Protección	IP 54
Dimensiones	607 x 133,5 x 190 mm (ancho x a x p)
Protección de linea recomendada	B 16 A

© DICTATOR Española, S.A.U. · C/Mogoda, 20 - 24 · Pol. Ind. Can Salvatella
08210 Barberá del Vallés/Barcelona · España
Tfn. 93/7191314 · Fax 93/7182509 · Email dictator@dictator.es · 20210421

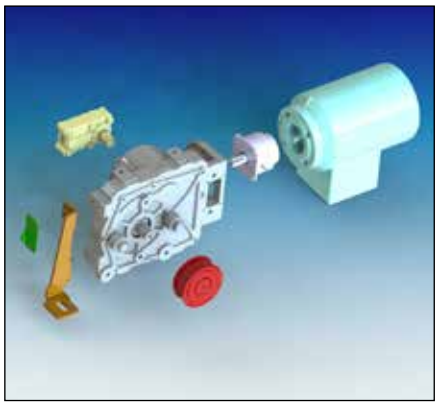

Maniobra *Multi Control* - Dimensiones, Estructura

La maniobra DICTAMAT *Multi Control* tiene una estructura modular. Los módulos se componen y programan según el accionamiento conectado y las funciones deseadas. Todas las versiones tienen la misma caja.

Dimensiones
Maniobra *Multi Control*

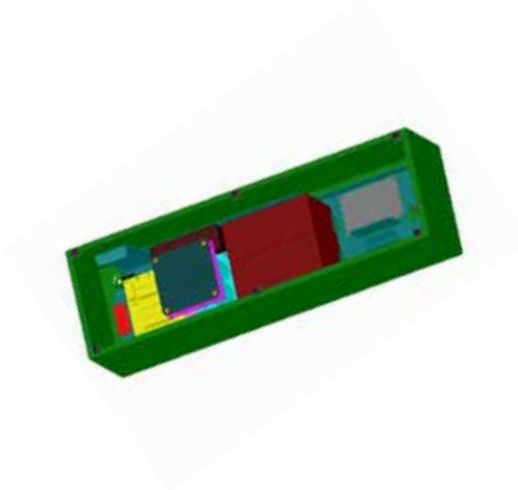

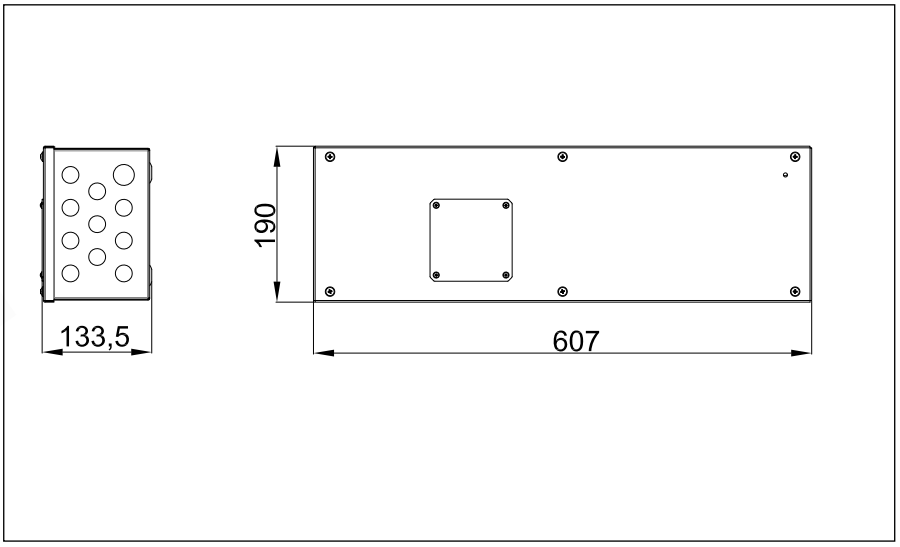

Estructura
Maniobra *Multi Control*

Caja	acero, lacada en polvo
Display	indicación con botones de programación y de ajuste
Unidad lógica	módulo de base con programación igual para todos los accionamientos
Placa de conexión	conexión de bornes fija con versión ECONOMY y COMFORT, ocupación a medida con versión CUSTOM
Fuente de alimentación	DC o AC, depende del accionamiento conectado (con el tipo AC el variador de frecuencia es incluido)
Módulo cortafuego	versión para apertura por motor y cierre mecánico
Módulo de alimentación de emergencia	paquete de acumuladores con unidad de carga y control del nivel de carga

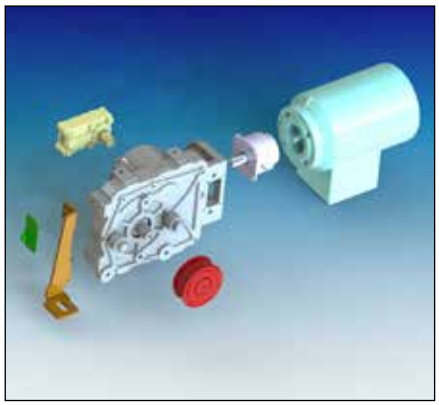

Maniobra DICTAMAT *Multi Control* - Funciones

En principio hay tres versiones diferentes de la maniobra *Multi Control* con gama de funciones distinta - ver abajo.

Pero es posible, también **posteriormente,** cuando ya está montada, **aumentar la gama de funciones de la maniobra!** El módulo de programa correspondiente se puede importar fácilmente por un ordenador portátil.

Por eso la maniobra *Multi Control* ofrece la flexibilidad la más grande posible y es fácil adaptarla a exigencias cambiadas.

Multi Control Características

Todas las versiones de la maniobra *Multi Control* ofrecen las características siguientes:

- **Marcha de aprendizaje**: Aprendizaje "inteligente" de los parámetros de la puerta secundado por software.
- **Marcha dinámica**: Después de la marcha de aprendizaje se efectúa la marcha dinámica automática, durante del cual el sistema determina el comportamiento de marcha de la puerta en todo el recorrido. De esto la maniobra calcula los valores necesarios para acelerar o frenar la puerta teniendo en cuenta su marcha suave/duro.
- **Reconocimiento de obstáculos intelligente**: Por los valores recuperados durante la marcha dinámica, la maniobra puede distinguir de inmediato todos los cambios del comportamiento de la puerta causados por un obstáculo. Dispará un Stop de Emergencia súbito con inversión de marcha siguiente del movimiento de la puerta.
- **Función diagnóstica extensa**: Interrogación y indicación de todos los modos de marcha y fallos/errores por una indicación de texto completo a doble espacio.
- **Interfaz USB**: Posibilidad de conectar un ordenador para cambiar parámetros de la maniobra en obra.
- **EN ISO 13849-1**: *Multi Control* es concebido para el uso de dispositivos de seguridad según las directivas las más nuevas.

Funciones de las versiones diferentes

Multi Control ECONOMY

- Operación hombre presente
- Entradas ocupadas: Abrir, Cerrar, Stop de Emergencia
- Salidas ocupadas: ningunas

Multi Control COMFORT

- Operación a impulsión, cierre automático
- Entradas ocupadas: Abrir, Stop, Cerrar, Stop de Emergencia, dispositivo de seguridad en dirección Abrir, dispositivo de seguridad en dirección Cerrar, apertura paso persona
- Salidas ocupadas: señal posición final Abierta, señal posición final Cerrada, aviso de movimiento con tiempo de preaviso opcional, señal Stop de Emergencia accionado, indicación de fallos

Multi Control COMFORT alimentación de emergencia

Como Multi Control Comfort, pero con salida ocupada adicional: indicación acumulador bajo

Multi Control CUSTOM

Programación y uso de las entradas y salidas completamente a medida

© DICTATOR Española, S.A.U. · C/Mogoda, 20 - 24 · Pol. Ind. Can Salvatella
08210 Barberá del Vallés/Barcelona · España
Tfn. 93/7191314 · Fax 93/7182509 · Email dictator@dictator.es · 20210421

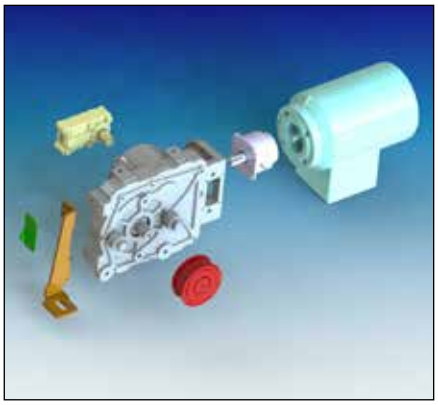

DICTAMAT *MultiMove*
Datos de pedidao

Al siguiente se encuentra un resumen de los datos de pedido de los accionamientos y maniobras **bidireccionales** del sistema de accionamiento DICTAMAT *MultiMove*.

Para una solicitud de oferta consulte nuestro servicio técnico. Le asesoraremos a Ud. con mucho gusto y le elaboraremos una oferta detallada y gratuita contemplando sus exigencias específicas y todos los aspectos de seguridad relevantes.

DICTAMAT *MultiMove* - bidireccional
Datos de pedido

Tipo de accionamiento		**Tipo de maniobra adecuada *Multi Control***			
Designación	Art. Nº AA	ECONOMY	ECONOMY Alimentación de emergencia	COMFORT	COMFORT Alimentación de emergencia
DICTAMAT *Move* DC 90 Z V+	740000	740100	740101	740105	740106
DICTAMAT *Move* DC 90 Z P+	740005	740100	740101	740105	740106
DICTAMAT *Move* DC 200 Z P+	740010	740100	740101	740105	740106
DICTAMAT *Move* AC 0,18 Z V+	740050	740150	–	740155	–
DICTAMAT *Move* AC 0,18 Z P+	740055	740150	–	740155	–
DICTAMAT *Move* AC 0,37 Z P+	740060	740150	–	740155	–

Para todos los accionamientos DICTAMAT *Move* también la maniobra *Multi Control* Custom está disponible. Cada una se configura a medida y se adapta a sus exigencias.

Información accionamientos DICTAMAT *Move*: a partir de la página 04.015.00
Información sobre las maniobras *Multi Control*: a partir de la página 04.022.00

Suministro estándar DICTAMAT *Move Z* bidireccional

- Motor con engranaje y soporte U para el montaje, 2 m de cable de conexión a la maniobra, polea motriz para correa dentada de 20 o 30 mm de ancho, protección
- Polea de reenvío para correa dentada con dispositivo de tensión integrado y soporte U
- Soporte con placas de sujeción para correa dentada

DICTAMAT *Multi Move* - Accesorios
Datos de pedido

Colgadero mural para DICTAMAT *Move* DC y AC 0,18 KW y para las poleas de reenvío y de apoyo	Art. Nº AA 790400
Colgadero mural para DICTAMAT *Move* AC 0,37 KW	Art. Nº AA 790401
Polea de apoyo para correa dentada de 20 y 30 mm	Art. Nº AA 790410
Soporte adicional para correa dentada, segunda hoja	Art. Nº AA 790420
Correa dentada HTD 8M, 20 mm de ancho (por metro)	Art. Nº AA 710490
Correa dentada HTD 8M, 30 mm de ancho (por metro)	Art. Nº AA 710491

Para información sobre dispositivos de servicio y de seguridad ver las páginas separadas.

© DICTATOR Española, S.A.U. · C/Mogoda, 20 - 24 · Pol. Ind. Can Salvatella
08210 Barberá del Vallés/Barcelona · España
Tfn. 93/7191314 · Fax 93/7182509 · Email dictator@dictator.es · 20210421

© DICTATOR Española, S.A.U. · C/Mogoda, 20 - 24 · Pol. Ind. Can Salvatella
08210 Barberá del Vallés/Barcelona · España
Tfn. 93/7191314 · Fax 93/7182509 · Email dictator@dictator.es · 20210421