DICTAMAT 900-21

Accionamiento para grandes puertas correderas hasta 4000 kg

Web

CARACTERÍSTICAS

- Para puertas y portones de hasta 10 m (versión estándar)
- Fuerza de tracción estándar: 1200 N (por encargo también de 370 N a 2200 N)
- Estándar para puertas de hasta 1500 kg (por encargo también hasta 4000 kg)
- Adecuado para hasta 300 operaciones al día (dependiendo de la masa y la velocidad de la puerta)
- Motor sin corriente: bloqueado
- Sensor térmico incorporado
- Detección de posición: encoder integrado o interruptor de fin de carrera adicional por encargo
- Permite el cumplimiento de la Directiva de Máquinas
- Maniobra compatible: Square 940-2

OPCIONES

- **Dispositivo de desbloqueo**: En todos los accionamientos con freno mecánico, las puertas se bloquean en caso de fallo de corriente. Si las puertas deben moverse manualmente incluso en caso de fallo de corriente, son posibles las siguientes opciones: dispositivo de desembrague mecánico adicional o embrague electromagnético.
- **Freno**: Equipado de serie con un freno mecánico que detiene las puertas dentro de los recorridos prescritos incluso en caso de fallo de corriente. Para las puertas que no cumplen la norma EN 12453, los accionamientos también pueden suministrarse sin freno.
- **Accesorios**: Debido a las fuerzas extremadamente elevadas que se producen al accionar el freno mecánico, se requieren soportes muy estables. Por lo general, no es posible una fijación en raíles. Existen soportes adicionales para el montaje en pared.

Cuestionario

DATOS TÉCNICOS

Tipo/Potencia del motor	0,37 kW
Fuerza del motor	1200 N
Velocidad de apertura/cierre	ajustables por separado
máx. m/seg	0,2
Tensión de la alimentación	230/400 VCA
Alimentación nominal maniobra	8 A
Par de accionamiento (en el eje motor)	61 Nm
Momento de frenado (freno)	5 Nm
Duración de conexión	40% ED
Protección	IP 55
Peso (sin accesorios)	21 kg
Puertas hasta*	1500 kg*
Carreras	10 m

* Los pesos indicados son solamente valores orientativos. El punto crucial es la suavidad de marcha de la puerta.

DIMENSIONES

Todas las dimensiones en mm

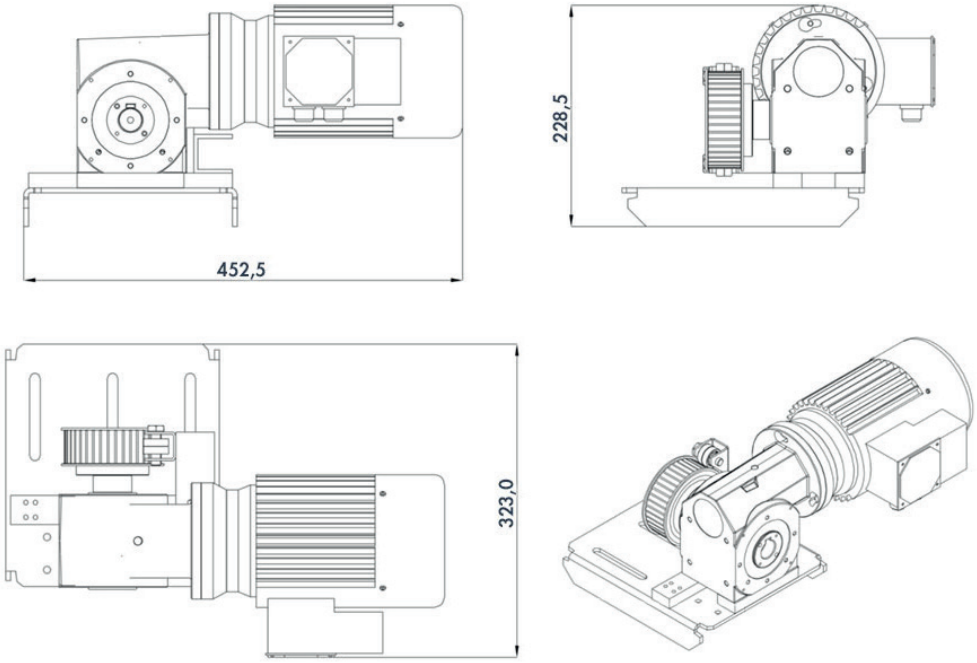

INSTALACIÓN

Manual técnico (EN)

COMPONENTES

Azul: componentes estándar (incluidos en el suministro) | **Gris**: componentes adicionales

Componentes estándar incluidos en el suministro

1. Accionamiento: engranaje helicoidal con motor trifásico de 230/400 V CA y freno incorporado, sensor térmico integrado, cable de conexión de 2 m a la maniobra, rueda de transmisión para correa dentada con soporte en U.
2. Polea tensora para correa dentada con dispositivo tensor integrado con soporte en U
3. Soporte de sujeción para correa dentada

Componentes adicionales

4. Correa dentada
5. Soporte de pared para accionamiento
6. Soporte de pared
7. Soporte de apoyo en U para la correa dentada (para evitar que la correa dentada cuelgue. A partir de 4 metros de correa dentada libre)
8. Soporte adicional para puertas de dos hojas con placas de sujeción para correa dentada

Otros componentes (no ilustrados)

- **Dispositivo de desbloqueo mecánico**: Con el freno incorporado, los accionamientos DICTAMAT se bloquean en caso de fallo de corriente. Con ayuda del desembrague manual, la polea de transmisión se separa del engranaje mediante la cuerda suministrada y puede moverse libremente. De este modo, la puerta puede moverse fácilmente. La cuerda debe fijarse manualmente.
- **Embrague electromagnético**: Con ayuda del desembrague manual, la polea de transmisión se separa automáticamente del engranaje en caso de corte de corriente y puede moverse libremente. De este modo, la puerta puede moverse con facilidad. El embrague electromagnético se alimenta a través de una fuente de alimentación independiente. Para garantizar un frenado seguro en caso de corte de corriente, se requiere un paquete de condensadores independiente.

ACCESORIOS

Todas las dimensiones en mm

Soporte

Art. nº 790620

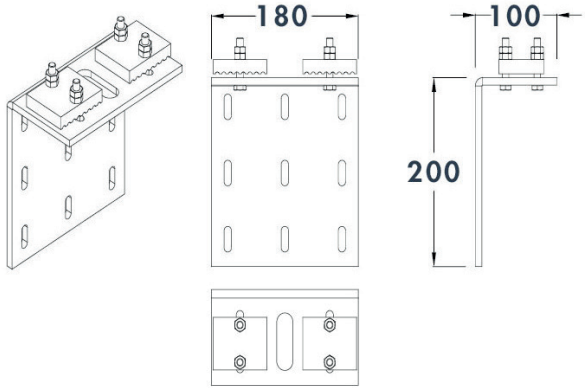

Polea tensora con dispositivo tensor

Art. nº 790600

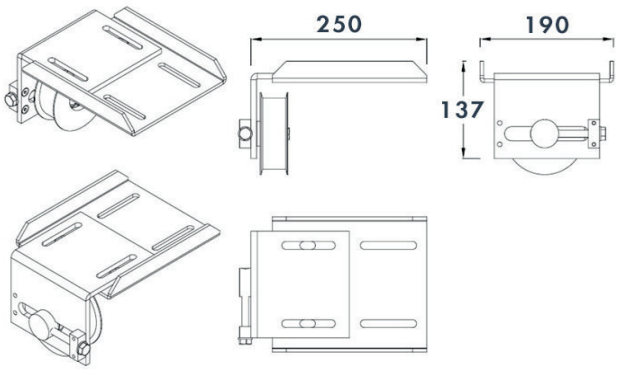

Soporte de pared para polea de reenvío y de apoyo

Art. nº 790400

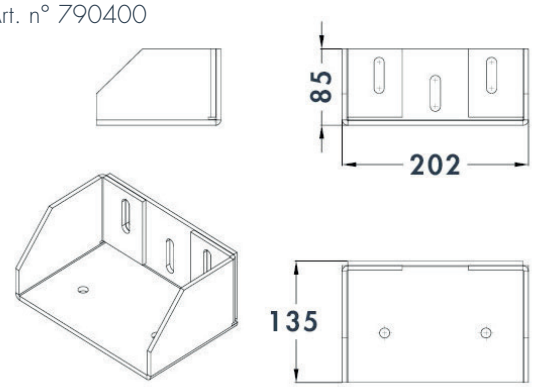

Soporte de pared para accionamiento

Art. nº 790401

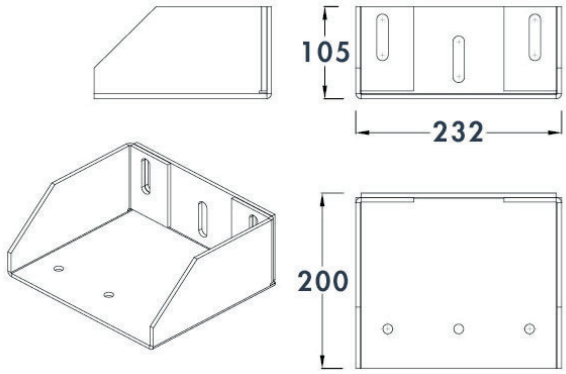

Polea de apoyo para correa dentada de 20/30 mm

Art. nº 790410

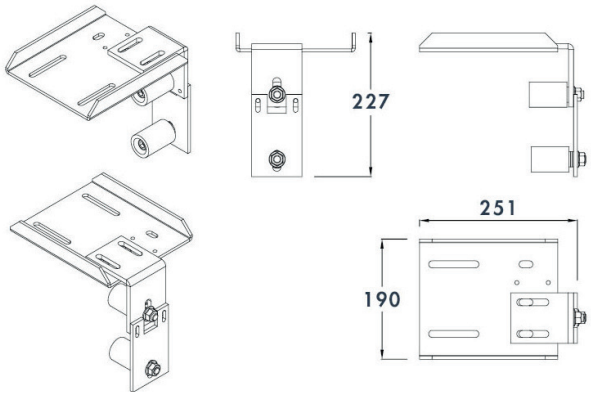

Soporte para 2ª hoja en puertas de dos hojas (correa dentada de 20/30 mm)

Art. nº 790420

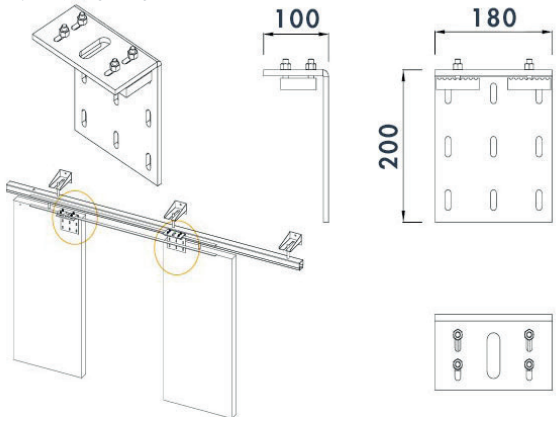

Correa dentada

Material	PU (poliuretano)
Cuerda de tracción	Acero
Temperatura de trabajo	-30° a +80 °C
Resistente a	UV, ozono, aceite y grasa
Carga de tracción	Correa dentada con ancho 30 mm: 4030 N

DATOS DE PEDIDO

Descripción	Artículo n°
DICTAMAT 900-21 ZLB 0,37 kW, potencial inicial del motor 1200 N	790250

ACCESORIOS

Descripción	Artículo n°
Soporte de pared para DICTAMAT 900-21 0,18 kW, polea de reenvío o polea de soporte	790400
Colgadera mural para el DICTAMAT 900-21 0,37 kW	790401
Polea de apoyo para la correa dentada de 20/30 mm	790410
Soporte adicional para correderas de dos hojas (correa dentada 20/30 mm)	790420
Correa dentada HTD 8M, ancho de 30 mm (precio por metroe)	710491
Dispositivo de desconexión mecánica, para Dictamat 900-21, 0,37 kW, versión de correa dentada, incl. cable de acero de 8 m e interruptor de fin de carrera	790551
Embrague electromagnético para Dictamat 900-21, 0,37 kW, 24 V 27 W, instalación opuesta a la rueda de salida	790501
Paquete de condensadores para el embrague electromagnético, para la reacción retardada del embrague en caso de corte de corriente	790505
Fuente de alimentación NT3, 24 VDC 5 A; 120 W, con cable de red de 1,5 m con enchufe macho con puesta a tierra tipo Schuko y cable de alimentación de 2,0 m con conector de 6 terminales	710783