Bisagras de vaivén HAWGOOD tipo 41 y 42

Vídeo Web

Para puertas de hasta 60 kg de peso, 40 mm de espesor y 1000 mm de ancho

CARACTERÍSTICAS

- Pensadas para puertas de vaivén grandes
- Los tipos 41 y 42 solo se diferencian en la fuerza del resorte (reconocible por su cubierta de plástico: tipo 41 negro, tipo 42 blanco)
- Al combinar los tipos 41 y 42, el tipo 42 debe instalarse siempre en la parte superior
- Disponible con o sin bloqueo a aprox. 90°
- Horquilla de acero inoxidable, placa de fijación cincada o de acero inoxidable (ideal para la aplicación en la industria alimentaria)

CRITERIOS DE SELECCIÓN

Cómo determinar las bisagras de vaivén necesarias en función de las dimensiones y el peso de la puerta

Cuestionario

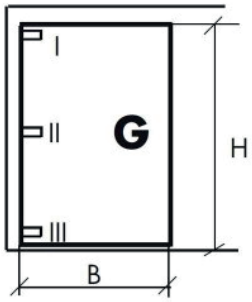

$$K = \frac{G \times 1/2\,B}{H}$$

Leyenda:

- K = factor para elegir el tipo
- G = peso de la puerta en kg
- H = altura de la puerta en mm
- B = ancho de la puerta en mm

1. Determinar el factor K según la fórmula.
2. Con ayuda de la tabla y dependiendo del factor K calculado, hallar el tipo que debe instalarse en la parte superior e inferior de la puerta.
3. Pueden instalarse hasta 4 bisagras de vaivén por puerta (ver tabla).
4. Si su puerta es más pesada y/o más ancha de lo indicado en la tabla, contacte con nuestro servicio técnico.

K	I	II	III
< 8	1 x 41		1 x 41
8 - 16	1 x 42		1 x 41
16 - 20	1 x 42		1 x 42
20 - 30	1 x 42 + 1 x 41		1 x 42
30 - 50	2 x 42	1 x 41	1 x 42

DATOS TÉCNICOS

Peso de la puerta	máx. 60 kg
Ancho de la puerta	máx. 1000 mm
Espesor de la puerta	40 mm
Ángulo de apertura	máx. 100°
Bloqueo	con o sin bloqueo a aprox. 90°
Material	Acero inoxidable AISI 304 (horquilla), placa de acero cincado (placa); Acero inoxidable AISI 304 (horquilla y placa)

INSTALACIÓN

Instrucciones de instalación

DIMENSIONES

Todas las dimensiones en mm

HAWGOOD 41/42 con bloqueo

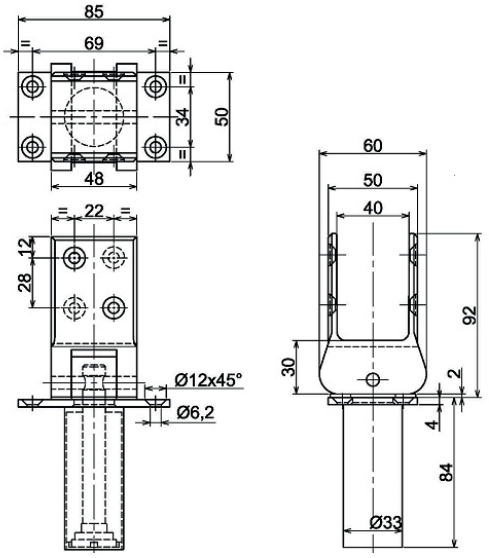

HAWGOOD 41/42 sin bloqueo

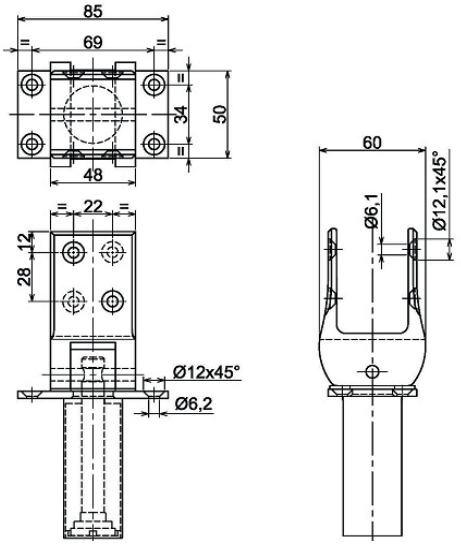

DATOS DE PEDIDO

Descripción	Artículo n°
Bisagra de vaivén HAWGOOD tipo 41, placa cincada, horquilla de AISI 304, sin bloqueo	300440
Bisagra de vaivén HAWGOOD tipo 41, placa cincada, horquilla de AISI 304, con bloqueo	300441
Bisagra de vaivén HAWGOOD tipo 41, completamente de AISI 304, sin bloqueo	300442
Bisagra de vaivén HAWGOOD tipo 41, completamente de AISI 304, con bloqueo	300443
Bisagra de vaivén HAWGOOD tipo 42, placa cincada, horquilla de AISI 304, sin bloqueo	300444
Bisagra de vaivén HAWGOOD tipo 42, placa cincada, horquilla de AISI 304, con bloqueo	300445
Bisagra de vaivén HAWGOOD tipo 42, completamente de AISI 304, sin bloqueo	300446
Bisagra de vaivén HAWGOOD tipo 42, completamente de AISI 304, con bloqueo	300447