AMORTIGUADORES DE APERTURA

Los amortiguadores de apertura DICTATOR se utilizan, entre otros usos, en puertas y ventanas que por viento o corrientes de aire pueden golpear contra la pared o soltarse bruscamente de la mano de la persona que abre.

Además de daños a la puerta, sus herrajes y, posiblemente, a la pared, las puertas que se abren de forma incontrolada representan un riesgo de accidente que no debe subestimarse.

Amortiguan velocidades de apertura demasiado rápidas y limitan el ángulo de apertura. Esto protege la puerta y sus herrajes.

ÍNDICE - AMORTIGUADORES DE APERTURA

Página

Amortiguadores de apertura 02.04.04
Evitan una apertura incontrolada de puertas y ventanas batientes

Accesorios de instalación 02.04.12
Accesorios de montaje para amortiguadores de apertura

Sujeto a cambios técnicos. Sin derecho a indemnización en caso de error.

Amortiguadores de apertura

Impiden la apertura incontrolada de puertas y ventanas batientes

Vídeo

Web

CARACTERÍSTICAS

- Amortigua las puertas/ventanas en el sentido de apertura y limita el ángulo de apertura
- Varios modelos abarcan una amplia gama de aplicaciones: desde puertas y ventanas interiores ligeras hasta puertas muy grandes/pesadas con cargas elevadas
- Muchos modelos pueden utilizarse en combinación con cierrapuertas aéreos
- Accesorios de instalación disponibles para una amplia gama de situaciones
- Opcionalmente con bloqueo integrado en posición abierta
- Material: Acero, cilindro pintado (estándar: RAL 9006), muchos modelos disponibles en AISI 304, AISI 316

NUESTRO SERVICIO

Para garantizar que obtiene el mejor producto para su aplicación, nuestros asesores técnicos estarán encantados de determinar el modelo adecuado para usted, incluidos los puntos de fijación. Rellene nuestro cuestionario y envíenos fotos de la vista interior y exterior de la puerta/ventana.

Cuestionario en línea

Cuestionario en PDF (imprimir)

SINOPSIS DE LAS SERIES ESTÁNDAR

Serie	TB 10-23	TB 14-28	TBP 10-29	TBR 14-35
Abreviatura serie	*TB=Amortiguador de apertura con amortiguación estándar*		*TBP=Amortiguador de apertura con amortiguación progresiva*	*TBR=Amortiguador de apertura con amortiguación regulable*
Ámbito de aplicación	Para puertas pequeñas/ ligeras	Para puertas medianas y pesadas con alta carga (de viento)	Para puertas medianas y pesadas de uso frecuente o para puertas con elevados requisitos de confort	Para situaciones de funcionamiento extremas
Aplicaciones habituales	Puertas interiores	Puertas industriales; puertas exteriores de uso poco frecuente, por ejemplo, puertas de entrada laterales	Puertas de uso frecuente, como puertas de entrada a edificios públicos, escuelas; con elevados requisitos de confort	Puertas de gran tamaño
Aplicaciones habituales *Los valores pueden variar según la situación de montaje y la longitud de la carrera*	Amortiguación a partir de aprox. 40° de ángulo de apertura	Amortiguación a partir de aprox. 40° de ángulo de apertura	Amortiguación progresiva a partir de aprox. 55° de ángulo de apertura	Amortiguación a partir de aprox. 40° de ángulo de apertura, con fuerza de amortiguación regulable
Opciones de ajuste de la amortiguación	Se puede retrasar el inicio de la amortiguación reduciendo la cantidad de aceite	Se puede retrasar el inicio de la amortiguación reduciendo la cantidad de aceite	Ninguna	Fuerza de amortiguación regulable
Combinación con cierrapuertas aéreos	No	Sí (longitud de carrera 300/400 mm)	Sí (longitud de carrera 300/400 mm)	No
Longitud de carrera modelos estándar	250 mm	250, 300, 400 mm	250, 300, 400 mm	300, 400, 500 mm
Encontrará más longitudes de carrera e información sobre la serie TBR 10-28 en las páginas siguientes.				

DATOS TÉCNICOS

Material modelos estándar	Vástago cromado duro; cilindro de acero pintado en RAL 9006 satinado; conexiones y accesorios de montaje cincados de serie
Opciones de pintura del cilindro	Por encargo, el cilindro puede pintarse en otros colores RAL. Hay algunos colores preferentes que están disponibles con plazos de entrega relativamente cortos y con un suplemento menor: RAL 7040, 7016, 9005, 9007, 9016 (todos mate satinado). Para más detalles, consulte la sección "Material"
Modelos de acero inoxidable	Las series TB 10-23 y 14-28 y TBR 10-28 y 14-35 están disponibles en AISI 304 y AISI 316
Peso de la puerta	máx. 200 kg; puertas más pesadas por encargo
Ángulo de apertura máx. posible	120°, dependiendo del modelo y de la situación de instalación puede ser menor
Función opcional	Bloqueo integrado en posición abierta
Ofrecemos muchas soluciones personalizadas para otras especificaciones. Póngase en contacto con nosotros.	

MATERIAL Y ACABADO

Serie	TB 10-23 & 14-28	TBP 10-29	TBR 10-28 & 14-35
Material modelos estándar	Vástago cromado duro, cilindro de acero pintado en RAL 9006 satinado (aluminio blanco), conexiones y accesorios de instalación cincados.		
Modelo estándar sin bloqueo			
Modelo estándar con bloqueo			
Modelos en acero inoxidable	sí (AISI 304 & AISI 316)	no	sí (AISI 304 & AISI 316)
Opciones pintura de cilindro	Posibilidad de pintura en otros colores RAL: bien en un color preferido con plazos de entrega relativamente cortos y un mínimo recargo (RAL 7040, RAL 7016, RAL 9005, RAL 9007 y RAL 9016), bien en otros colores RAL por encargo. RAL 7040 Gris ventana · RAL 7016 Gris antracita · RAL 9005 Negro intenso · RAL 9007 Aluminio gris · RAL 9016 Blanco tráfico		

ACCESORIOS DE INSTALACIÓN

Encontrará esta información en la sección "Accesorios de instalación".

INSTALACIÓN

Instrucciones de instalación

AMORTIGUADORES APERTURA

DIMENSIONES

Serie TB 10-23

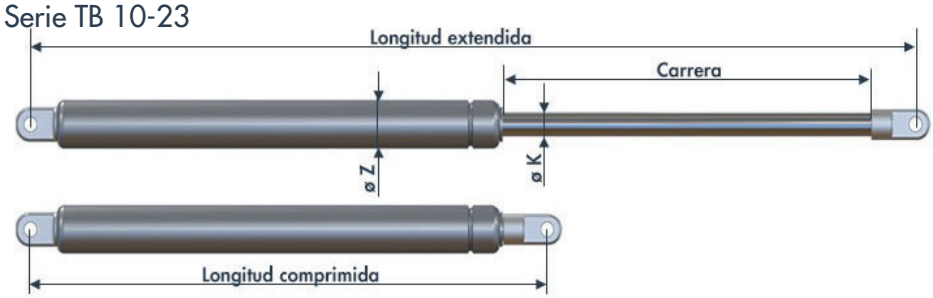

Todas las dimensiones en mm

ø K	ø Z	Material	Bloqueo	Carrera	Longitud comprimida	Longitud extendida	ø Agujero
Carrera 200 mm							
10	23	acero pintado	no	200	300	500	8
10	23	acero pintado	sí	200	300	500	8
10	23	acero inoxidable	no	200	300	500	8
10	23	acero inoxidable	sí	200	310	510	8
Carrera 250 mm							
10	23	acero pintado	no	250	350	600	8
10	23	acero pintado	sí	250	350	600	8
10	23	acero inoxidable	no	250	350	600	8
10	23	acero inoxidable	sí	250	350	610	8

Serie TB 14-28

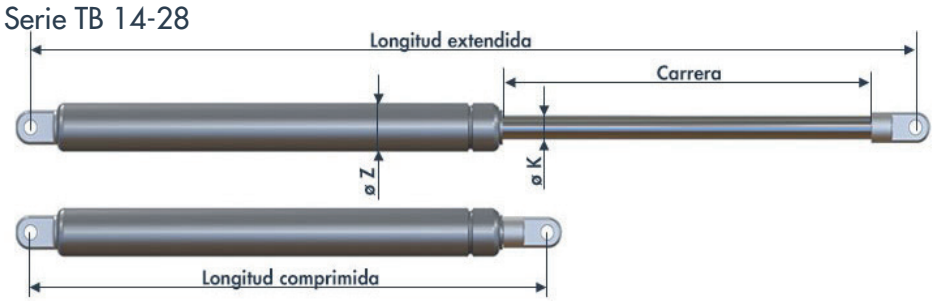

Todas las dimensiones en mm

ø K	ø Z	Material	Bloqueo	Carrera	Longitud comprimida	Longitud extendida	ø Agujero
Carrera 200 mm							
14	28	acero pintado	no	200	300	500	8
14	28	acero pintado	sí	200	310	510	8
14	28	acero inoxidable	no	200	310	510	8
14	28	acero inoxidable	sí	200	310	510	8
Carrera 250 mm							
14	28	acero pintado	no	250	350	600	8
14	28	acero pintado	sí	250	360	610	8
14	28	acero inoxidable	no	250	350	600	8
14	28	acero inoxidable	sí	250	360	610	8
Carrera 300 mm							
14	28	acero pintado	no	300	450	750	8
14	28	acero pintado	sí	300	450	750	8
14	28	acero inoxidable	no	300	450	750	8
14	28	acero inoxidable	sí	300	450	750	8
Carrera 400 mm							
14	28	acero pintado	no	400	600	1000	8
14	28	acero pintado	sí	400	600	1000	8
14	28	acero inoxidable	no	400	600	1000	8
14	28	acero inoxidable	sí	400	600	1000	8

Serie TBP 10-29

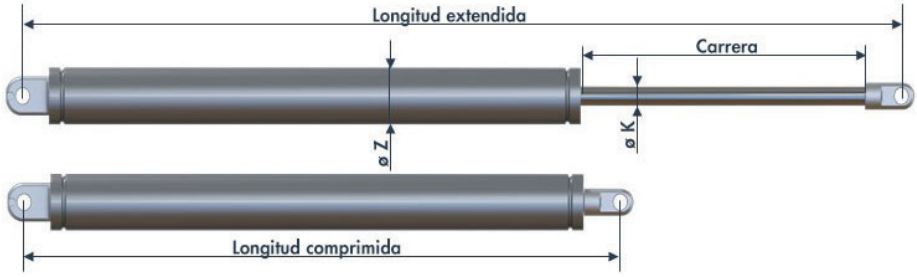

Todas las dimensiones en mm

ø K	ø Z	Bloqueo	Carrera	Longitud comprimida	Longitud extendida	ø Agujero
Carrera 200 mm						
10	29	no	200	310	510	8
10	29	sí	200	320	520	8
Carrera 250 mm						
10	29	no	250	360	610	8
10	29	sí	250	360	610	8
Carrera 300 mm						
10	29	no	300	450	750	8
10	29	sí	300	450	750	8
Carrera 400 mm						
10	29	no	400	600	1000	8
10	29	sí	400	600	1000	8

Serie TBR 10-28

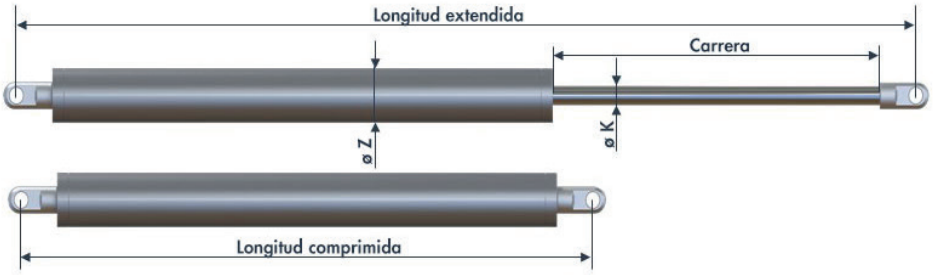

Todas las dimensiones en mm

ø K	ø Z	Carrera	Longitud comprimida	Longitud extendida	ø Agujero
Carrera 200 mm					
10	28	200	350	550	8
Carrera 250 mm					
10	28	250	350	600	8

Serie TBR 14-35

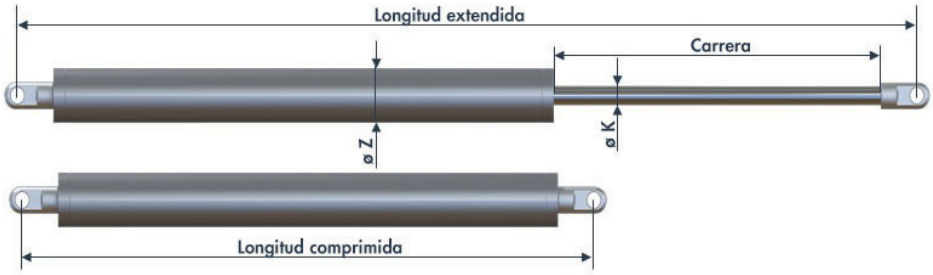

Todas las dimensiones en mm

ø K	ø Z	Carrera	Longitud comprimida	Longitud extendida	ø Agujero
Carrera 250 mm					
14	35	250	400	650	8
14	35	250	400	650	10
Carrera 300 mm					
14	35	300	450	750	8
14	35	300	450	750	10
Carrera 400 mm					
14	35	400	550	950	8
14	35	400	550	950	10
Carrera 500 mm					
14	35	500	650	1150	10

DATOS DE PEDIDO

Serie TB 10-23	Art. n°
Carrera 200 mm	
Amortiguador de apertura 10-23-200-1/Öl-300-500-A-A, cilindro pintado en RAL 9006 aluminio blanco	302000-2
Amortiguador de apertura 10-23-200-1/Öl-300-500-A-A, con bloqueo, cilindro pintado en RAL 9006 aluminio blanco	302001-2
Amortiguador de apertura 10-23-200-1/Öl-300-500-A-A, AISI 304	302002
Amortiguador de apertura 10-23-200-1/Öl-310-510-A-A, con bloqueo, AISI 304	302003
Amortiguador de apertura 10-23-200-1/ Öl-300-500-A-A-A-A, AISI 316L / 316TI	302004
Amortiguador de apertura 10-23-200-1/ Öl-310-510-A-A, con bloqueo, AISI 316L / 316TI	302005
Carrera 250 mm	
Amortiguador de apertura 10-23-250-1/Öl-350-600-A-A, cilindro pintado en RAL 9006 aluminio blanco	302006-2
Amortiguador de apertura 10-23-250-1/Öl-350-600-A-A, con bloqueo, cilindro pintado RAL 9006 aluminio blanco	302007-2
Amortiguador de apertura 10-23-250-1/Öl-410-660-A-A, cilindro pintado en RAL 9006 aluminio blanco	302008-2
Amortiguador de apertura 10-23-250-1/Öl-410-660-A-A, con bloqueo, cilindro pintado en RAL 9006 aluminio blanco	302009-2
Amortiguador de apertura 10-23-250-1/Öl-350-600-A-A, AISI 304	302010
Amortiguador y limitador de apertura 10-23-250-1/Öl-360-610-A-A, con bloqueo, inox AISI 304	302011
Amortiguador de apertura 10-23-250-1/Öl-350-600-A-A, AISI 316L / 316TI	302012
Amortiguador de apertura 10-23-250-1/Öl-360-610-A-A, con bloqueo, AISI 316L / 316TI	302013

Serie TB 14-28	Art. n°
Carrera 200 mm	
Amortiguador de apertura 14-28-200-1/Öl-300-500-A-A, cilindro pintado en RAL 9006 aluminio blanco	302014-2
Amortiguador de apertura 14-28-200-1/Öl-310-510-A-A, con bloqueo, cilindro pintado en RAL 9006 aluminio blanco	302015-2
Amortiguador de apertura 14-28-200-1/Öl-310-510-A-A, AISI 304	302016
Amortiguador de apertura 14-28-200-1/Öl-310-510-A-A, con bloqueo, AISI 304	302017
Amortiguador de apertura 14-28-200-1/Öl-310-510-A-A, AISI 316L / 316TI	302018
Amortiguador de apertura 14-28-200-1/Öl-310-510-A-A, con bloqueo, AISI 316L / AISI 316TI	302019
Carrera 250 mm	
Amortiguador de apertura 14-28-250-1/Öl-350-600-A-A, cilindro pintado en RAL 9006 aluminio blanco	302020-2
Amortiguador de apertura 14-28-250-1/Öl-360-610-A-A, con bloqueo, cilindro pintado en RAL 9006 aluminio blanco	302021-2
Amortiguador de apertura 14-28-250-1/Öl-350-600-A-A, AISI 304	302022
Amortiguador de apertura 14-28-250-1/Öl-360-610-A-A, con bloqueo, AISI 304	302023
Amortiguador de apertura 14-28-250-1/Öl-350-600-A-A, AISI 316L / 316TI	302024
Amortiguador de apertura 14-28-250-1/Öl-360-610-A-A, con bloqueo, AISI 316L / 316TI	302025
Carrera 300 mm	
Amortiguador de apertura 14-28-300-1/Öl-450-750-A-A, cilindro pintado en RAL 9006 aluminio blanco	302026-2
Amortiguador de apertura 14-28-300-1/Öl-450-750-A-A, con bloqueo, cilindro pintado en RAL 9006 aluminio blanco	302027-2
Amortiguador de apertura 14-28-300-1/Öl-450-750-A-A, AISI 304	302028
Amortiguador de apertura 14-28-300-1/Öl-450-750-A-A, con bloqueo, AISI 304	302029
Amortiguador de apertura 14-28-300-1/Öl-450-750-A-A, AISI 316L / 316TI	302030
Amortiguador de apertura 14-28-300-1/Öl-450-750-A-A, con bloqueo, AISI 316L / 316TI	302031
Carrera 400 mm	
Amortiguador de apertura 14-28-400-1/Öl-600-1000-A-A, cilindro pintado en RAL 9006 aluminio blanco	302033-2
Amortiguador de apertura 14-28-400-1/Öl-600-1000-A-A, con bloqueo, cilindro pintado en RAL 9006 aluminio blanco	302034-2
Amortiguador de apertura 14-28-400-1/Öl-600-1000-A-A, AISI 304	302035
Amortiguador de apertura 14-28-400-1/Öl-600-1000-A-A, con bloqueo, AISI 304	302036
Amortiguador de apertura 14-28-400-1/Öl-600-1000-A-A, AISI 316L / 316TI	302037
Amortiguador de apertura 14-28-400-1/Öl-600-1000-A-A, con bloqueo, AISI 316L / 316TI	302038

Serie TBP 10-29	Art. n°
Carrera 200 mm	
Amortiguador de apertura progresivo 10-29-200-1/Öl-310-510-A-A, cilindro pintado en RAL 9006 aluminio blanco	302100
Amortiguador de apertura progressivo10-29-200-1/Öl-320-520-A-A, con bloqueo, cilindro pintado en RAL 9006 aluminio blanco	302101
Carrera 250 mm	
Amortiguador de apertura progresivo 10-29-250-1/Öl-360-610-A-A, cilindro pintado en RAL 9006 aluminio blanco	302102
Amortiguador de apertura progresivo 10-29-250-1/Öl-360-610-A-A, con bloqueo, cilindro pintado en RAL 9006 aluminio blanco	302103
Carrera 300 mm	
Amortiguador de apertura progresivo 10-29-300-1/Öl-450-750-A-A, cilindro pintado en RAL 9006 aluminio blanco	302104
Amortiguador de apertura progresivo 10-29-300-1/Öl-450-750-A-A, con bloqueo, cilindro pintado en RAL 9006 aluminio blanco	302105
Carrera 400 mm	
Amortiguador de apertura progresivo 10-29-400-1/Öl-600-1000-A-A, cilindro pintado en RAL 9006 aluminio blanco	302106
Amortiguador de apertura progresivo 10-29-400-1/Öl-600-1000-A-A, con bloqueo, cilindro pintado en RAL 9006 aluminio blanco	302107

Serie TBR 10-28	Art. n°
Carrera 200 mm	
Amortiguador de apertura ajustable 10-28-200-1/Öl-350-550-A-A, cilindro pintado en RAL 9006 aluminio blanco	302200-2
Amortiguador de apertura ajustable 10-28-200-1/Öl-350-550-A-A, AISI 304	302202
Amortiguador de apertura ajustable 10-28-200-1/Öl-350-550-A-A, AISI 316L / 316TI	302203
Carrera 250 mm	
Amortiguador de apertura ajustable 10-28-250-1/Öl-350-600-A-A, cilindro pintado en RAL 9006 aluminio blanco	302204-2
Amortiguador de apertura ajustable 10-28-250-1/Öl-350-600-A-A, AISI 304	302205
Amortiguador de apertura ajustable 10-28-250-1/Öl-350-600-A-A, AISI 316L / 316TI	302206

Serie TBR 14-35	Art. n°
Carrera 250 mm, ø agujero 8 mm	
Amortiguador de apertura ajustable 14-35-250-1/Öl-400-650-A-A, cilindro pintado en RAL 9006 aluminio blanco	302210-2
Amortiguador de apertura ajustable 14-35-250-1/Öl-400-650-A-A, con bloqueo, cilindro pintado en RAL 9006 aluminio blanco	302212-2
Amortiguador de apertura ajustable 14-35-250-1/Öl-400-650-A-A, AISI 304	302213
Amortiguador de apertura ajustable 14-35-250-1/Öl-400-650-A-A, AISI 316L / 316TI	302215
Amortiguador de apertura ajustable 14-35-250-1/Öl-400-650-A-A, con bloqueo, AISI 304	302238
Carrera 250 mm, ø agujero 10 mm	
Amortiguador de apertura ajustable 14-35-250-1/Öl-400-650-A-A, cilindro pintado en RAL 9006 aluminio blanco, agujeros ∅ 10 mm	302211-2
Amortiguador de apertura ajustable 14-35-250-1/Öl-400-650-A-A, AISI 304, agujeros ∅ 10 mm	302214
Amortiguador de apertura ajustable 14-35-250-1/Öl-400-650-A-A, AISI 316L / 316TI, agujeros ∅ 10 mm	302216
Carrera 300 mm, ø agujero 8 mm	
Amortiguador de apertura ajustable 14-35-300-1/Öl-450-750-A-A, cilindro pintado en RAL 9006 aluminio blanco	302217-2
Amortiguador de apertura ajustable 14-35-300-1/Öl-450-750-A-A, con bloqueo, cilindro pintado en RAL 9006 aluminio blanco	302219-2
Amortiguador de apertura ajustable 14-35-300-1/Öl-450-750-A-A, AISI 304	302220
Amortiguador de apertura ajustable 14-35-300-1/Öl-450-750-A-A, con bloqueo, AISI 304	302239
Amortiguador de apertura ajustable 14-35-300-1/Öl-450-750-A-A, AISI 316L / 316TI	302222
Carrera 300 mm, ø agujero 10 mm	
Amortiguador de apertura ajustable 14-35-300-1/Öl-450-750-A-A, cilindro pintado en RAL 9006 aluminio blanco, agujeros ∅ 10 mm	302218-2
Amortiguador de apertura ajustable 14-35-300-1/Öl-450-750-A-A, AISI 304, agujeros ∅ 10 mm	302221
Amortiguador de apertura ajustable 14-35-300-1/Öl-450-750-A-A, AISI 316L / 316TI, agujeros ∅ 10 mm	302223
Carrera 400 mm, ø agujero 8 mm	
Amortiguador de apertura ajustable 14-35-400-1/Öl-550-950-A-A, cilindro pintado en RAL 9006 aluminio blanco	302224-2
Amortiguador de apertura ajustable 14-35-400-1/Öl-550-950-A-A, con bloqueo, cilindro pintado en RAL 9006 aluminio blanco	302226-2
Amortiguador de apertura ajustable 14-35-400-1/Öl-550-950-A-A, AISI 304	302230
Amortiguador de apertura ajustable 14-35-400-1/Öl-550-950-A-A, AISI 316L / 316TI	302232
Carrera 400 mm, ø agujero 10 mm	
Amortiguador de apertura ajustable 14-35-400-1/Öl-550-950-A-A, cilindro pintado en RAL 9006 aluminio blanco, agujeros ∅ 10 mm	302225-2
Amortiguador de apertura ajustable 14-35-400-1/Öl-550-950-A-A, con bloqueo, cilindro pintado en RAL 9006 aluminio blanco, agujeros ∅ 10 mm	302227-2
Amortiguador de apertura ajustable 14-35-400-1/Öl-550-950-A-A, AISI 304, agujeros ∅ 10 mm	302231
Amortiguador de apertura ajustable 14-35-400-1/Öl-550-950-A-A, AISI 316L / 316TI, agujeros ∅ 10 mm	302233
Carrera 500 mm, ø agujero 10 mm	
Amortiguador de apertura ajustable 14-35-500-1/Öl-650-1150-A-A, cilindro pintado en RAL 9006 aluminio blanco, agujeros ∅ 10 mm	302234-2
Amortiguador de apertura ajustable 14-35-500-1/Öl-650-1150-A-A, con bloqueo, cilindro pintado en RAL 9006 aluminio blanco, agujeros ∅ 10 mm	302235-2

Accesorios para amortiguadores de apertura

Accesorios de instalación

Situaciones de aplicación

DICTATOR ofrece una amplia gama de accesorios de instalación para casi todas las aplicaciones con amortiguadores de apertura. En nuestra página web encontrará las situaciones de aplicación más comunes ilustradas con los accesorios adecuados.

Estaremos encantados de asesorarle en la selección del modelo y accesorios adecuados, incluyendo los puntos de fijación. No dude en ponerse en contacto con nosotros.

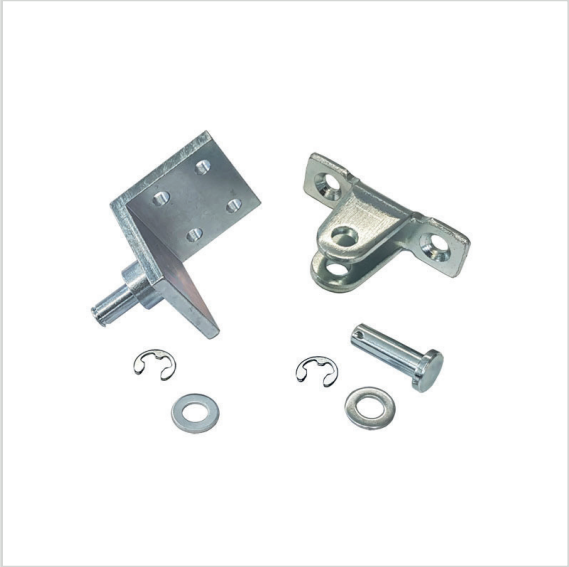

ÍNDICE

- Accesorios para amortiguadores de apertura con agujeros de ø 8 mm

La mayoría de los amortiguadores de apertura (series TB 10-23, TB 14-28 y TBP 10-29, así como algunas versiones de la serie TBR 14-35) tienen agujeros con un diámetro de 8 mm. Para estos modelos están disponibles los siguientes accesorios.

- Accesorios especiales para puertas con cierrapuertas aéreos

Los amortiguadores de apertura pueden utilizarse fácilmente en combinación con cierrapuertas aéreos. Dependiendo de la situación de montaje, pueden ser necesarios accesorios de fijación especiales.

- Accesorios para amortiguadores de apertura con agujeros de ø 10 mm

En la serie TBR 14-35 hay amortiguadores de apertura con agujeros de ø 10 mm que se utilizan en situaciones extremas. También existen accesorios de fijación especiales para estas versiones.

ACCESORIOS

Todas las dimensiones en mm

Accesorios para amortiguadores de apertura con agujeros de Ø 8 mm

Perno TB Ø 8 mm

Distancia D = 25 mm

- Cincado: Art. n° 205511
- AISI 304: Art. n° 205512
- AISI 316: Art. n° 205513

Distancia D = 45 mm

- Cincado: Art. n° 205514
- AISI 304: Art. n° 205515
- AISI 316: Art. n° 205516

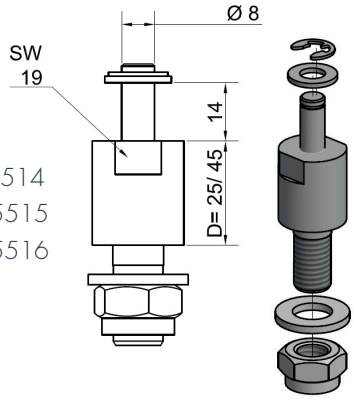

Ángulo de fijación TB 70x45x36 mm (sin perno)

- Cincado: Art. n° 205489
- AISI 304: Art. n° 205490
- AISI 316: Art. n° 205491

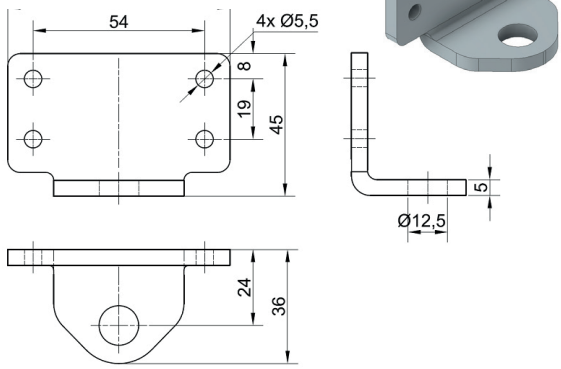

Soporte de fijación (parte de los sets 1, 2 y 3)

- Cincado: Art. n° 205197
- AISI 304: Art. n° 205249
- AISI 316: Art. n° 205455

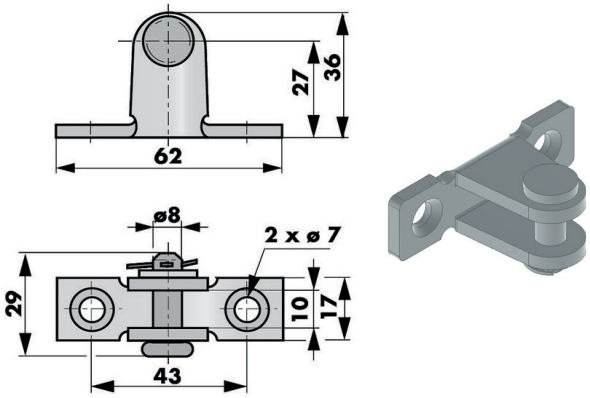

Contraplaca para soporte de fijación n° 205197

Sobre todo para la instalación del soporte de fijación n° 205197 en puertas de chapa delgada

- AISI 304: Art. n° 205468

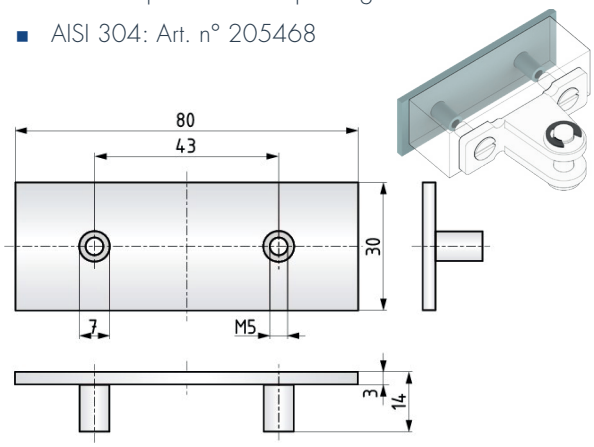

Placa de montaje TB 80x25 mm, con 2 perforaciones roscadas M5

Placa de montaje para fijar el soporte de fijación n° 205197 por ej. en puertas de cristal con marco de aluminio

- AISI 304: Art. n° 205479

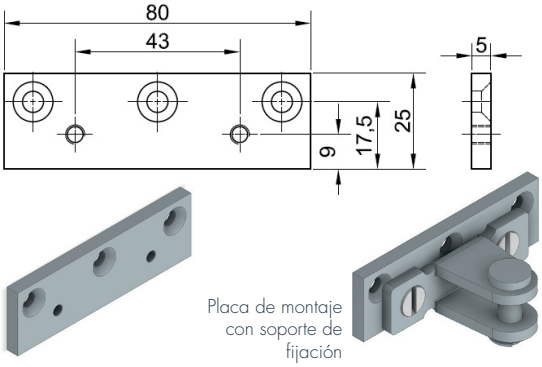

Placa de montaje con soporte de fijación

Placa de montaje TB 220x46 mm

Placa de montaje para uso junto al ángulo de fijación TB 70x45x36 mm, cuando puedan producirse fuerzas muy elevadas.

- Cincado: Art. n° 205503
- AISI 304: Art. n° 205504
- AISI 316: Art. n° 205505

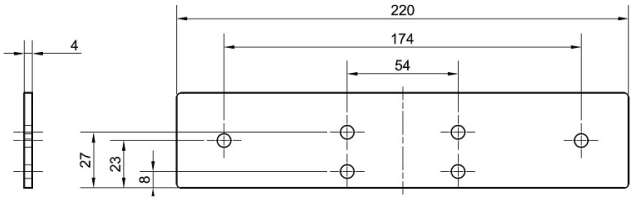

AMORTIGUADORES APERTURA

Soporte TB Ø 42 mm, perno de Ø 8 mm (parte del set 2)

- Cincado: Art. n° 205261
- AISI 304: Art. n° 205281

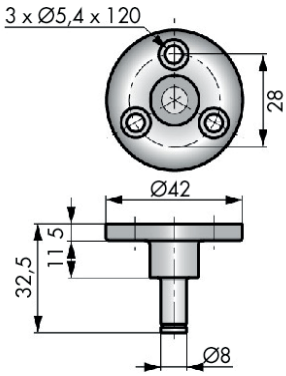

Ángulo de fijación TB 50x40x20 mm, perno de Ø 8 mm (parte del set 3)

- Cincado: Art. n° 205263
- AISI 304: Art. n° 205258

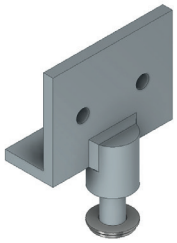

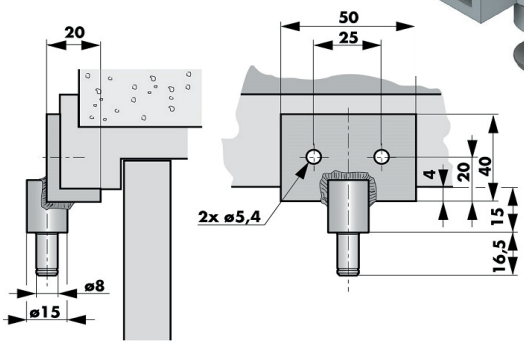

Ángulo de fijación TB 40x40x40 mm, perno de Ø 8 mm (parte del set 1)

- Cincado: Art. n° 205262
- AISI 304: Art. n° 205282
- AISI 316: Art. n° 205456

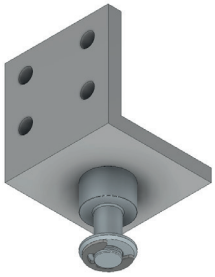

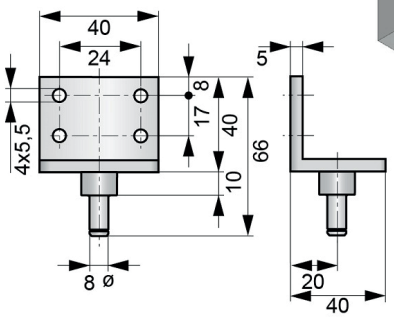

Ángulo de fijación TB 180x70x53 mm (sin perno)

El perno puede montarse hacia arriba o hacia abajo.

- Cincado: Art. n° 205462-W

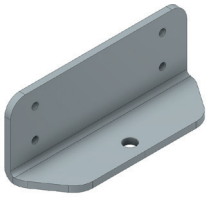

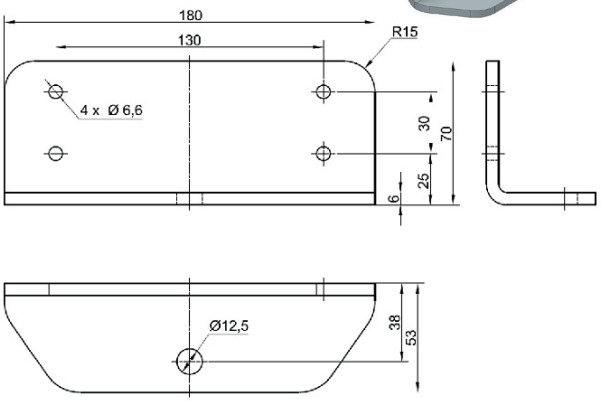

Accesorios especialmente para puertas con cierrapuertas aéreo

El amortiguador de apertura de puerta también puede utilizarse sin problemas junto con un cierrapuertas aéreo. Dependiendo de la situación de montaje, se requieren accesorios de fijación especiales.

Ángulo de fijación TB-OTS 140x45x90 mm (sin perno)

- Cincado: Art. n° 205492

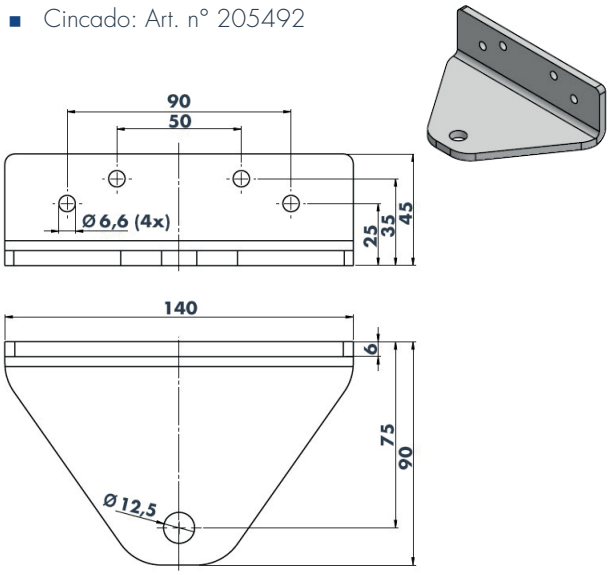

Ángulo de fijación TB-OTS 50x20x30 mm, perno de Ø 8 mm

- Cincado: Art. n° 205276

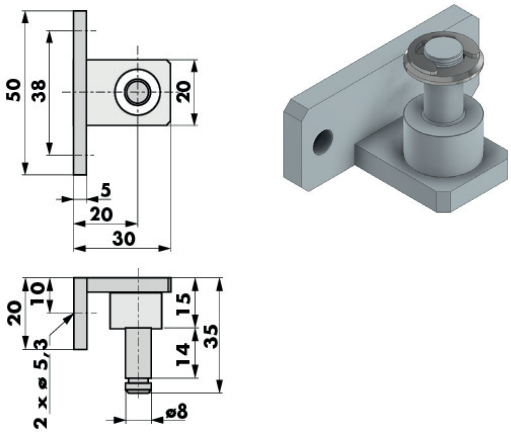

Soporte TB-OTS 250x106x90x84 mm (sin perno)

- Cincado: Art. n° 205507 (DIN izquierda)
- Cincado: Art. n° 205508 (DIN derecha)

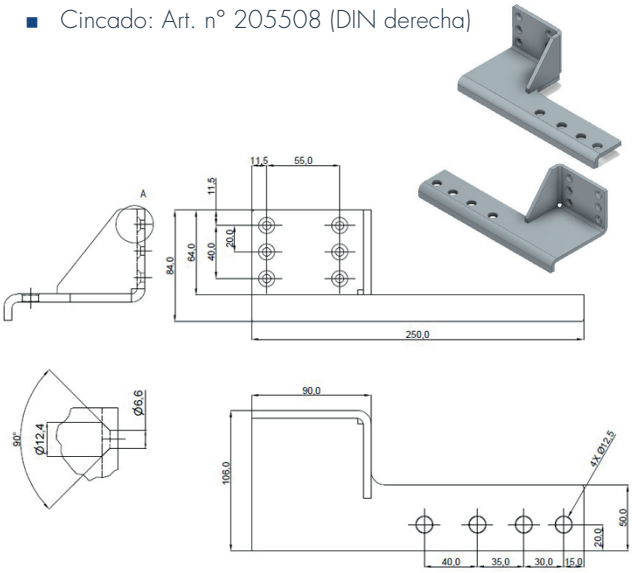

Al seleccionar el soporte de fijación, hay que tener en cuenta que la dirección DIN especificada se aplica a la instalación en el lado opuesto de la bisagra.

Accesorios para amortiguadores de apertura con agujeros de ø 10 mm

Perno TB Ø 10 mm

Distancia D = 25 mm

- Cincado: Art. n° 205517
- AISI 304: Art. n° 205518
- AISI 316: Art. n° 205519

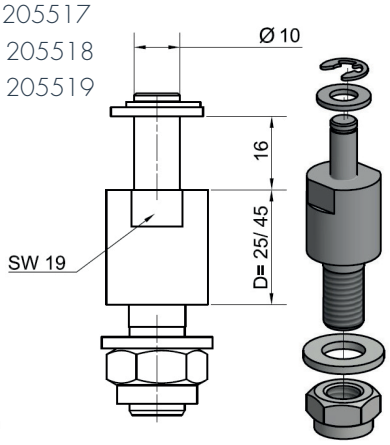

Distancia D = 45 mm

- Cincado: Art. n° 205520
- AISI 304: Art. n° 205521
- AISI 316: Art. n° 205522

Placa de montaje TB 45x220 mm

La contraplaca n° 205461 tiene las mismas dimensiones de base y se entrega con 6 insertos roscados M6.

- Cincado: Art. n° 205460

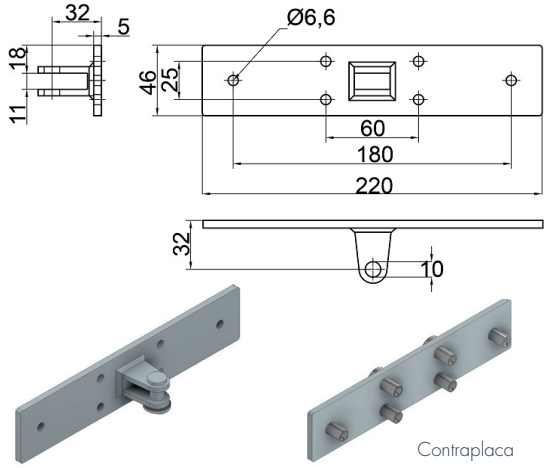

Soporte de fijación TB 65x25 mm, perno de Ø 10 mm

Soporte para marcos de puerta estrechos. Los taladros tienen un diámetro de 6 mm para tornillos avellanados ISO 7721.

- Cincado: Art. n° 205469

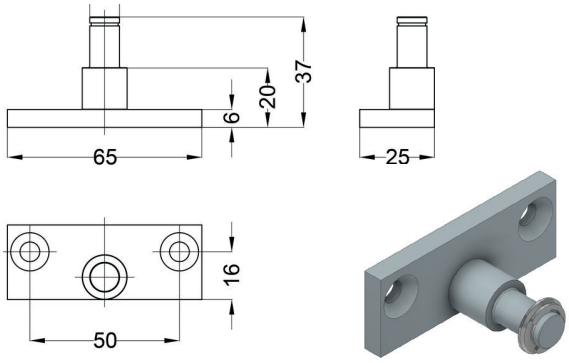

Ángulo de fijación TB 70x45x36 mm (sin perno)

- Cincado: Art. n° 205489
- AISI 304: Art. n° 205490
- AISI 316: Art. n° 205491

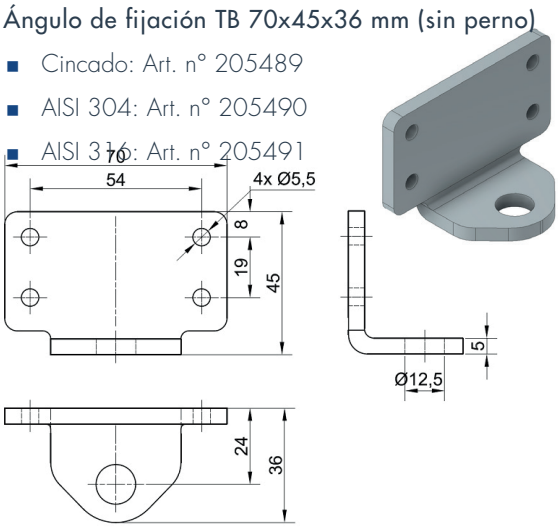

Placa de montaje TB 220x46 mm

Placa de montaje para uso junto al ángulo de fijación TB 70x45x36 mm, cuando puedan producirse fuerzas muy elevadas.

- Cincado: Art. n° 205503
- AISI 304: Art. n° 205504
- AISI 316: Art. n° 205505

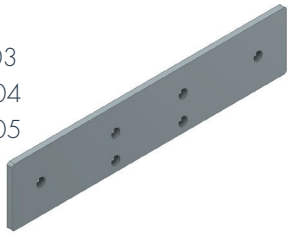

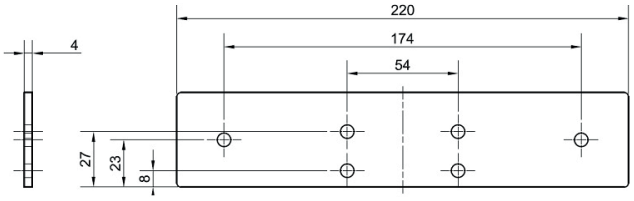

Ángulo de fijación TB 180x70x53 mm (sin perno)

El perno puede montarse hacia arriba o hacia abajo.

- Cincado: Art. n° 205462-W

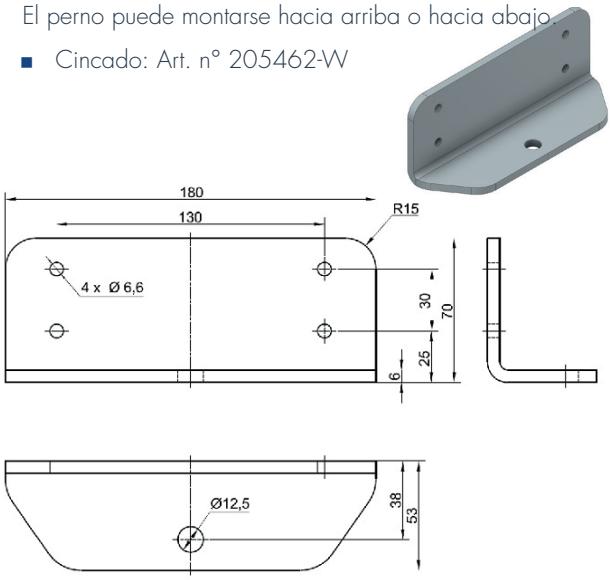

DATOS DE PEDIDO

Modelo	Art. n° FF		
	cincado	AISI 304	AISI 316
Soporte de fijación	205197	205249	205455
Contraplaca con insertos roscados para soporte de fijación 205197	-	205468	-
Placa de montaje TB con 2 perforaciones roscadas M5 para soporte de fijación 205197	-	205479	-
Soporte TB ∅ 42, perno de ∅ 8 mm	205261	205281	-
Ángulo de fijación TB 40x40x40 mm, perno de ∅ 8 mm	205262	205282	205456
Ángulo de fijación TB 50x40x20 mm, perno de ∅ 8 mm	205263	205258	-
Ángulo de fijación TB 70x45x36 mm, perno de ∅ 8 o 10 mm	205489	205490	205491
Ángulo de fijación TB 180x70x53 mm, perno de ∅ 8 o 10 mm	205462-W	-	-
Placa de montaje TB 220x46 mm	205503	205504	205505
Perno TB 25-14 mm, ∅ 8 mm	205511	205512	205513
Perno TB 45-14 mm, ∅ 8 mm	205514	205515	205516
Perno TB 25-16 mm, ∅ 10 mm	205517	205518	205519
Perno TB 45-16 mm, ∅ 10 mm	205520	205521	205522
Placa de fijación TB 45x220 mm, con perno de ∅ 10 mm	205460	-	-
Contraplaca para placa TB 45x220 mm, con insertos roscados	205461	-	-
Soporte TB 65x25 mm, perno de ∅ 10 mm	205469	-	-
Ángulo de fijación TB-OTS 50x20x30 mm, perno de ∅ 8 mm	205276	-	-
Ángulo de fijación TB-OTS 140x45x90 mm, para perno de 8 o 10 mm	205492	-	-
Soporte TB-OTS 250x106x90x84 mm, perno de ∅ 8 o 10 mm, DIN izquierda, instalación en el lado opuesto a las bisagras	205507	-	-
Soporte TB-OTS 250x106x90x84 mm, perno de ∅ 8 o 10 mm, DIN derecha, instalación en el lado opuesto a las bisagras	205508	-	-