Retenedor Z 1100

Modelo para puertas correderas

Vídeo

Web

CARACTERÍSTICAS

- Modelo especial del retenedor Z 1000 con soporte de montaje para puertas correderas
- Solución óptima para puertas ligeras
- Fuerza de cierre de 20 N a 80 N
- Material: acero niquelado

DIMENSIONES

Todas las dimensiones en mm

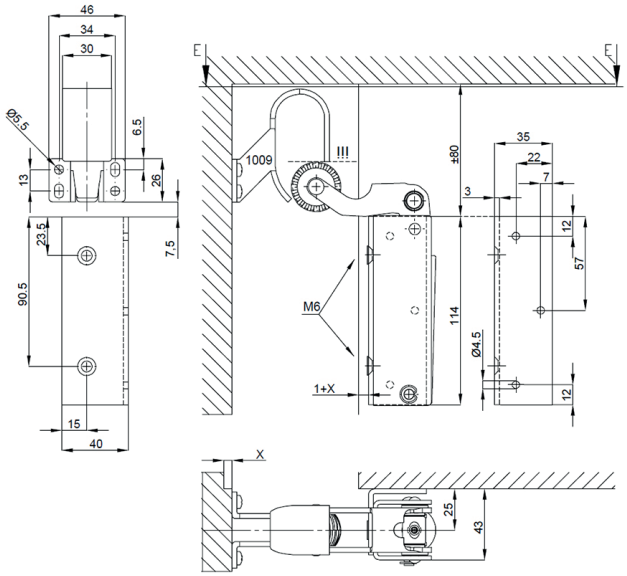

DATOS TÉCNICOS

Tipos de puerta	puertas correderas
Fuerza de cierre	20 N; 50 N; 80 N
Característica de amortiguación	progresiva
Velocidad de cierre	ajustable
Medio de amortiguación	aceite de silicona
Material	acero
Acabado	niquelado
Componentes incluidos	retenedor de puerta, gancho, tornillos para puertas de madera, soporte de montaje

INSTALACIÓN

Instrucciones de instalación

DATOS DE PEDIDO

Descripción	Artículo nº
Retenedor Z 1100, gancho 1009, 20 N, niquelado, con soporte	300367
Retenedor Z 1100, gancho 1009, 50 N, niquelado, con soporte	300498
Retenedor Z 1100, gancho 1009, 80 N, niquelado, con soporte	300499