Retenedor VS 2000

El modelo con gancho revestido

Web

CARACTERÍSTICAS

- Forma compacta: Cuando la puerta está cerrada, el retenedor forma una unidad óptica junto con el gancho
- Disponible con diferentes acabados: cromado, lacado en varios colores, etc.
- Construcción sólida: gracias a su revestimiento, el gancho es extremadamente resistente
- Gracias a fuerzas de cierre entre 20 y 115 N, apto para una amplia gama de puertas y situaciones de instalación

OPCIONES DE INSTALACIÓN

- Apropiado para puertas con y sin solape
- Normalmente se instala en posición vertical, centrado en el borde superior de la puerta
- También apto para instalación horizontal: 20 N, 35 N, 50 N

DIMENSIONES

Todas las dimensiones en mm

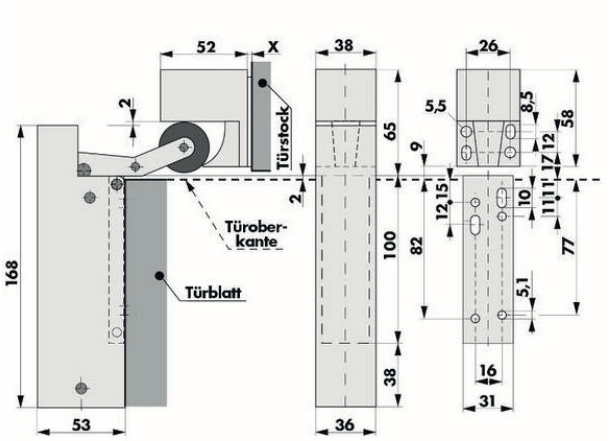

- Türstock > marco de la puerta
- Türoberkante > borde superior de la puerta
- Türblatt > hoja de la puerta

Dimensión de X: En puertas con solape, hay que nivelar el gancho. Con las tres plaquitas de calce (2, 3 y 10 mm de grosor) se pueden compensar diferencias de 2 a 15 mm entre puerta y marco.

DATOS TÉCNICOS

Tipos de puerta	puertas batientes de mano derecha e izquierda, con o sin solape
Fuerza de cierre	20 N; 35 N; 50 N; 80 N; 115 N
Característica de amortiguación	progresiva
Velocidad de cierre	ajustable
Medio de amortiguación	aceite de silicona
Material	acero; aluminio (gancho)
Acabado	cromado brillo; cromado mate; lacado en colores RAL
Componentes incluidos	retenedor de puerta, gancho, 3 placas de calce (2/3/10 mm de espesor); tornillos para puertas de madera

INSTALACIÓN

Instrucciones de instalación

ACCESORIOS DE MONTAJE

Todas las dimensiones en mm

Placa para instalación horizontal en puertas de aluminio

Art. n° 205279

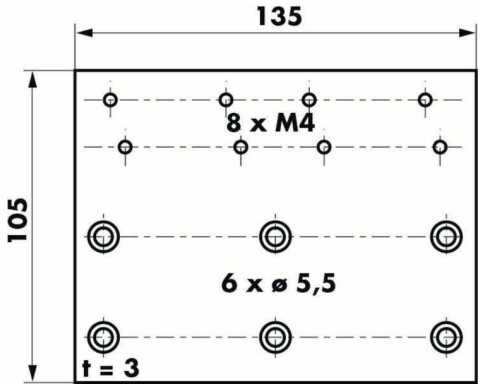

Ángulo para instalación horizontal en puertas sin solape

Art. n° 205221

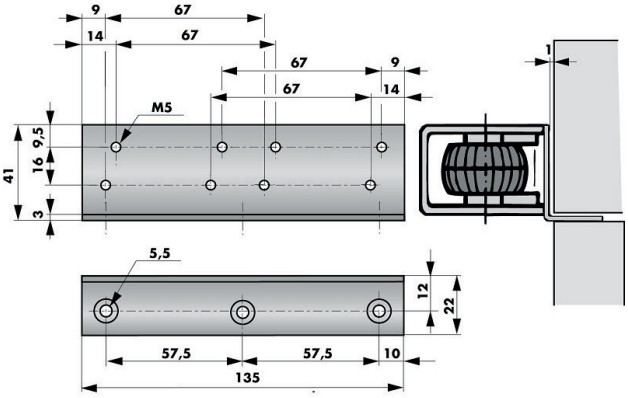

Ángulo para instalación horizontal en puertas con solape

Art. n° 205220

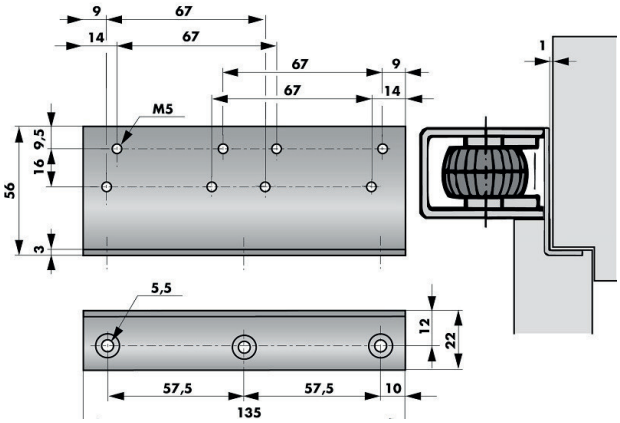

Placa de instalación para el gancho

Art. n° 205232

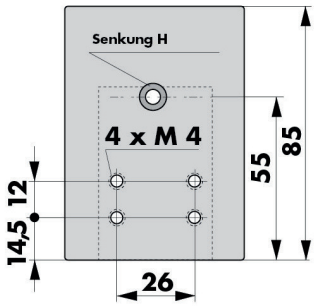

Placa para instalación horizontal del gancho

Art. n° 205256

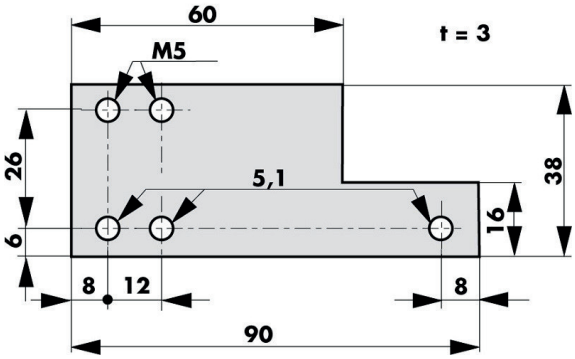

DATOS DE PEDIDO

Fuerza	Cromado brillo	Cromado mate	RAL 9010 blanco	RAL 8017 marrón	RAL 9005 negro	RAL 9006 gris
20 N	300575	300575X	300520	300556	*	*
35 N	300570	300570X	*	*	*	*
50 N	300500	300500X	300511	300525	300516	300512
80 N	300550	300550X	300554	*	*	*
115 N	300560	300560X	300564	*	*	*

* Por encargo.
Para grandes cantidades, es posible suministrarlos en otros colores por encargo.

ACCESORIOS

Descripción	Artículo nº
Placa de montaje para instalación horizontal del retenedor VS 2000 en puertas de aluminio, con 4 tornillos M4 x 6, acero cincado	205279
Ángulo de montaje para instalación horizontal del retenedor VS 2000 en puertas sin solape, con 4 tornillos M5 x 6, acero cincado	205221
Ángulo de montaje para instalación horizontal del retenedor VS 2000 en puertas con solape,con 4 tornillos M5 x 6, acero cincado	205220
Placa de montaje para instalación horizontal del gancho 1020 del retenedor VS 2000	205256
Set de plaquitas de calce para VS 2000 (3 piezas, espesor: 2, 3 y 10 mm)	205268
Placa de montaje para el gancho 1020 del retenedor VS 2000, sin accesorios de fijación	205232