CIERRAPUERTAS PARA PUERTAS DE ASCENSOR BATIENTES

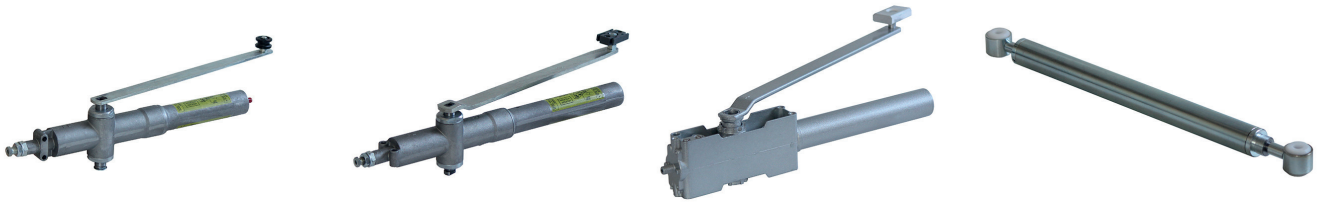

DICTATOR dispone de diferentes cuerrapuertas para el cierre seguro y fiable de puertas batientes de ascensor.

A excepción del cierrapuertas K130, todos los cierrapuertas cuentan con una guía deslizante que se pueden instalar bien en la hoja o en el marco de la puerta.

ÍNDICE - CIERRAPUERTAS PARA PUERTAS DE ASCENSOR BATIENTES

Página

Cierrapuertas LS-C 01.05.04
Con guía de deslizamiento para puertas de ascensor italianas y repuesto para el LS

Cierrapuertas LX 01.05.05
Con guía de deslizamiento para puertas de ascensor Otis

Cierrapuertas Phantom PH 90 ..... 01.05.06
Con guía de deslizamiento para puertas de ascensor Otis

Cierrapuertas K130 ..... 01.05.07
Cierrapuertas para ascensores Otis

Sujeto a cambios técnicos. Sin derecho a indemnización en caso de error.

Cierrapuertas LS-C

Cierrapuertas con guía deslizante para puertas de ascensor italianas y recambio para LS

Web

DESCRIPCIÓN

Los cierrapuertas para ascensores LS-C se utilizan principalmente en puertas de ascensores italianos, sobre todo Ceita. Está disponible con fuerzas diferentes (por encargo también con otras fuerzas). Los diferentes tipos se distinguen solo por una marca de color:

- Rojo: resorte fuerte con fuerza de cierre 20 N* - 30 N**
- Azul: resorte ligero con fuerza de cierre 15 N* - 20 N**

El LS-C también se emplea como recambio para el cierrapuertas LS. Al reemplazarlo, debe tenerse en cuenta que el LS-C solo puede fijarse en la parte delantera. En caso necesario, debe modificarse la fijación a la puerta ligeramente.

*: medido en el brazo a 0°
**: medido en el brazo a 90°

DIMENSIONES

Todas las dimensiones en mm

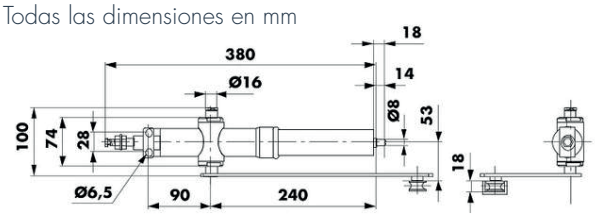

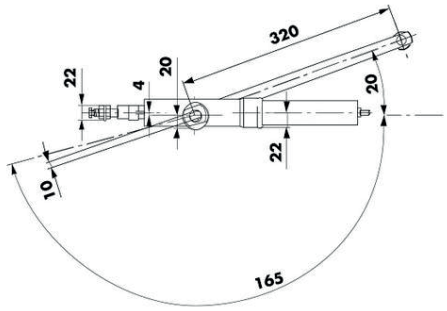

DATOS TÉCNICOS

Ángulo de apertura	máx. 165°
Velocidad de cierre	ajustable
Fuerza de cierre	15 - 20 N; 20 - 30 N
Tipos de puertas	puertas batientes de ascensor

INSTALACIÓN

Instrucciones de instalación

DATOS DE PEDIDO

Descripción	Artículo nº
LS-C Standard (rojo) 20 - 30 N	205121
LS-C con resorte más débil (azul) 15 - 20 N	205122

Cierrapuertas LX

Cierrapuertas con guía deslizante para puertas de ascensor Otis

Web

DESCRIPCIÓN

El cierrapuertas LX se utiliza sobre todo en puertas de ascensor de Otis. El cierrapuertas LX se entrega con brazo.

DIMENSIONES

Todas las dimensiones en mm

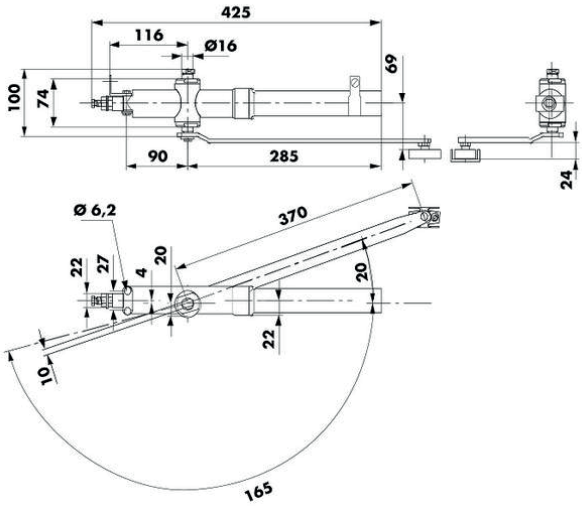

DATOS TÉCNICOS

Angulo de apertura	máx. 165°
Velocidad de cierre	ajustable
Fuerza de cierre	21 N
Tipos de puertas	puertas batientes de ascensor

INSTALACIÓN

Instrucciones de instalación

DATOS DE PEDIDO

Descripción	Artículo nº
Cierrapuertas LX Standard 25 N	600008

Cierrapuertas Phantom PH 90

Cierrapuertas con guía de deslizamiento para puertas de ascensor Otis

Web

DESCRIPCIÓN

El cierrapuertas para ascensores Phantom PH 90 es el modelo sucesor del cierrapuertas Phantom. Por la construcción nueva de la carcasa, el Phantom PH 90 se puede utilizar para las puertas izquierdas y derechas, lo que hace el servicio mucho más fácil.

El Phantom PH 90 sustituye la versión anterior, pero no se puede utilizar con el brazo del Phantom anterior. Por eso el Phantom PH 90 se entrega siempre con brazo.

El Phantom PH 90 se presta para puertas de una anchura de 700 hasta 900 mm y un peso máximo de 60 kg. Si tiene puertas con otras dimensiones, por favor, póngase en contacto con nosotros.

DIMENSIONES

Todas las dimensiones en mm

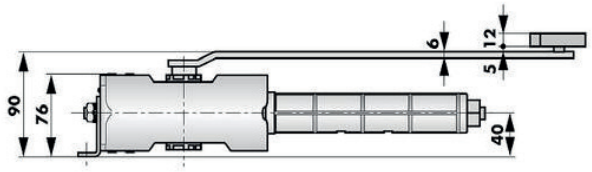

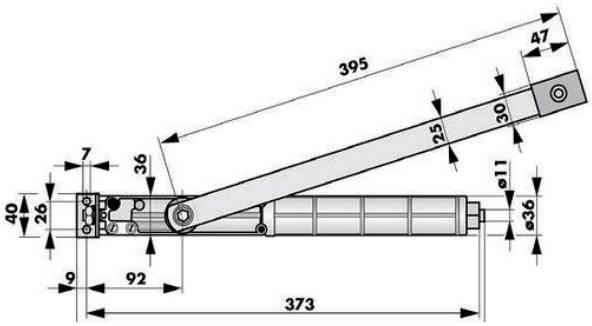

DATOS TÉCNICOS

Ángulo de apertura	máx. 120°
Velocidad de cierre	ajustable
Tipos de puertas	puertas batientes de ascensor
Ancho de la puerta	700 - 900 mm
Peso de la puerta	máx. 60 kg

INSTALACIÓN

Instrucciones de instalación

DATOS DE PEDIDO

Descripción	Artículo n°
Cierrapuertas PHANTOM PH 90 con brazo largo, tamaño 4	600081

ACCESORIOS

Descripción	Artículo n°
Brazo corto para el Phantom	600082
Brazo largo para el Phantom	600083

Cierrapuertas K130

Cierrapuertas para ascensores Otis

Web

DESCRIPCIÓN

El cierrapuertas para puertas de ascensor K130 es un cierrapuertas con velocidad de cierre ajustable y amortiguación final adicional en la dirección del cierre. Se utiliza como reemplazo para los ascensores Otis.

DIMENSIONES

Todas las dimensiones en mm

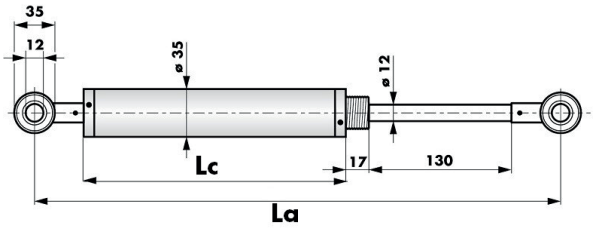

No. artículo	La	Le*	Lc
203262	625	495	394
203263	625	495	394
203265	610	480	379
203269	570	440	339
203270	610	480	379
* Le: longitud comprimida			

DATOS TÉCNICOS

Angulo de apertura	máx. 165°
Velocidad de cierre	ajustable
Fuerza de cierre	30 - 40 N; 50 - 60 N; 15 N
Tipos de puertas	puertas batientes de ascensor

FUERZA DE CIERRE

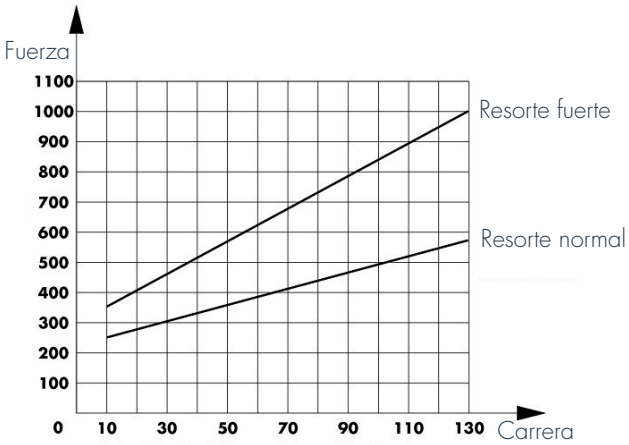

INSTALACIÓN

Instrucciones de instalación

DATOS DE PEDIDO

Descripción	Artículo n°
Cierrapuertas K130 de puertas batientes de ascensor, La = 625 mm, fuerza de cierre 30-40N, golpe final	203262
Cierrapuertas K130 de puertas batientes de ascensor, La = 625 mm, fuerza de cierre 50-60N, golpe final	203263
Cierrapuertas K130 de puertas batientes de ascensor, La = 610 mm, fuerza de cierre 30-40N, golpe final	203265
Cierrapuertas K130 de puertas batientes de ascensor, La = 570 mm, fuerza de cierre 30-40N, golpe final	203269
Cierrapuertas K130 de puertas batientes de ascensor, La = 610 mm, fuerza de cierre 15N, golpe final	203270